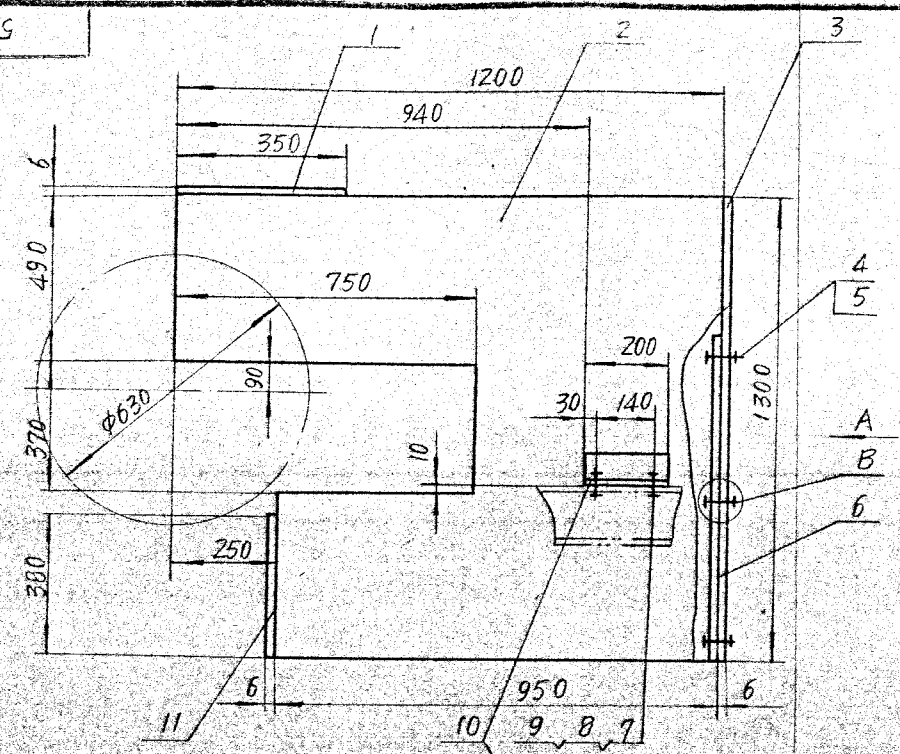

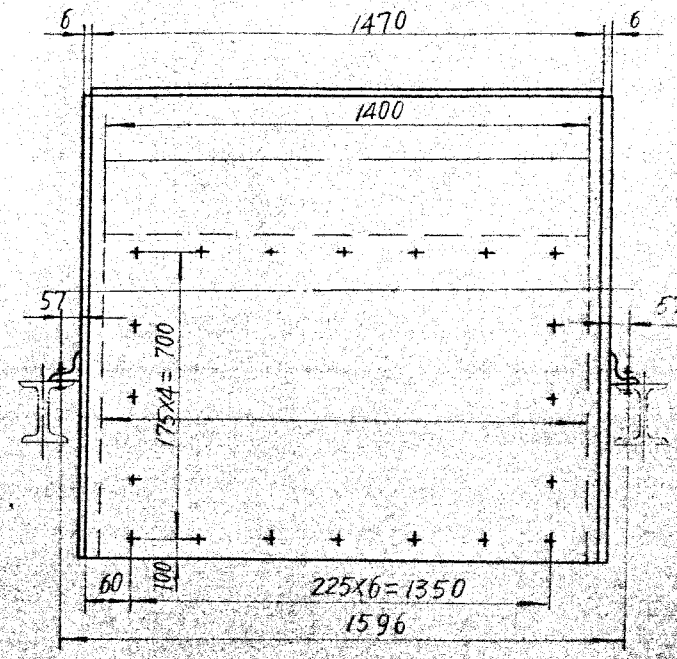

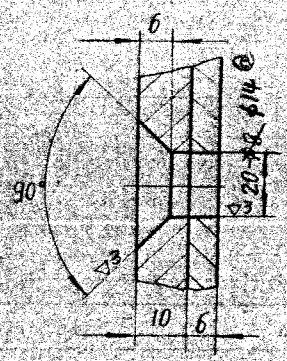

B处钻孔图

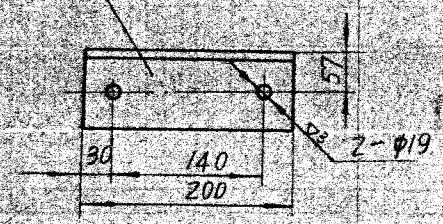

1200
6-40

序号	代号	名称	数量	材料	单重	总重	备注
11		钢板 1470×380×6	1	A3	28.20	28.20	
10		L90×50×6 l=200	2	〃	1.13	2.26	
9	GB853-76	垫圈 16	4	〃	0.019	0.076	
8	GB52-76	螺母 M16	4	〃	0.034	0.136	
7	GB30-76	螺栓 M16×40	4	〃	0.094	0.376	
6		钢板 1300×900×10	1	〃	98.98	98.98	
5	GB52-76	螺母 M12	20	〃	0.016	0.32	
4	GB68-76	螺钉 M12×30	20	〃	0.052	1.04	
3		钢板 1470×1300×6	1	〃	91.80	91.80	
2		〃 1300×1200×6	2	〃	55.20	110.40	
1		钢板 1470×350×6	1	A3	24.75	24.75	

技术要求

1. 全门焊缝为连续角焊焊缝高度为6毫米
2. 件10按装时焊接

标记	处数	文件号	签字	日期

设计	宋[illegible]	工艺会审	[illegible]
校对	[illegible]	描图	[illegible]
复核	[illegible]	描对	[illegible]
标准检查	[illegible]	日期	86-

尾门溜槽

门件

5K1.11

图样标记	重量	比例
	360.55	
共 KIZZ 张	第 张	

5K1.11

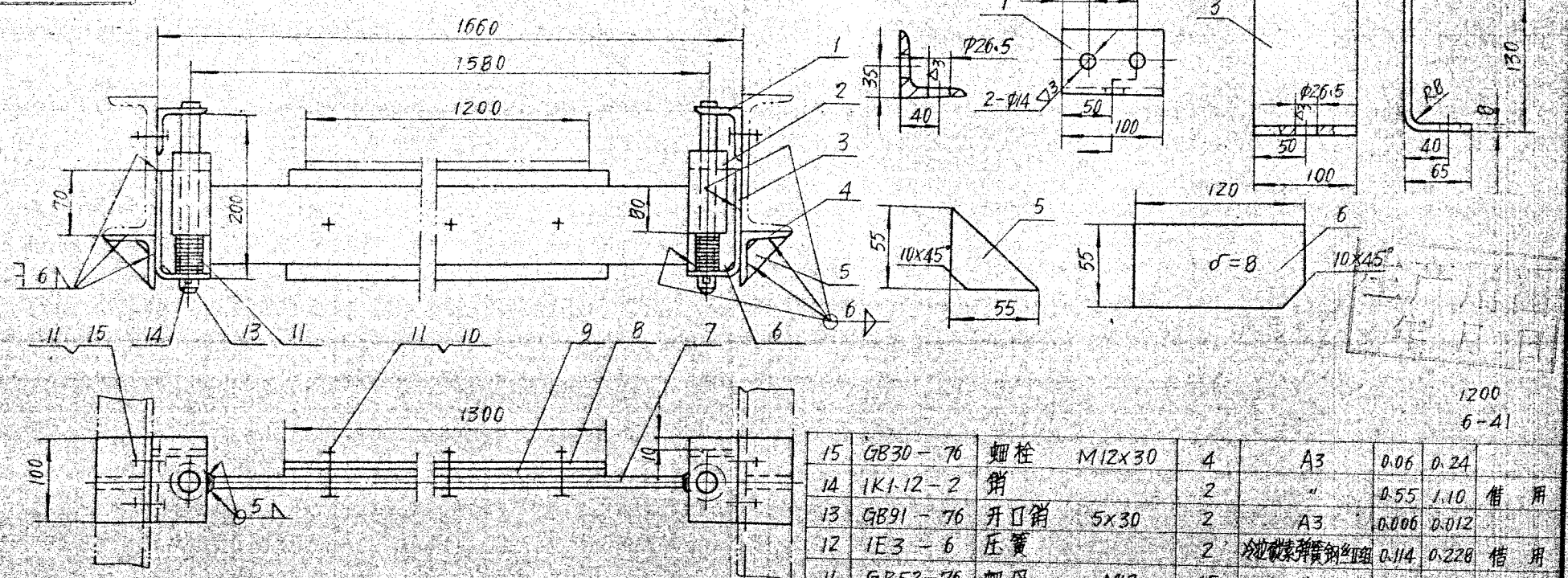

序号	代号	名称	数量	材料	单重	总重 (kg)	附注
15	GB30-76	螺栓 M12x30	4	A3	0.06	0.24	
14	1K1.12-2	销	2	"	0.55	1.10	借用
13	GB91-76	开口销 5x30	2	A3	0.006	0.012	
12	1E3-6	压簧	2	冷拉碳素弹簧钢丝	0.114	0.228	借用
11	GB52-76	螺母 M12	15	A3	0.025	0.375	
10	GB30-76	螺栓 M12x40	11	A3	0.07	0.77	
9	5E4-3	刮板	1	工业橡胶	2.36	2.36	借用
8	5E4-2	型板	1	A3	3.13	3.13	借用
7		钢板 δ=8	1	"	9.61	9.61	
6		" "	2	"	0.41	0.82	
5		钢板 δ=8	2	"	0.09	0.18	
4		L63x63x6 l=100	2	"	0.57	1.14	
3		钢板 δ=8	2	"	1.14	2.28	
2	1K1.12-1	压块	2	"	1.3	2.6	借用
1		L63x63x6 l=100	2	A3	0.57	1.14	

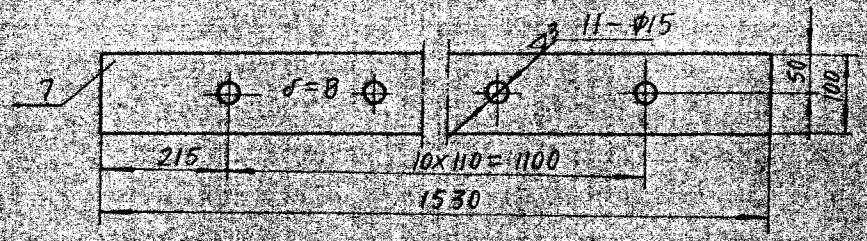

标记	处数	文件号	签字	日期

设计		工艺会审	
校对		描图	
复核		描对	
标准检查		日期	

尾部清扫Ⅲ

部件

数量

5K1.12

图样标记	重量	比例
	25.76	
共K123张	第 张	

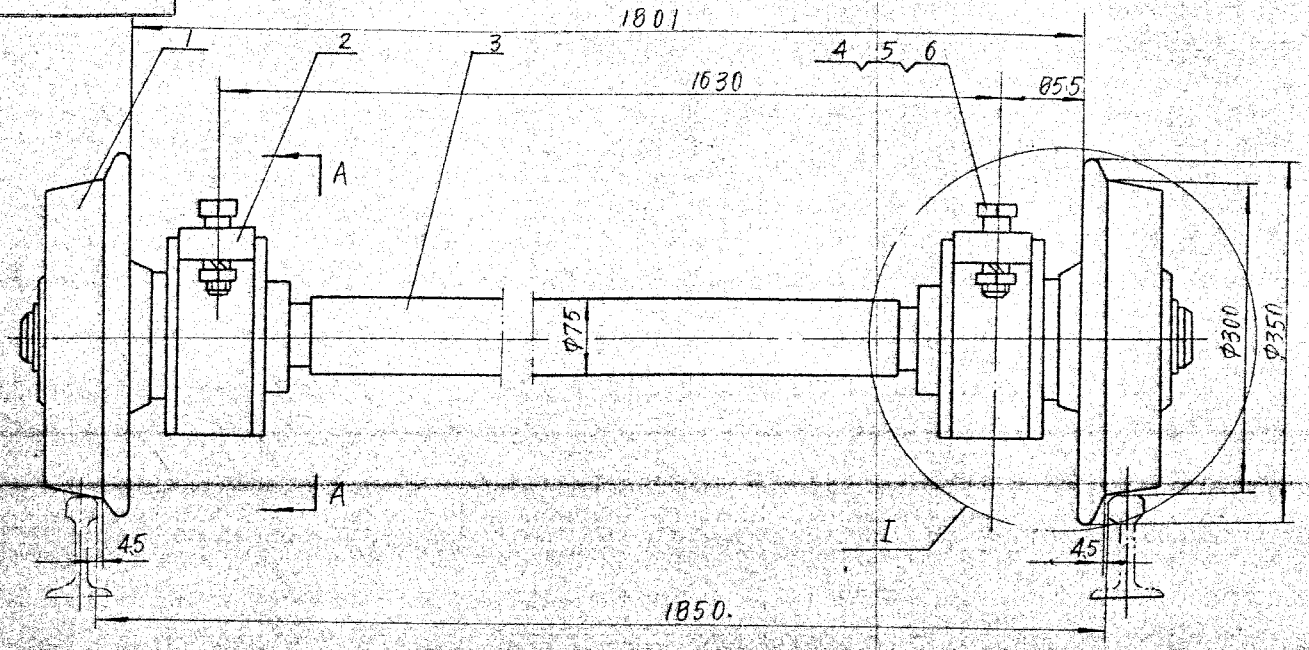

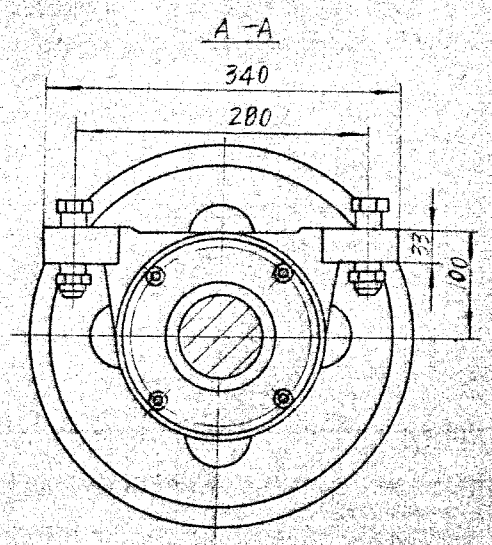

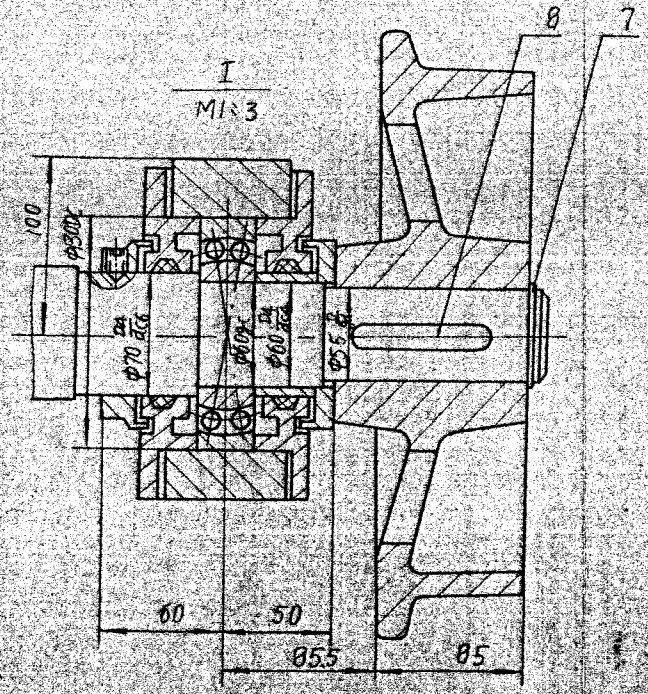

技术要求

两个轴承座中的一个所用纸垫由Z160-5(δ=0.5)改用Z250-5(δ=1.5)

1200
6-42

序号	代号	名称		数量	材料	单重	总重 (kg)	附注
8	GB1096-72	键	16×90	2	45	0.113	0.226	
7	GB894-76	挡圈	55	2	65Mn	0.013	0.026	
6	GB93-76	垫圈	24	4	65Mn	0.026	0.104	
5	GB52-76	螺母	M24	4	A3	0.112	0.448	
4	GB30-76	螺栓	M24×75	4	A3	0.353	1.412	
3	5K1.13-2	轴		1	45	58.47	58.47	
2	TDZ360	轴承座		2	部件	19.3	38.6	借用
1	1K1.13-1	车轮		2	ZG25或QT45-5	25	50	借用

标记	处数	文件号	签字	日期

设计		工艺会审	
校对		描图	
复核		描对	
标准检查		日期	86-

行走轮对

1件

数量	

5K1.13

图样标记	重量	比例
	150	
共 K1Z4 张	第 张	

SK1.13-2

其余 ▽3

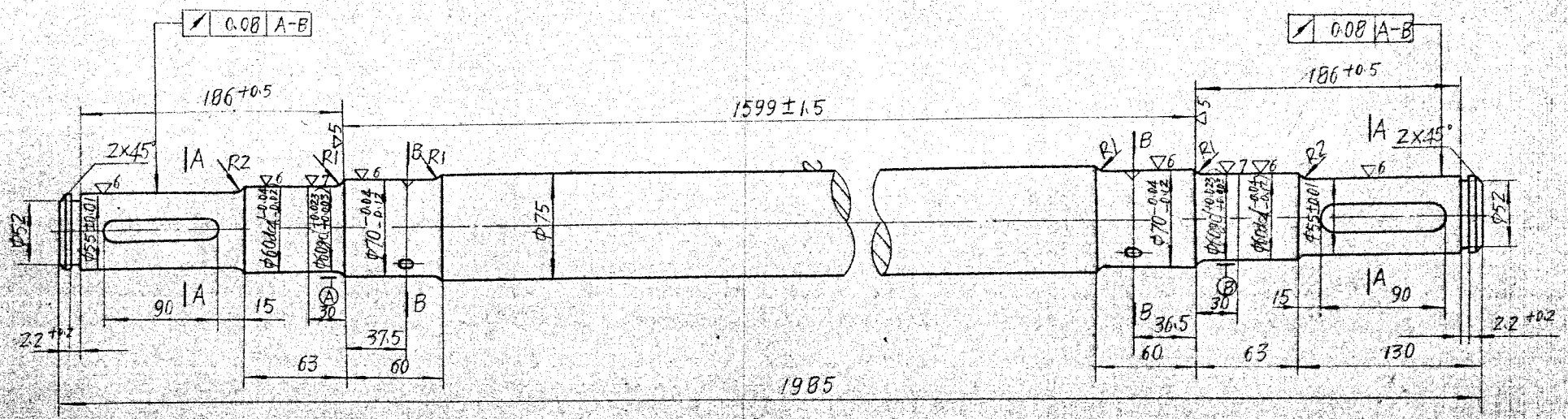

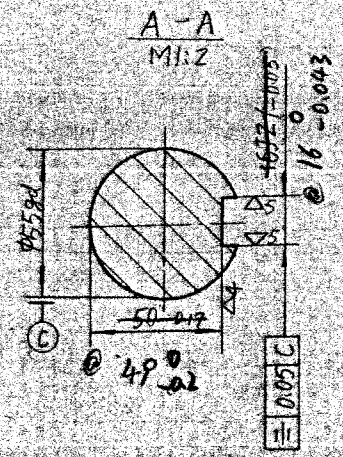

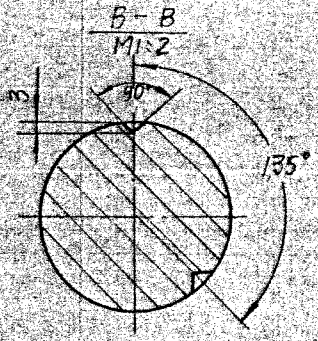

注:两端中心孔 A5 GB145-59

生产用图
年 月 日

1200
6-43

标记	处数	文件号	签字	日期
设计			工艺会审	
校对			描图	
复核			描对	
标准检查			日期	86.

轴

45

数量

5K1.13-2

图样标记	重量	比例
	50.47	
共 K125 张	第	张

5K1.14

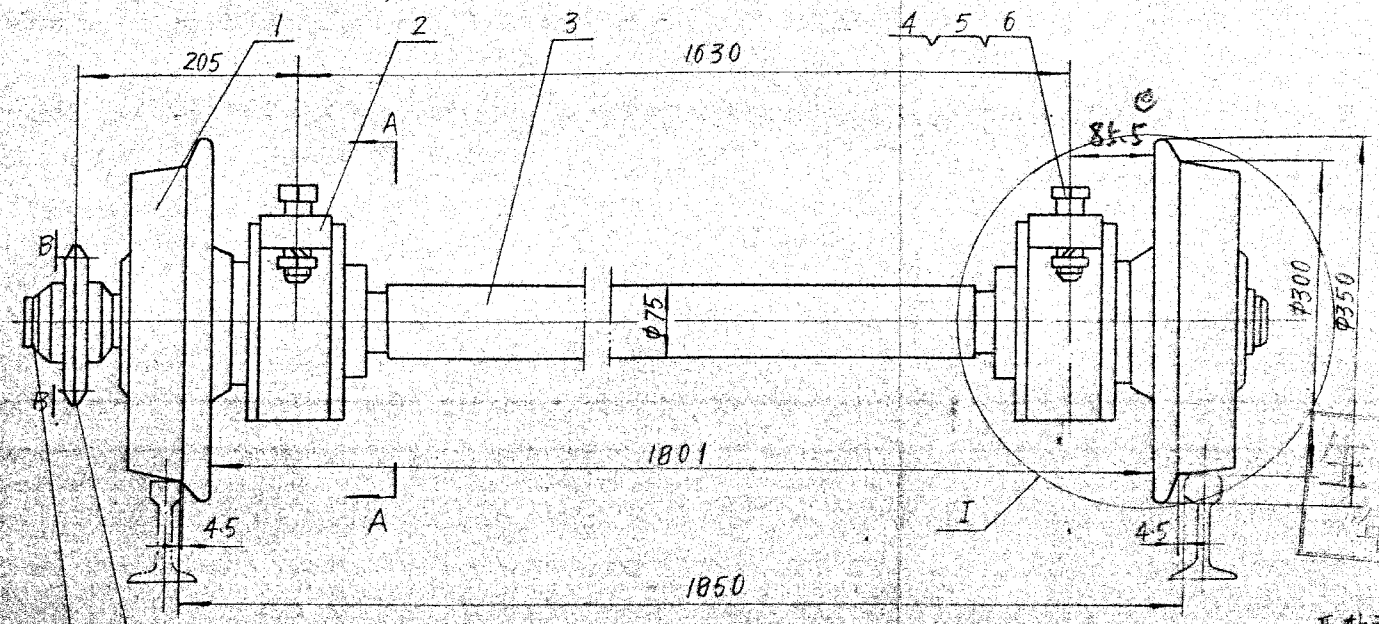

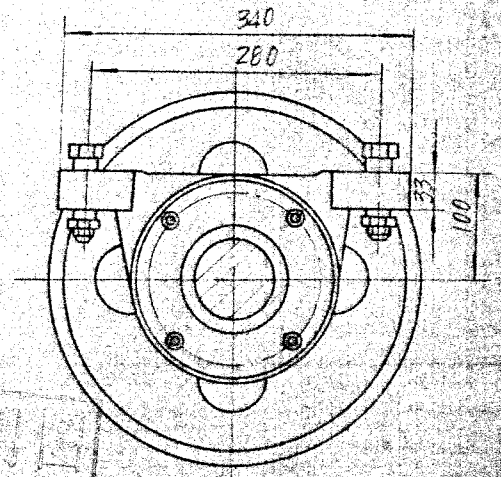

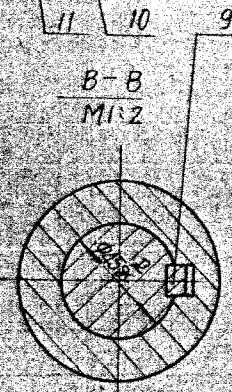

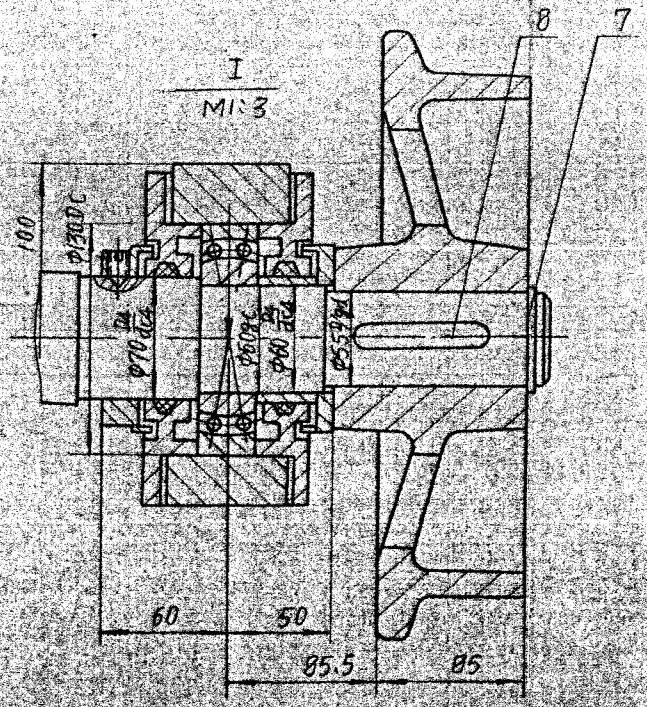

技术要求

两轴承座中的一个所用铸坯由Z160-5(δ=0.5)改用Z250-5(δ=1.5)

1200
6-44

序号	代号	名称	数量	材料	单重	总重	备注
11	GB894-76	挡圈 45	1	65Mn	0.008	0.008	
10	1K1.14-3	铁轮	1	45	2.0	2.0	借用
9	GB1096-72	键 14×60	1	"	0.075	0.075	
8	GB1096-72	键 16×90	2	45	0.113	0.226	
7	GB894-76	挡圈 55	1	65Mn	0.013	0.013	
6	GB93-76	垫圈 24	4	65Mn	0.026	0.104	
5	GB52-76	螺母 M24	4	A3	0.112	0.448	
4	GB30-76	螺栓 M24×75	4	A3	0.353	1.412	
3	5K1.14-2	轴	1	45	59.36	59.36	
2	TD23 60	轴承座	2	铸件	19.3	38.6	借用
1	1K1.13-1	车轮	2	ZG25或Q245-5	25	50	借用

标记	处数	文件号	签字	日期
设计			工艺会审	
校对			描图	
复核			描对	
标准检查			日期	

行走轮对

铸件

数量

5K1.14

图样标记 | 重量 153 | 比例

共 K126 张 | 第 张

5K1:14-2

其余▽3

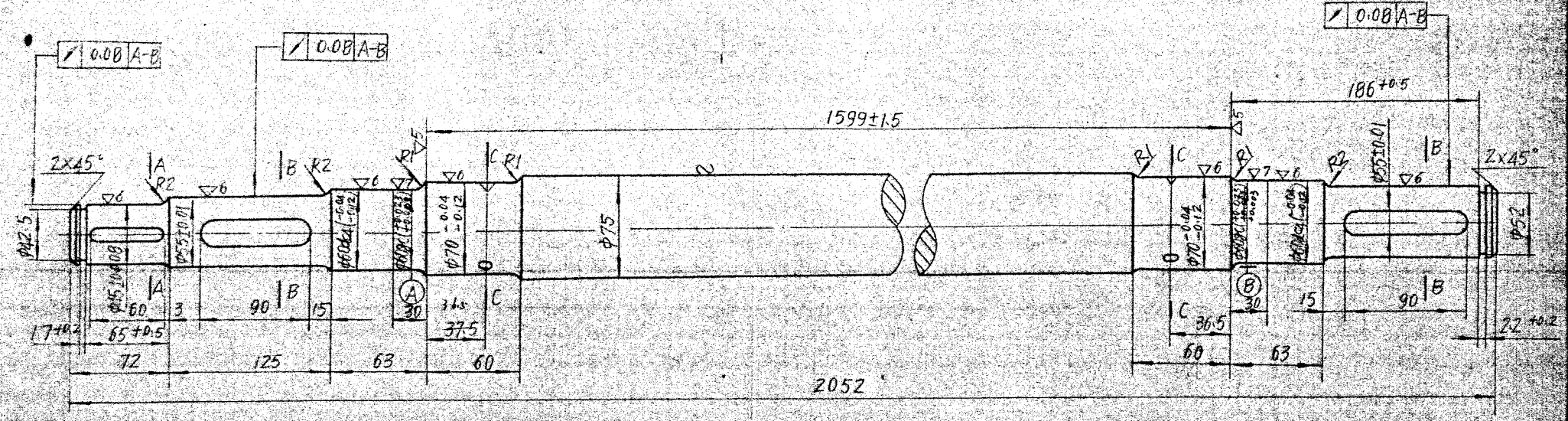

A-A
M1:2

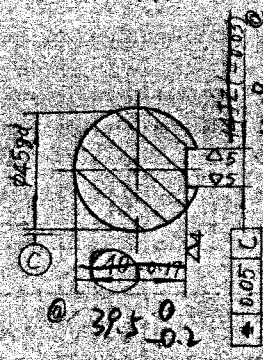

B-B
M1:2

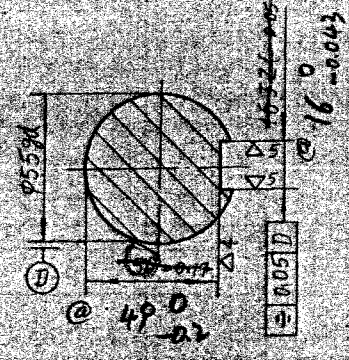

C-C
M1:2

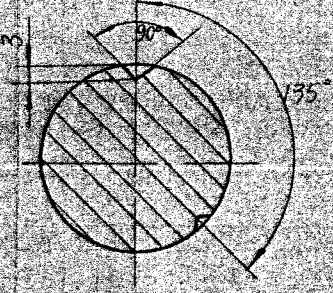

注：两端中心孔A5 GB145-59

1200
6-45

标记	处数	文件号	签字	日期

设计	宋锦	工艺会审	傅振华
校对	陈中华	描图	宋锦
复核	葛小林	描对	钱海峰
标准检查	张中天	日期	86-7

轴

45

数量

5K1:14-2

图样标记	重量	比例
	59.3kg	
共K127张	第 张	

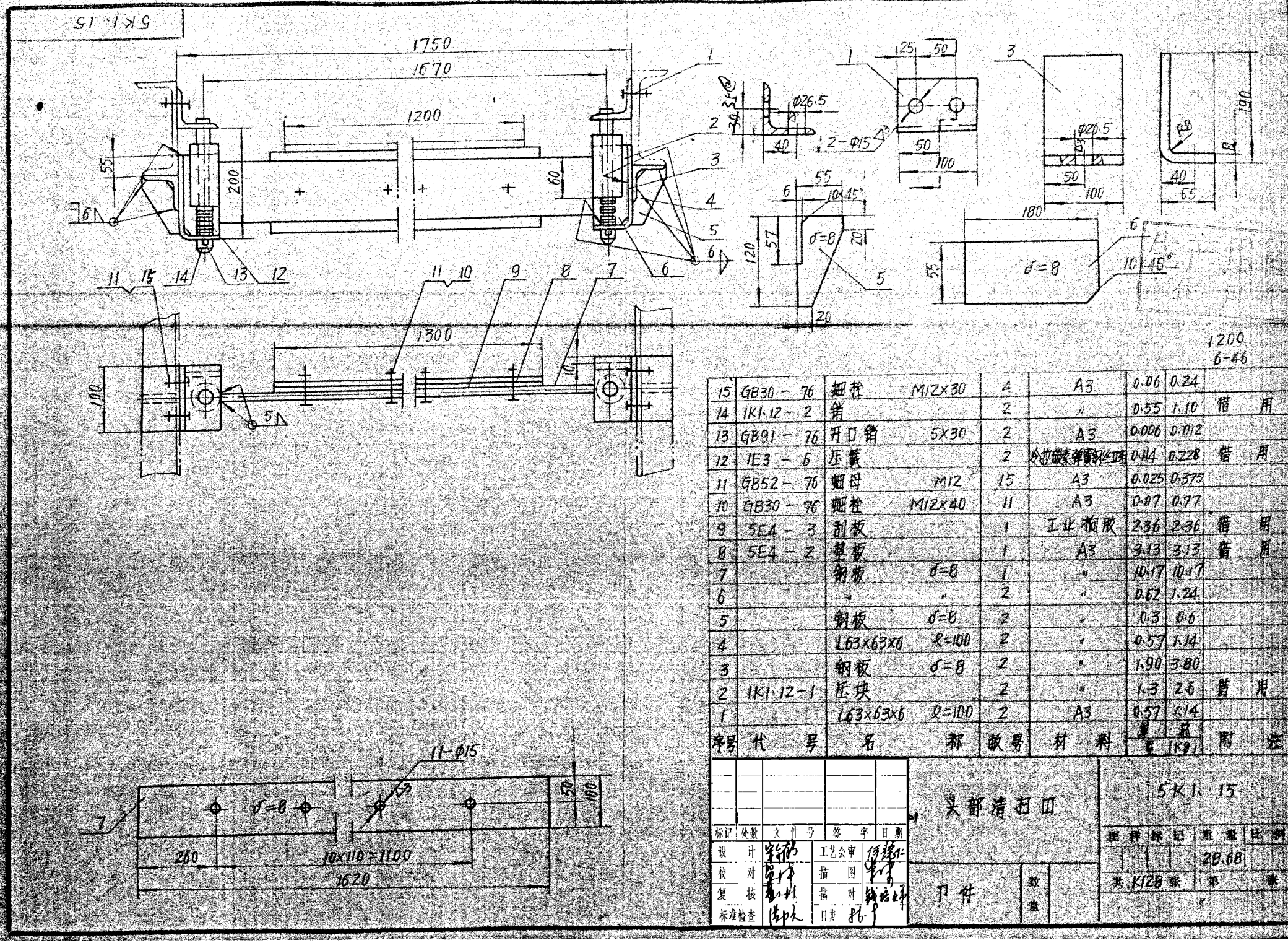

序号	代号	名称		数量	材料	单重	总重	附注
15	GB30-76	螺栓	M12×30	4	A3	0.06	0.24	
14	1K1.12-2	销		2	"	0.55	1.10	借用
13	GB91-76	开口销	5×30	2	A3	0.006	0.012	
12	1E3-6	压簧		2	冷拉碳素弹簧钢丝	0.114	0.228	借用
11	GB52-76	螺母	M12	15	A3	0.025	0.375	
10	GB30-76	螺栓	M12×40	11	A3	0.07	0.77	
9	5E4-3	刮板		1	工业橡胶	2.36	2.36	借用
8	5E4-2	垫板		1	A3	3.13	3.13	借用
7		钢板	δ=8	1	"	10.17	10.17	
6		"		2	"	0.62	1.24	
5		钢板	δ=8	2	"	0.3	0.6	
4		L63×63×6	l=100	2	"	0.57	1.14	
3		钢板	δ=8	2	"	1.90	3.80	
2	1K1.12-1	压块		2	"	1.3	2.6	借用
1		L63×63×6	l=100	2	A3	0.57	1.14	

标记	处数	文件号	签字	日期

设计	宋[illegible]	工艺会审	[illegible]
校对	[illegible]	描图	[illegible]
复核	[illegible]	描对	[illegible]
标准检查	[illegible]	日期	86.9

头部清扫Ⅲ

Ⅱ件

数量

5K1.15

图样标记	重量	比例
	28.68	

共 K128 张 第 张

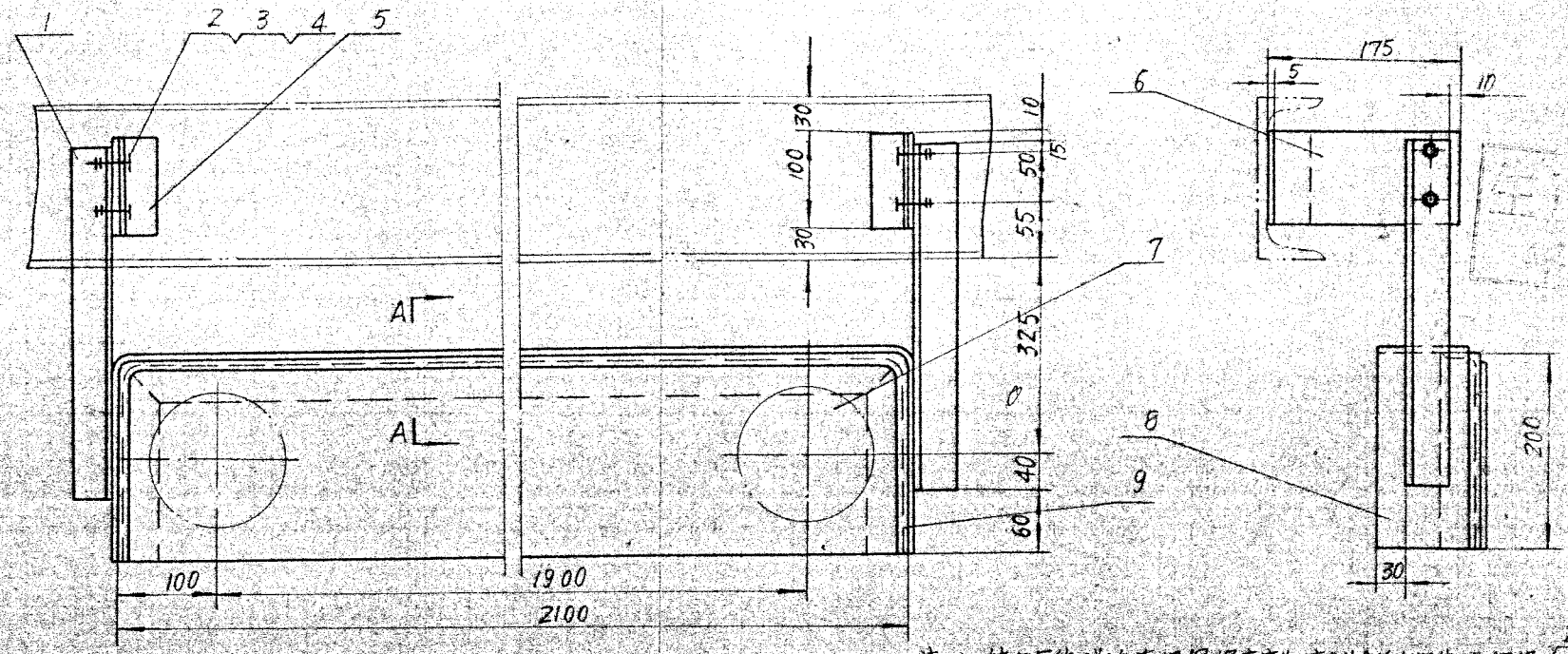

注：1、件5与件6为连续焊焊缝高度为5毫米其余均为断续焊焊缝

2、件5现场安装时焊在头架上

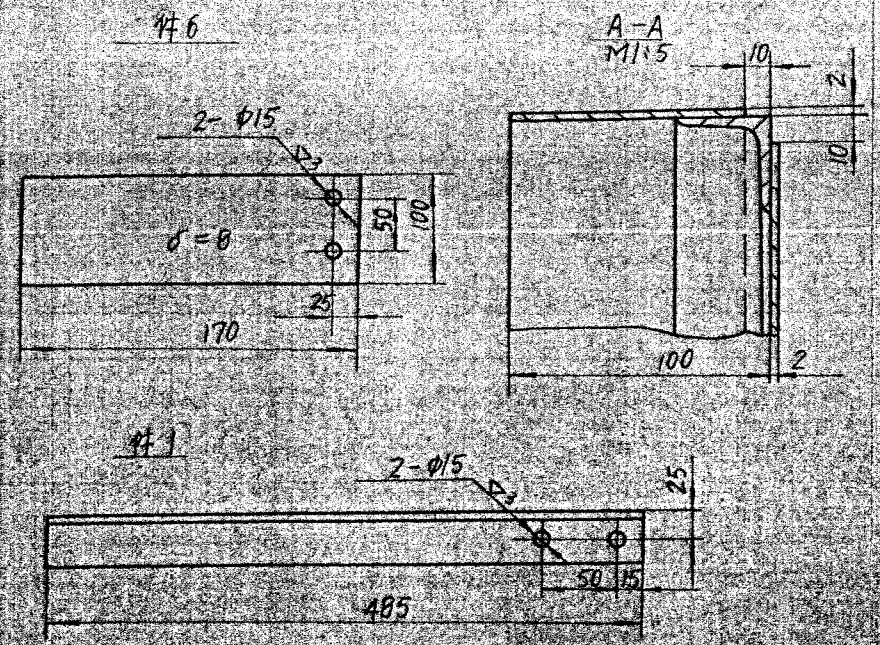

序号	代号	名称	数量	材料	单重	总重	附注
9		L 40×40×4 ℓ=2500	1	A3	6.06	6.06	
8		钢板 2500×90×2	1	"	4.71	4.71	
7		" 2000×190×2	1	"	6.2	6.2	
6		钢板 170×100×8	2	"	0.95	1.90	
5		L 40×40×4 ℓ=100	2	A3	0.3	0.6	
4	GB93-76	垫圈 12	4	65Mn	0.0046	0.0184	
3	GB52-76	螺母 M12	4	A3	0.016	0.064	
2	GB30-76	螺栓 M12×30	4	"	0.037	0.148	
1		L 40×40×4 ℓ=485	2	A3	1.054	2.108	

1200
6-47

2A 50/100

标记	处数	文件号	签字	日期
设计			工艺会审	
校对			描图	
复核			描对	
标准检查			日期	86.

链轮罩

5K1.16

图样标记	质量	比例
	21.8	
共 K129张	第 张	

日件 数量

5K1.17

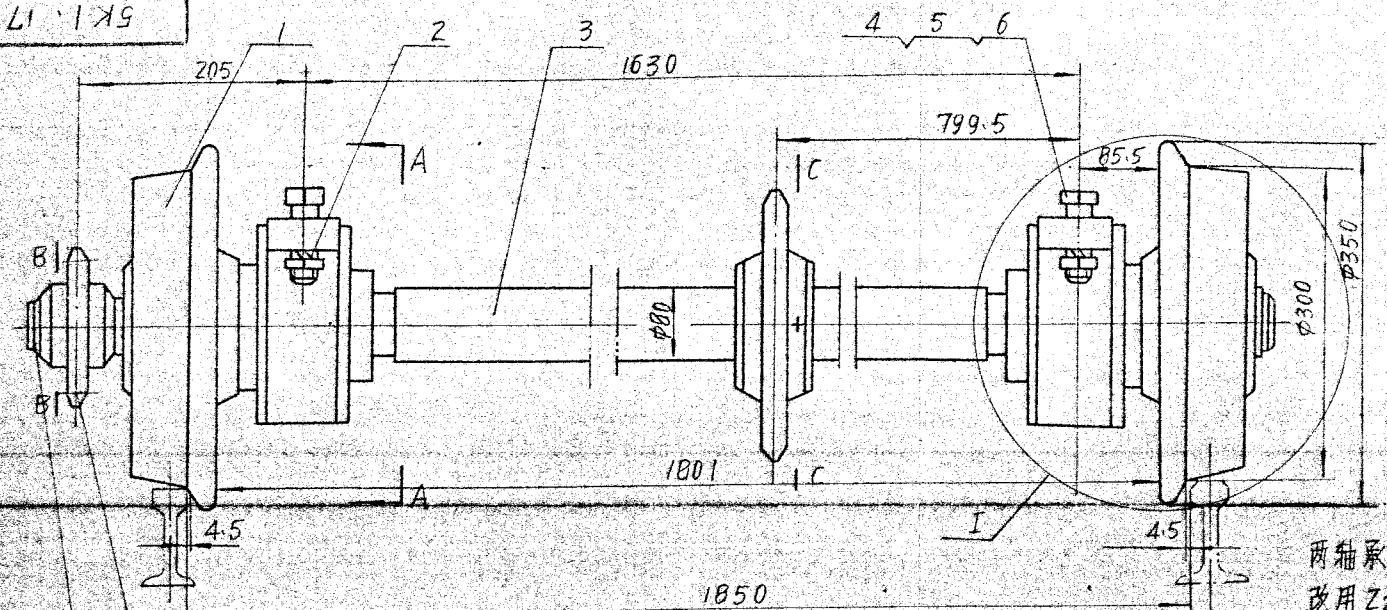

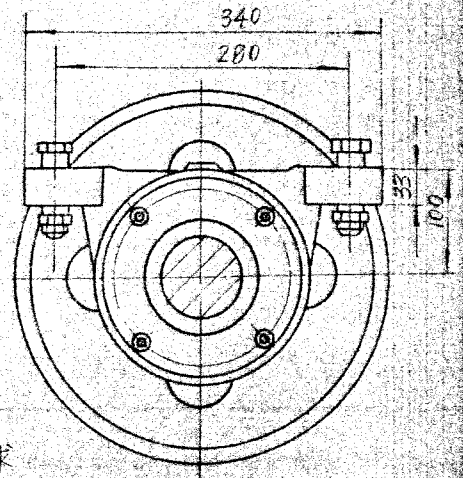

技术要求

两轴承座中的一个所用纸垫由Z160-5 (δ=0.5)
改用Z2 60-5 (δ=1.5)

1200
6-40

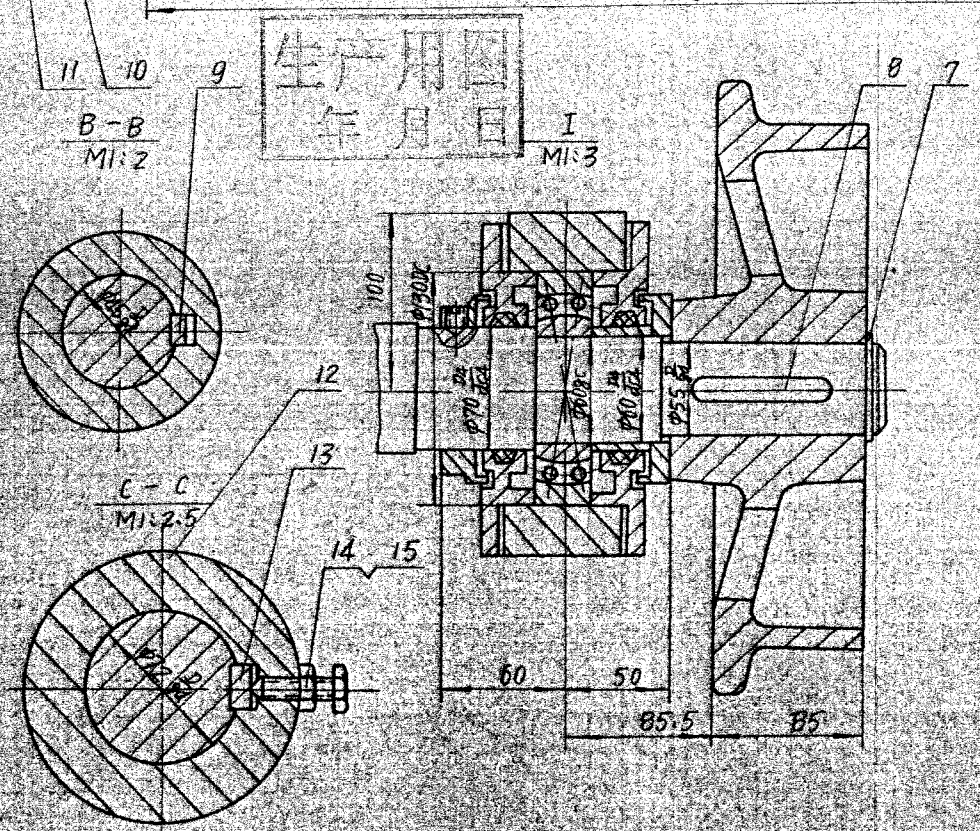

生产用图
年 月 日

序号	代号	名称	数量	材料	单重	总重	附注
15	GB52-76	螺母	M10	1	A3	0.011	0.011	
14	GB86-76	螺钉	M10×50	1	35	0.041	0.041	
13	GB1096-72	键	20×70	1	45	0.132	0.132	
12	1K1.17-4	锥轮		1	ZG35	9.8	9.8	借用
11	GB894-76	挡圈	45	1	65Mn	0.008	0.008	
10	1K1.14-3	链轮		1	45	2.0	2.0	借用
9	GB1096-72	键	14×60	1	45	0.075	0.075	
8	GB1096-72	键	16×90	2	45	0.113	0.226	
7	GB894-76	挡圈	55	1	65Mn	0.013	0.013	
6	GB93-76	垫圈	24	4	65Mn	0.026	0.104	
5	GB52-76	螺母	M24	4	A3	0.112	0.448	
4	GB30-76	螺栓	M24×75	4	A3	0.353	1.412	
3	5K1.17-2	轴		1	45	61.98	61.98	
2	TDZ360	轴承座		2	铸件	19.3	38.6	借用
1	1K1.13-1	齿轮		2	ZG25或GT45-5	25	50	借用

标记	处数	文件号	签字	日期

设计	宋德	工艺会审	何锦
校对	黄中	描图	黄中
复核	黄小林	描对	钱志华
标准检查	陆中文	日期	86.7

行走轮对

铸件 数量

5K1.17

图样标记	重量	比例
	164.74	
共K130张	第	张

5K1.17-2

其余▽3

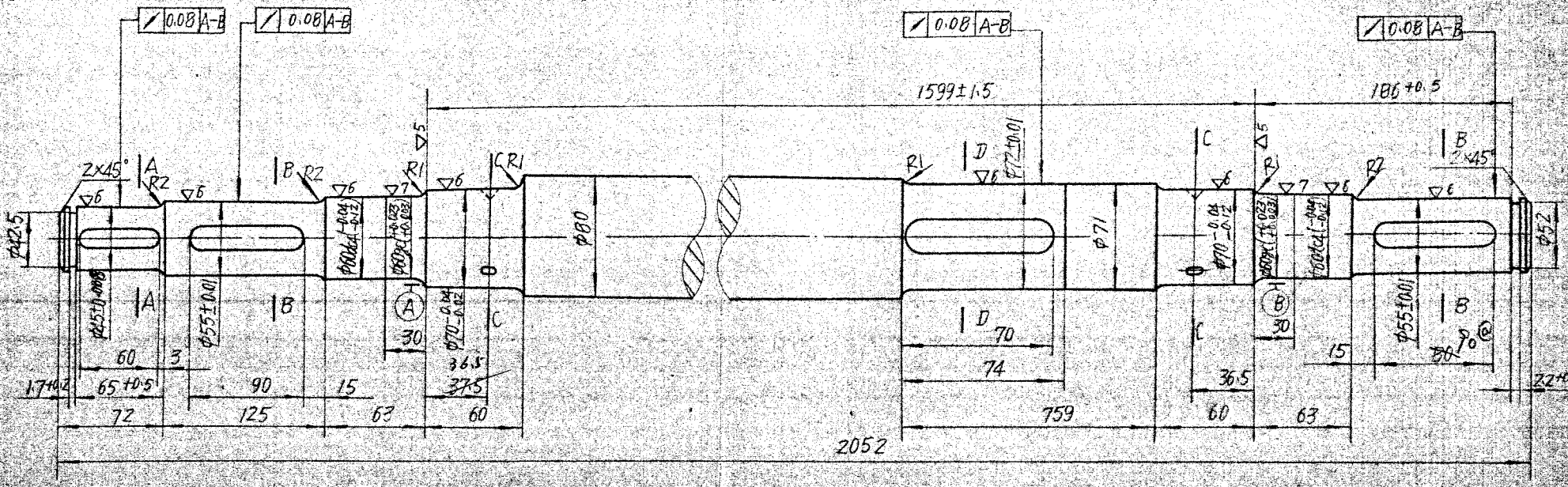

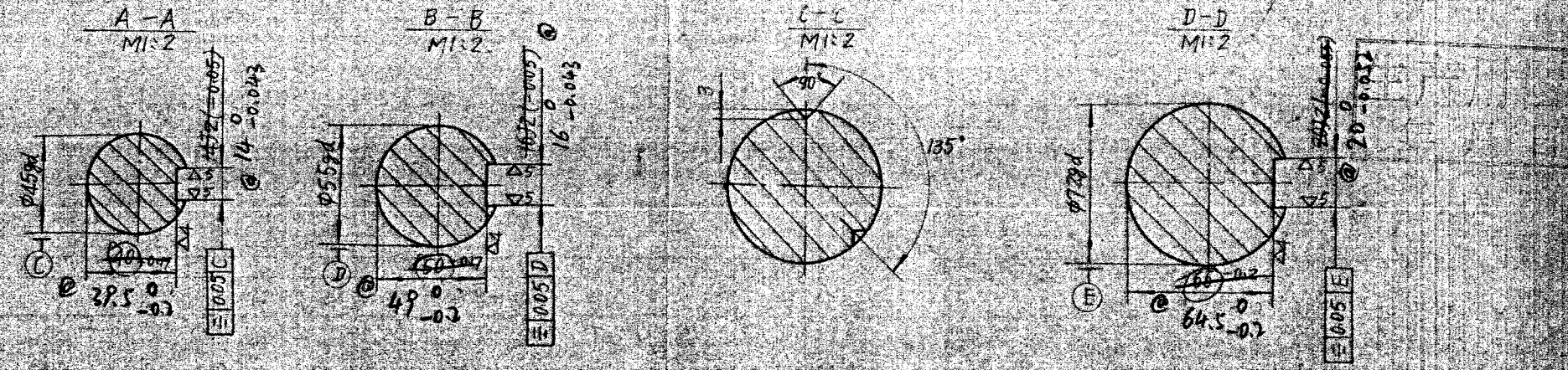

注:两端中心孔A5 GB145-59

1200
6-48

标记	处数	文件号	签字	日期

设计		工艺会审	
校对		描图	
复核		描对	
标准检查		日期	

轴

45

数量

5K1.17-2

图样标记	重量	比例
	61.98	

共 131 张 第 张

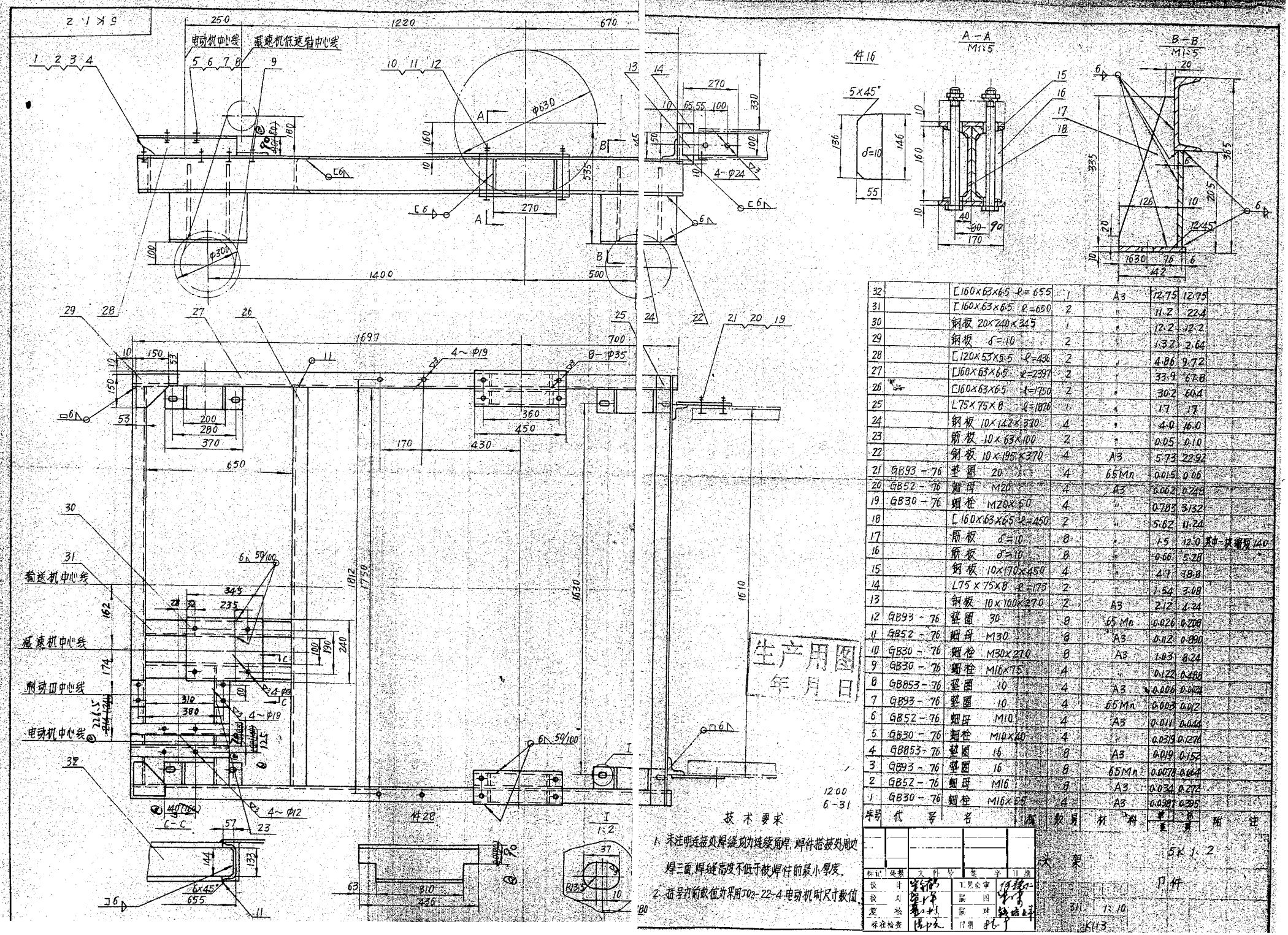

序号	代号	名称	数量	材料	单重	总重	附注
32		[160×63×6.5 l=655	1	A3	12.75	12.75	
31		[160×63×6.5 l=650	2	"	11.2	22.4	
30		钢板 20×240×345	1	"	12.2	12.2	
29		钢板 δ=10	2	"	1.32	2.64	
28		[120×53×5.5 l=436	2	"	4.86	9.72	
27		[160×63×6.5 l=2397	2	"	33.9	67.8	
26		[160×63×6.5 l=1750	2	"	30.2	60.4	
25		L75×75×8 l=1870	1	"	17	17	
24		钢板 10×142×370	4	"	4.0	16.0	
23		钢板 10×63×100	2	"	0.05	0.10	
22		钢板 10×195×370	4	A3	5.73	22.92	
21	GB93-76	垫圈 20	4	65Mn	0.015	0.06	
20	GB52-76	螺母 M20	4	A3	0.062	0.248	
19	GB30-76	螺栓 M20×50	4	"	0.783	3.132	
18		[160×63×6.5 l=450	2	"	5.62	11.24	
17		筋板 δ=10	8	"	1.5	12.0	其中一块钢板140
16		筋板 δ=10	8	"	0.66	5.28	
15		钢板 10×170×450	4	"	4.7	18.8	
14		L75×75×8 l=175	2	"	1.54	3.08	
13		钢板 10×100×270	2	A3	2.12	4.24	
12	GB93-76	垫圈 30	8	65Mn	0.026	0.208	
11	GB52-76	螺母 M30	8	A3	0.112	0.890	
10	GB30-76	螺栓 M30×270	8	A3	1.03	8.24	
9	GB30-76	螺栓 M16×75	4	"	0.122	0.488	
8	GB853-76	垫圈 10	4	A3	0.006	0.024	
7	GB93-76	垫圈 10	4	65Mn	0.005	0.02	
6	GB52-76	螺母 M10	4	A3	0.011	0.044	
5	GB30-76	螺栓 M10×40	4	"	0.0319	0.1276	
4	GB853-76	垫圈 16	8	A3	0.019	0.152	
3	GB93-76	垫圈 16	8	65Mn	0.0078	0.062	
2	GB52-76	螺母 M16	8	A3	0.034	0.272	
1	GB30-76	螺栓 M16×55	4	A3	0.0987	0.395	

技术要求

1. 未注明连接处焊缝为连续角焊，焊件搭接处周边焊三面，焊缝高度不低于较焊件的最小厚度。
2. 括号内的数值为采用TQ2-22-4电动机时尺寸数值。

标记	处数	文件号	签字	日期
设计		工艺会审		
校对		审核		
复核		批准		
标准检查		日期		

头架

5K1.2

部件

311 13.10

K113

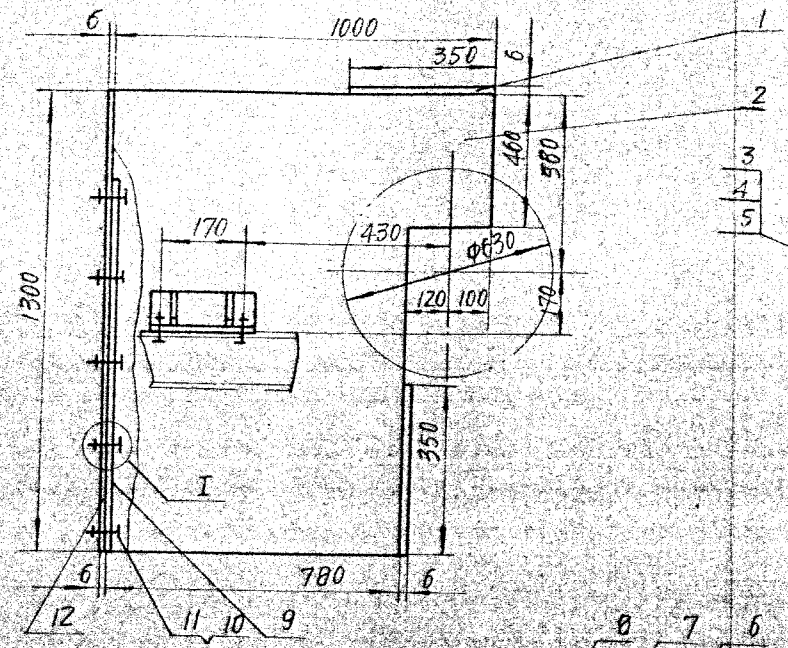

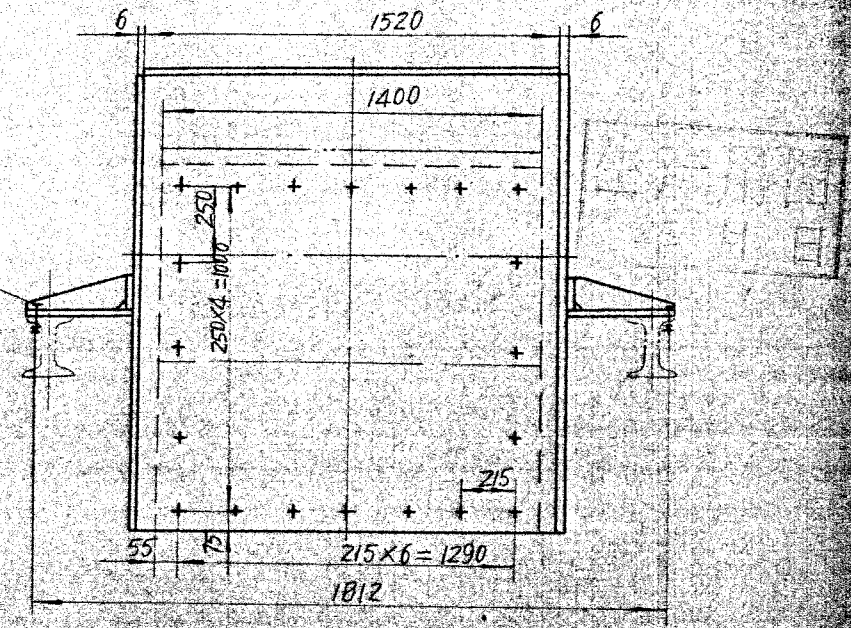

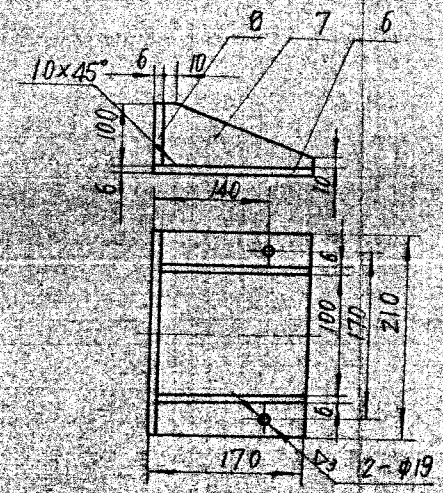

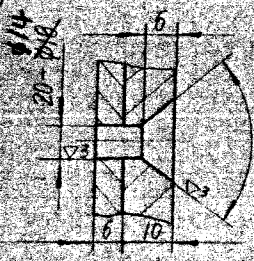

注:1.全门焊缝为连续角焊焊缝高度为6毫米

2.件6.7.8组焊后,现场安装时与溜槽体焊接

1:20

6-32

序号	代号	名称	数量	材料	单重	总重	附注
8		钢板 210×100×6	2	A3	0.989	1.978	
7		钢板 164×100×6	4	"	0.848	3.392	
6		钢板 210×170×6	2	A3	1.936	3.872	
5	GB853-76	垫圈 16	4	"	0.019	0.076	
4	GB52-76	螺母 M16	4	"	0.032	0.128	
3	GB30-76	螺栓 M16×40	4	"	0.094	0.376	
2		钢板 1300×1000×6	2	"	53.7	107.4	
1		钢板 1520×350×6	2	A3	29.67	59.34	
12		钢板 1520×1300×6	1	A3	94	94	
11	GB52-76	螺母 M12	20	"	0.016	0.32	
10	GB68-76	螺钉 12×30	20	"	0.052	1.04	
9		钢板 1400×1150×10	1	A3	125.6	125.6	

标记	处数	文件号	签字	日期

头部溜槽

5K1.3

设计		工艺会审	
校对		绘图	
复核		描图	
标准检查		日期	

部件

数量

图样标记	重量	比例
	397.5	
共 K114 张	第 张	

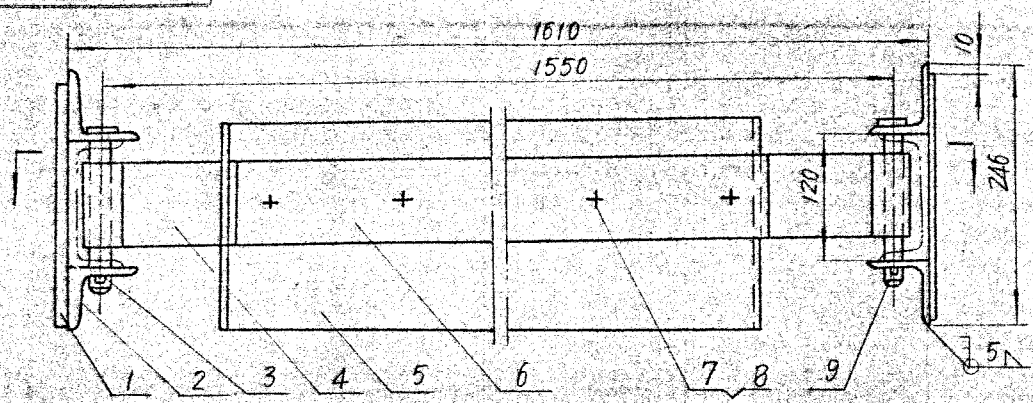

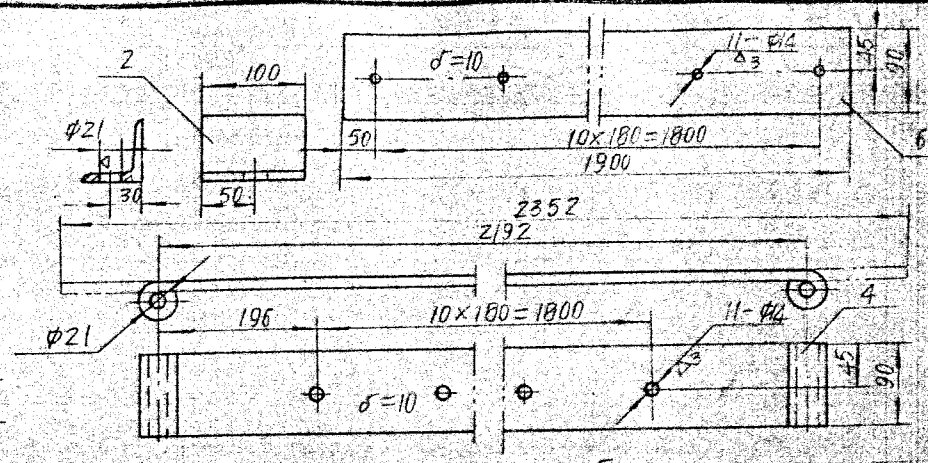

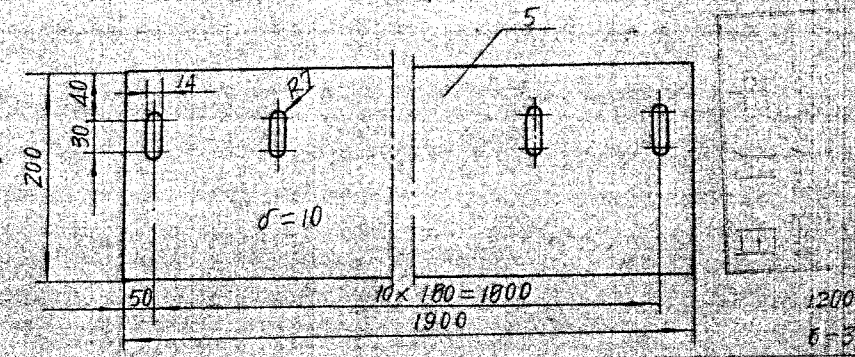

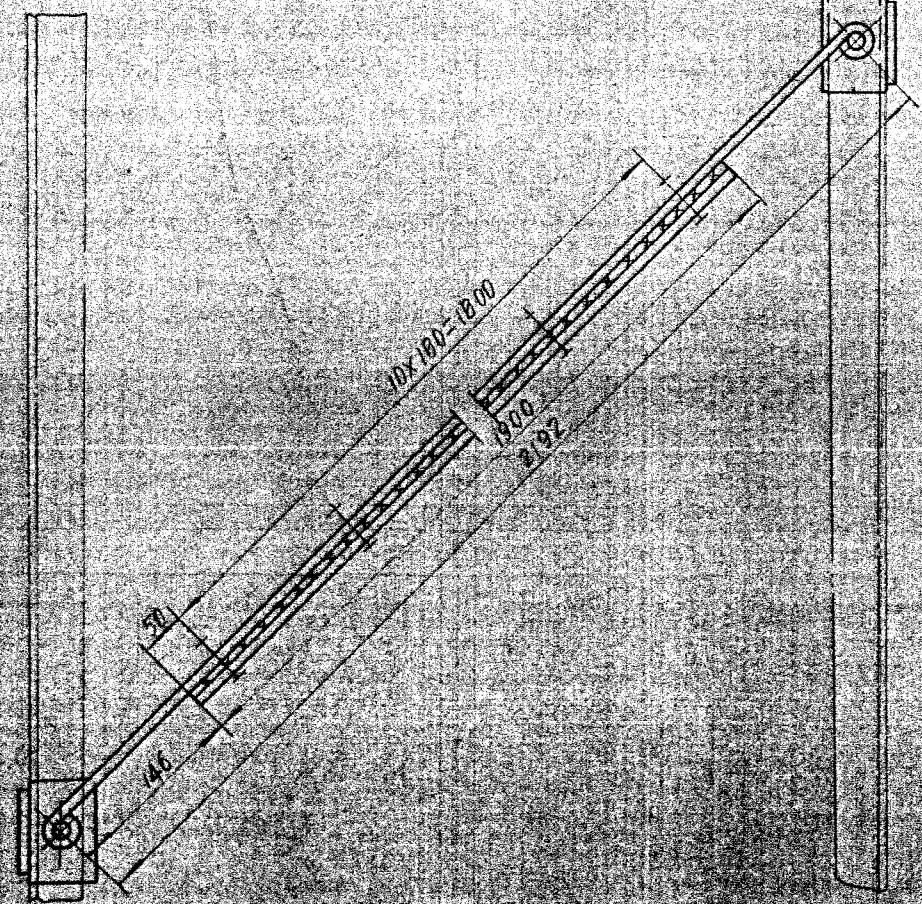

序号	代号	名称	数量	材料	单重	总重(kg)	备注
9	GB91-76	开口销 5×30	2	A3	0.006	0.012	
8	GB52-76	螺母 M12	11	"	0.025	0.275	
7	GB30-76	螺栓 M12×45	11	"	0.075	0.825	
6		钢板 δ=10	1	A3	13.43	13.43	
5		刮板 δ=10	1	工业橡胶1250	5.97	5.97	
4		钢板 δ=10	1	A3	16.73	16.73	
3	4K1.4-1	销	2	"	0.375	0.75	镀锌
2		L63×63×6 l=100	4	"	0.57	2.28	
1		钢板 226×80×8	2	A3	1.14	2.28	

标记	处数	文件号	签字	日期

设计	宋[illegible]	工艺会审	[illegible]
校对	[illegible]	描图	[illegible]
复核	[illegible]	描校	[illegible]
标准检查	[illegible]	日期	[illegible]

内清扫Ⅲ

5K1.4

图样标记	重量	比例
	42.53	

共 K115 张 第 张

件数

5K1.4

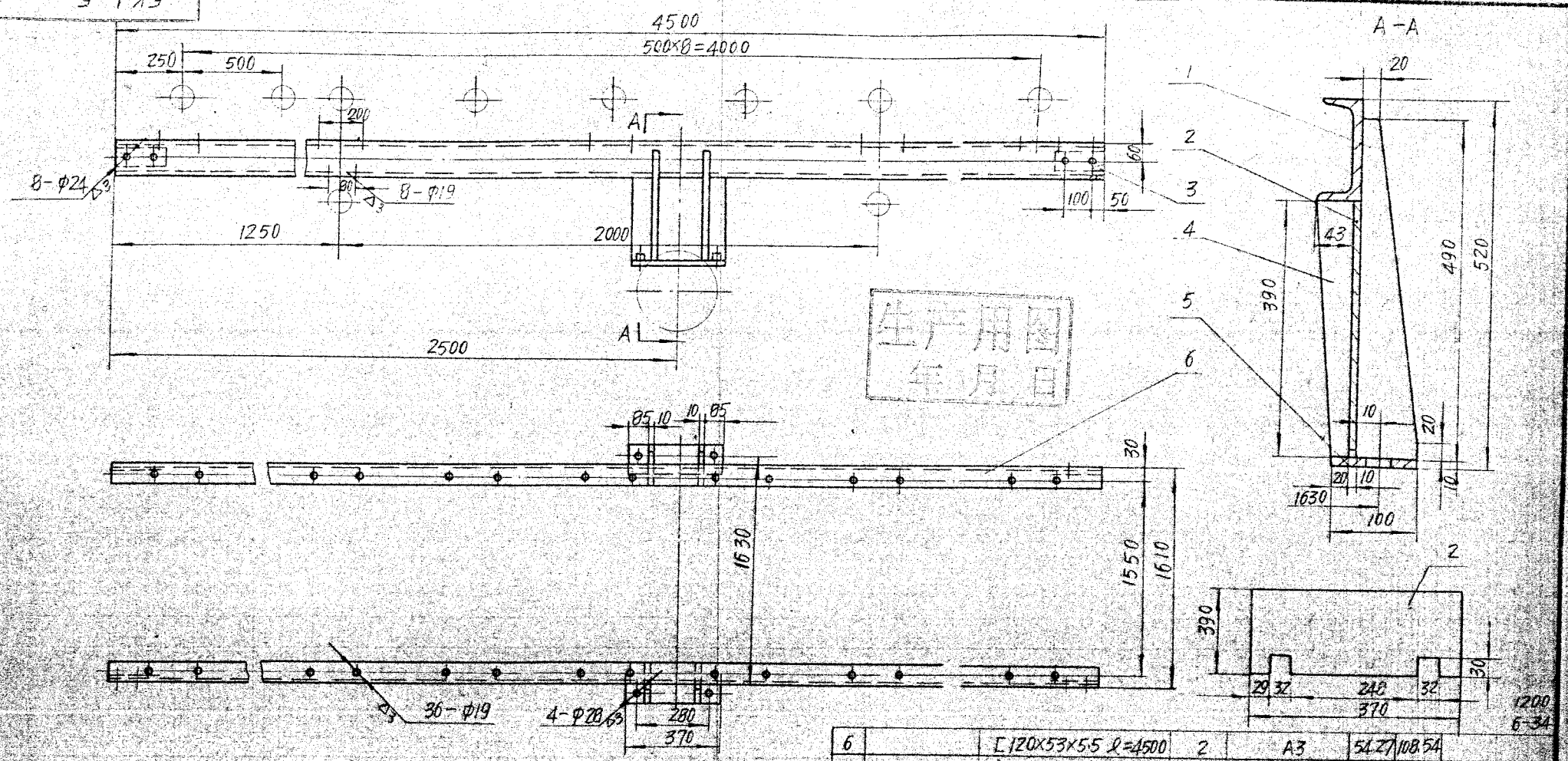

生产用图
年月日

序号	代号	名称	数量	材料	单重	总重 (Kg)	附注
6		[120×53×5.5 l=4500	2	A3	54.27	108.54	
5		扁钢 100×10 L=370	2	"	2.83	5.66	
4		钢板 δ=10	4	"	1.07	4.28	
3		" 200×80×6	4	"	0.754	3.016	
2		" 370×390×10	2	"	11.02	22.04	
1		钢板 δ=10	4	A3	1.73	6.92	

技术要求

全门焊缝为连续角焊，焊缝高度为被焊件最小厚度

标记	处数	文件号	签字	日期
设计			工艺会审	
校对			描图	
复核			描对	
标准检查			日期	

中间架

L=4500

部件

数量

5K1.5

图样标记	重量	比例
	150.46	
共 K16 张	第 张	

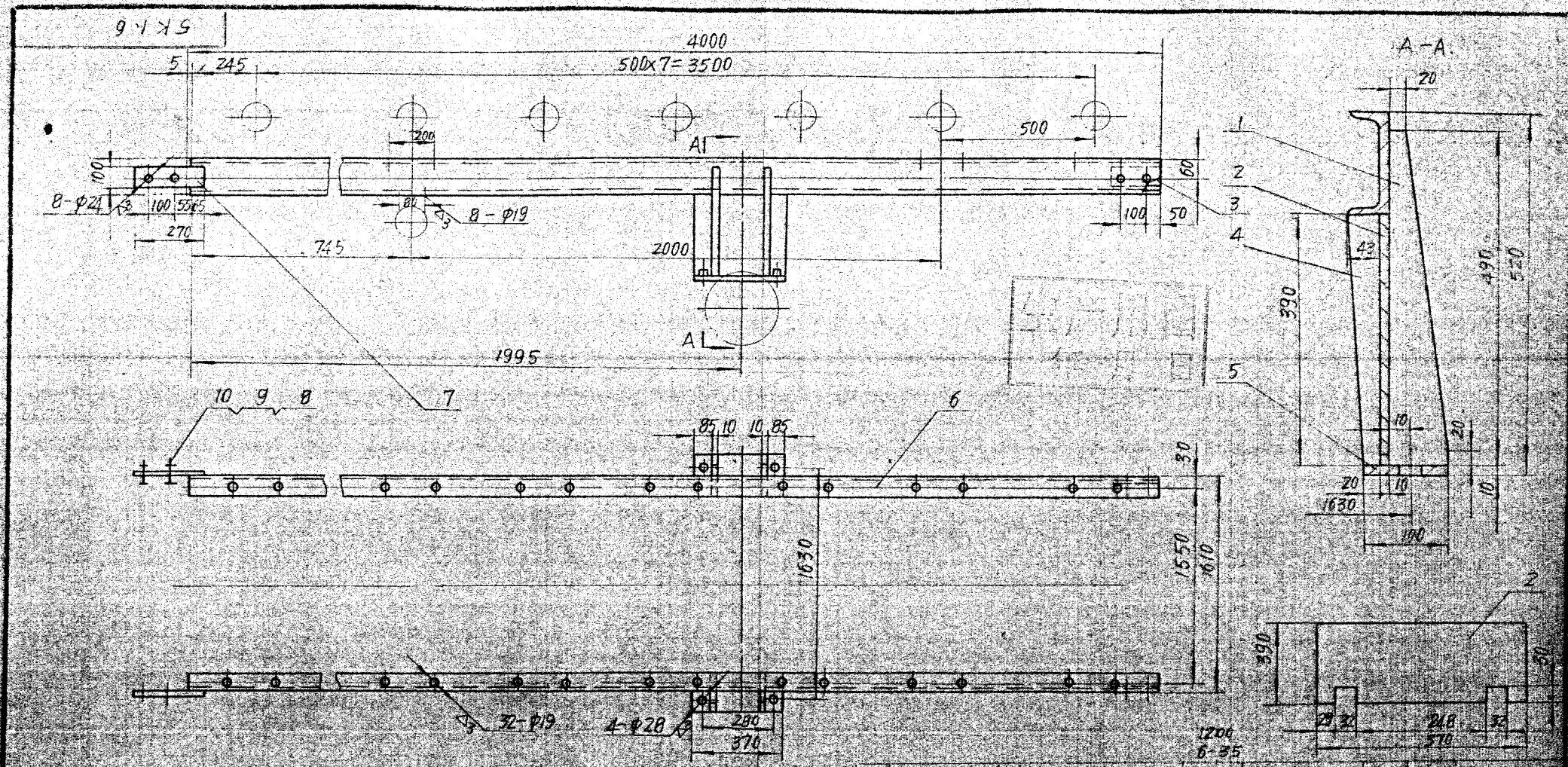

技术要求

全部焊缝为连续角焊 焊缝高度为

被焊件最小厚度

序号	代号	名称	数量	材料	单重	总重	附注
5		扁钢 100×10 L=570	2	A3	2.83	5.66	
4		钢板 δ=10	4	"	1.07	4.28	
3		" 200×80×6	2	"	0.754	1.508	
2		" 370×390×10	2	"	11.02	22.04	
1		钢板 δ=10	4	A3	1.78	6.92	

10	GB93-76	弹簧垫圈 20	4	65Mn	0.015	0.06	
9	GB52-76	螺母 M20	4	A3	0.061	0.244	
8	GB30-76	螺栓 M20×50	4	"	0.18	0.72	
7		扁钢 100×10 L=270	2	"	2.12	4.24	
6		[120×53×55 l=3995	2	A3	48.18	96.36	

标记	处数	文件号	签字	日期
设计		工艺会审		
校对		描图		
复核		描对		
标准检查		日期		

中间梁

l=4000

SK1.6

图样标记 重量 比例

共 K117 张 第 张

月特 数量

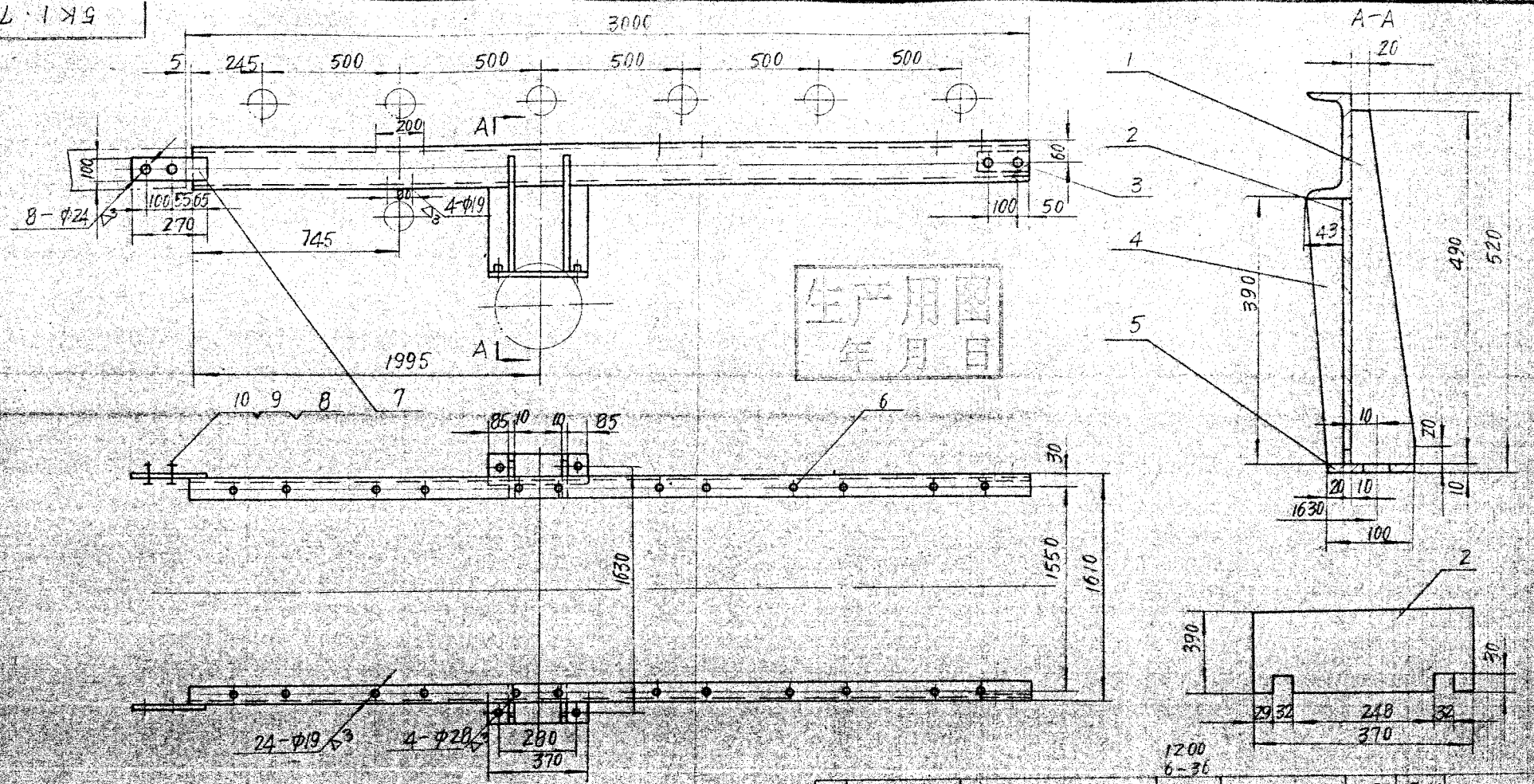

生产用图
年 月 日

序号	代号	名称	数量	材料	单重	总重	附注
5		扁钢 100×10 L=370	2	A3	2.83	5.66	
4		钢板 δ=10	4	"	1.07	4.28	
3		" 200×80×6	2	"	0.754	1.508	
2		" 370×390×10	2	"	11.02	22.04	
1		钢板 δ=10	4	A3	1.73	6.92	
10	GB93-76	垫圈 20	4	65Mn	0.015	0.06	
9	GB52-76	螺母 M20	4	A3	0.061	0.244	
8	GB30-76	螺栓 M20×50	4	"	0.18	0.72	
7		扁钢 100×10 L=270	2	"	2.12	4.24	
6		[120×53×5 L=2995	2	A3	36.18	72.36	

技术要求

全口焊缝为连续角焊，焊缝高度为被焊件最小厚度

标记	处数	文件号	签字	日期

设计	宋绍鹏	工艺会审	何振红
校对	陈洋	描图	陈洋
复核	郭小虎	描对	陈洋
标准检查	陈中庆	日期	86.3

中间架

L=3000

卫件

数量

5K1·7

图样标记 重量 比例

118.03

共 K118 张 第 张

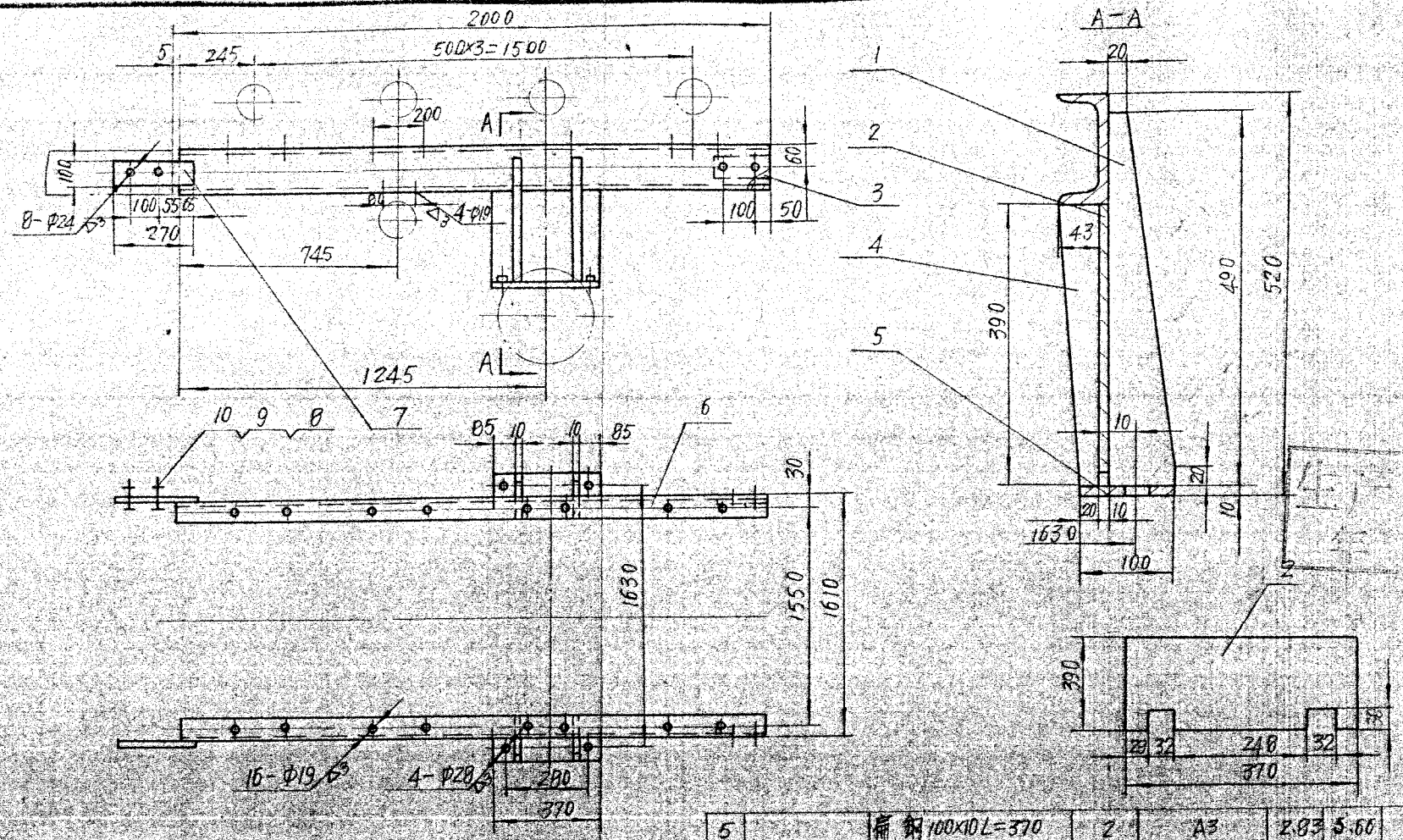

技术要求

全部焊缝为连续角焊，焊缝高度为被焊件最小厚度

序号	代号	名称	数量	材料	单重	总重	备注
10	GB93-76	垫圈 20	4	65Mn	0.015	0.06	
9	GB52-76	螺母 M20	4	A3	0.061	0.244	
8	GB30-76	螺栓 M20×50	4	"	0.18	0.72	
7		扁钢 100×10 L=270	2	"	2.12	4.24	
6		L120×53×55 l=1995	2	A3	24.16	48.32	
5		扁钢 100×10 L=370	2	A3	2.83	5.66	
4		钢板 δ=10	4	"	1.07	4.28	
3		" 200×80×6	2	"	0.754	1.508	
2		" 370×390×10	2	"	11.02	22.04	
1		钢板 δ=10	4	A3	1.73	6.92	

标记	处数	文件号	签字	日期
设计				
校对				
审核				
标准检查				

中间架

L=2000

图样标记	重量	比例
	93.79	
共 K119 张	第 张	

5K1-8

工序	数量

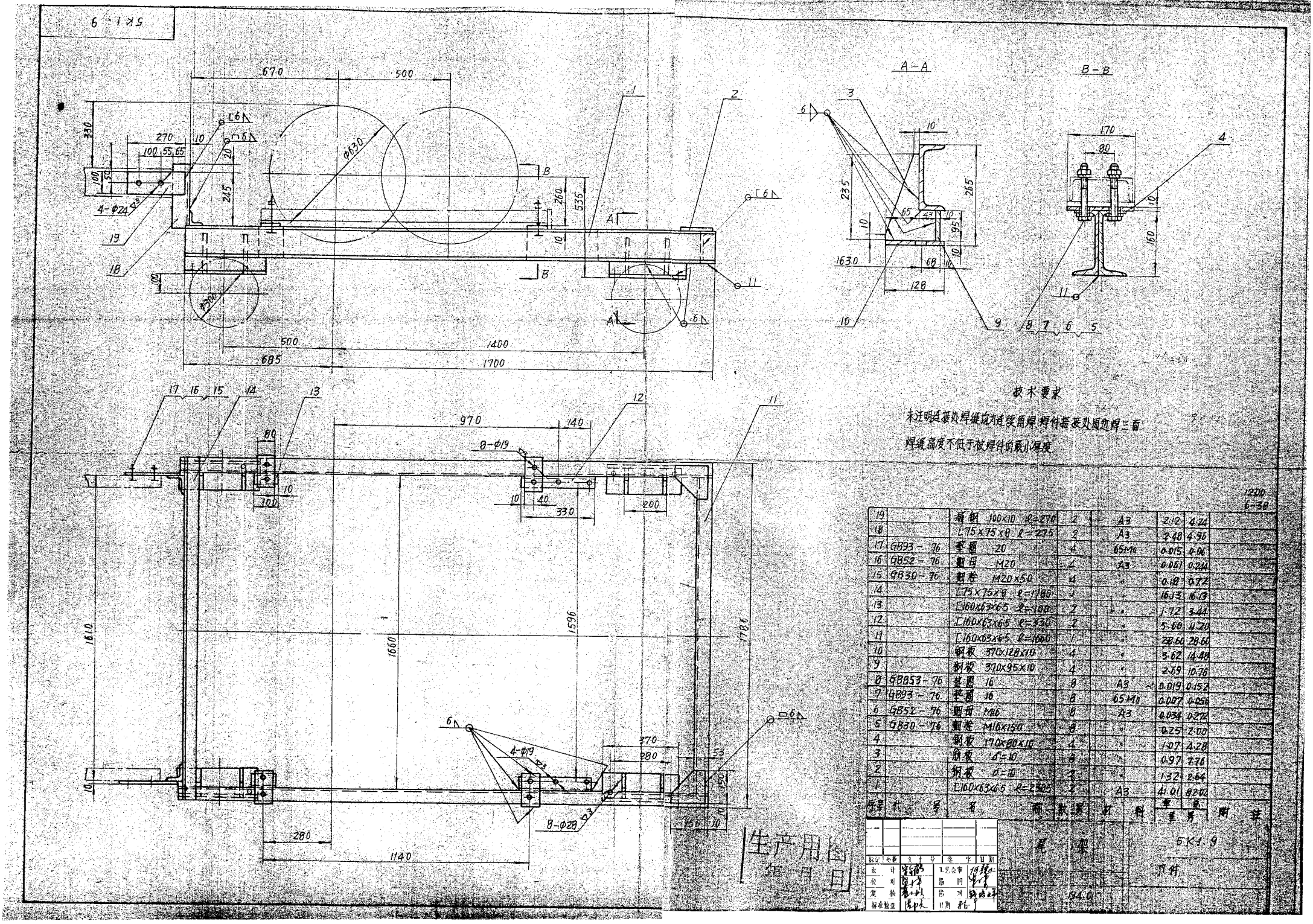

技术要求

未注明连接处焊缝均连续满焊，焊件端接处周边焊三面

焊缝高度不低于被焊件的最小厚度

序号	代号	名称	数量	材料	单重	总重	附注
19		扁钢 100×10 l=270	2	A3	2.12	4.24	
18		L75×75×8 l=275	2	A3	2.48	4.96	
17	GB93-76	垫圈 20	4	65Mn	0.015	0.06	
16	GB52-76	螺母 M20	4	A3	0.061	0.244	
15	GB30-76	螺栓 M20×50	4	"	0.18	0.72	
14		L75×75×8 l=1780	1	"	16.13	16.13	
13		[160×63×65 l=100	2	"	1.72	3.44	
12		[160×63×65 l=330	2	"	5.60	11.20	
11		[160×63×65 l=1660	1	"	28.60	28.60	
10		钢板 370×128×10	4	"	3.62	14.48	
9		钢板 370×95×10	4	"	2.69	10.76	
8	GB853-76	垫圈 16	8	A3	0.019	0.152	
7	GB93-76	垫圈 16	8	65Mn	0.007	0.056	
6	GB52-76	螺母 M16	8	A3	0.034	0.272	
5	GB30-76	螺栓 M16×150	8	"	0.25	2.00	
4		钢板 170×80×10	4	"	1.07	4.28	
3		钢板 δ=10	8	"	0.97	7.76	
2		钢板 δ=10	2	"	1.32	2.64	
1		[160×63×65 l=2505	2	A3	41.01	82.02	

1200
6-38

标记	处数	文件号	签字	日期
设计			工艺会签	
校对			监图	
审核			批准	
标准化检查			日期	

尾架

SK1.9

194.0

生产用图

年月日

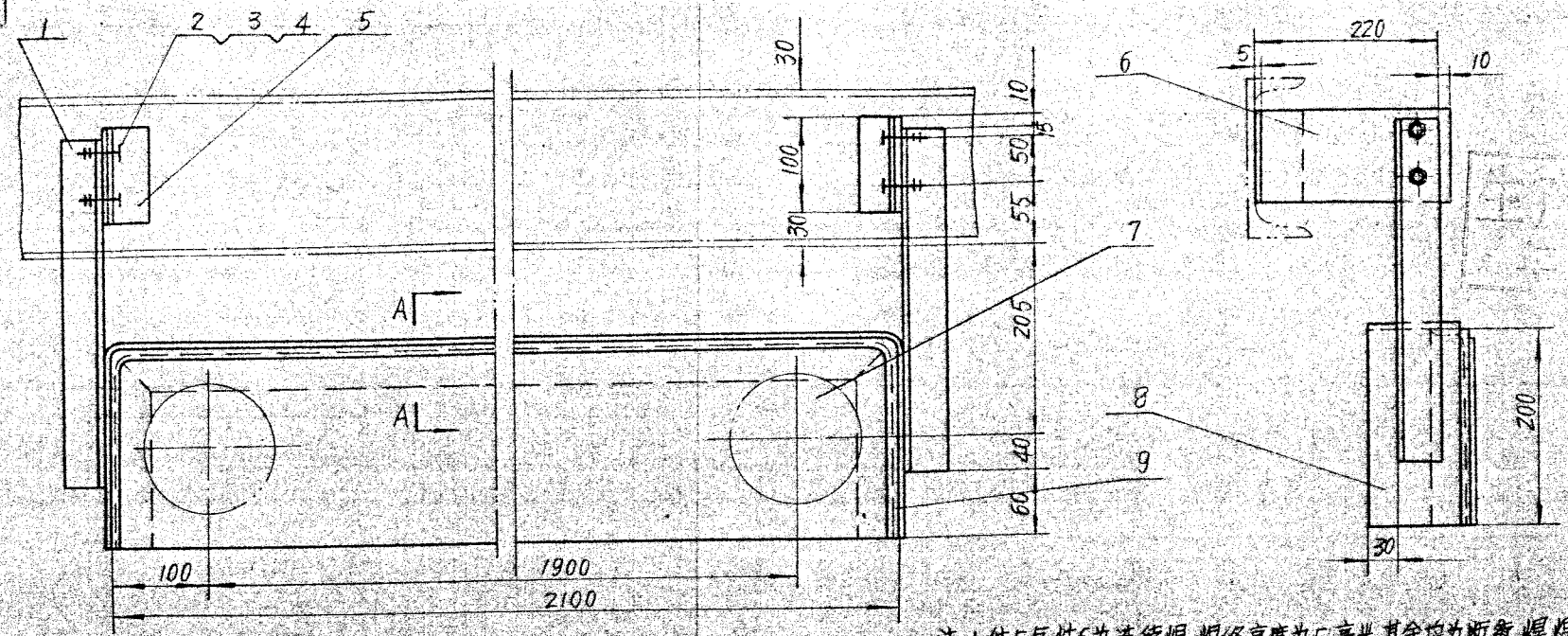

注：1.件5与件6为连续焊，焊缝高度为5毫米，其余均为断续焊焊缝！

2.件5现场安装时焊在尾架上。

件6

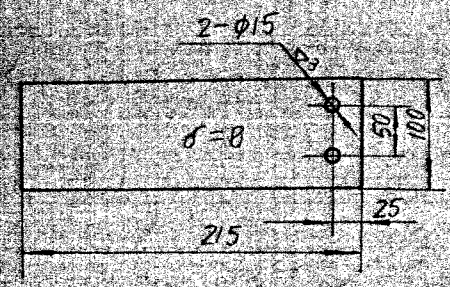

A-A

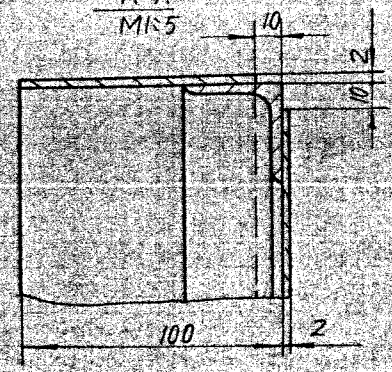

件1

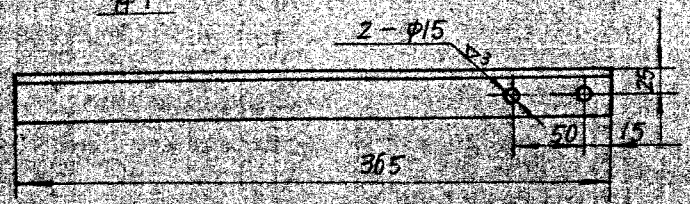

序号	代号	名称	数量	材料	重量(kg) 单重	重量(kg) 总重	附注
9		L40×40×4 l=2500	1	A3	6.06	6.06	
8		钢板 2500×90×2	1	"	4.71	4.71	
7		" 2080×190×2	1	"	6.2	6.2	
6		钢板 215×100×8	2	"	1.44	2.88	
5		L40×40×4 l=100	2	A3	0.3	0.6	
4	GB93-76	弹簧 12	4	65Mn	0.0046	0.0184	
3	GB52-76	螺母 AM12	4	A3	0.016	0.064	
2	GB30-76	螺栓 M12×30	4	"	0.037	0.148	
1		L40×40×4 l=365	2	A3	0.766	1.528	

1200
6-53

标记	处数	文件号	签字	日期
设计			工艺会审	
校对			指图	
复核			指到	
标准检查			日期	

鍵耙罩

部件

数量

5K2.16

图样标记	重量	比例
	22.3	
共 K135 张	第 张	

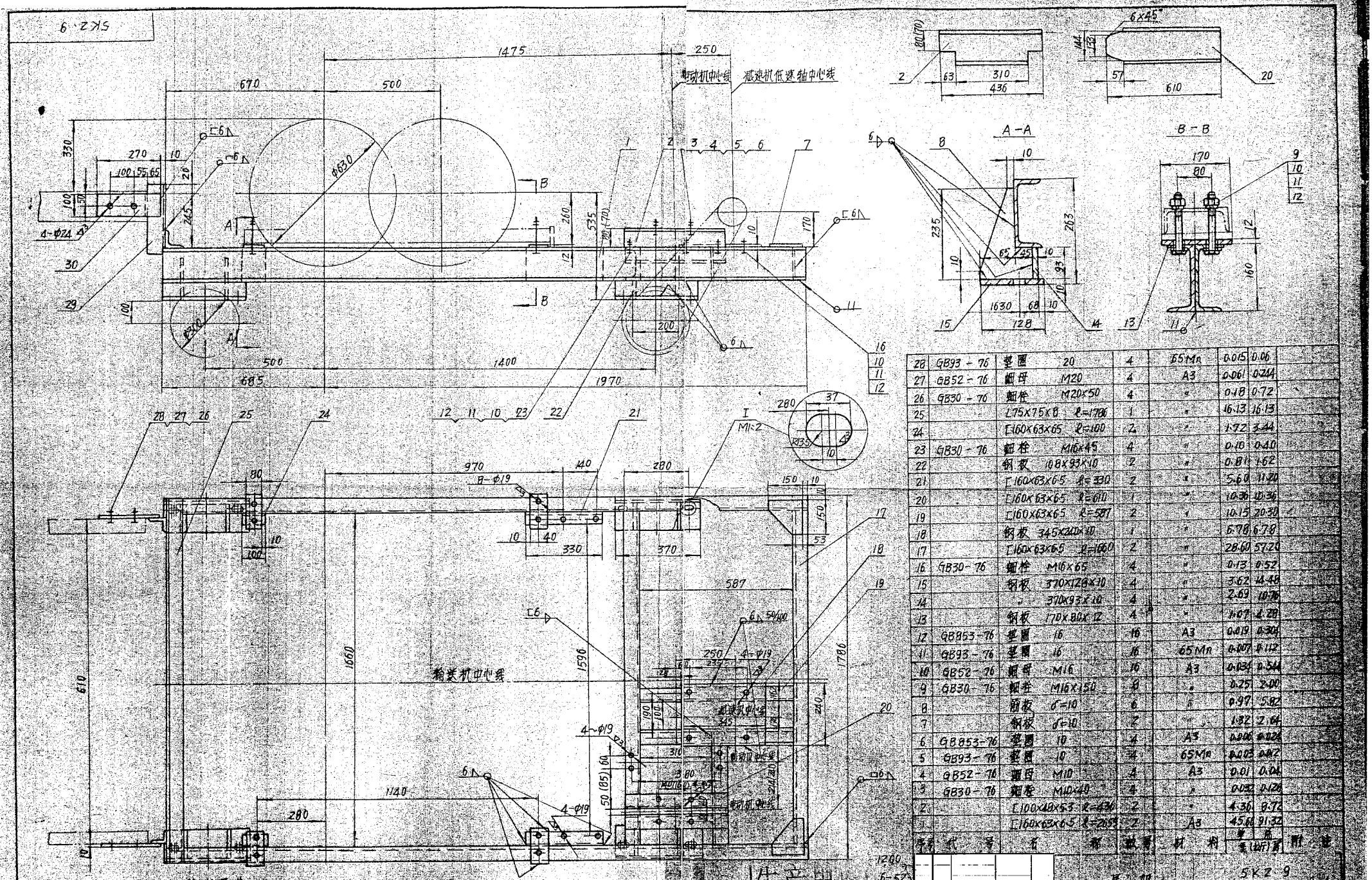

序号	代号	名称	数量	材料	单重(kg)	总重(kg)	备注
30		钢板 270×100×16	2	A3	2.12	4.24	
29		L75×75×8 l=2105	2	A3	2.48	4.96	
28	GB93-76	垫圈 20	4	65Mn	0.015	0.06	
27	GB52-76	螺母 M20	4	A3	0.061	0.244	
26	GB30-76	螺栓 M20×50	4	"	0.18	0.72	
25		L75×75×8 l=1706	1	"	16.13	16.13	
24		[160×63×65 l=100	2	"	1.72	3.44	
23	GB30-76	螺栓 M16×45	4	"	0.10	0.40	
22		钢板 108×93×10	2	"	0.81	1.62	
21		[160×63×65 l=330	2	"	5.60	11.20	
20		[160×63×65 l=610	1	"	10.36	10.36	
19		[160×63×65 l=587	2	"	10.15	20.30	
18		钢板 345×240×10	1	"	6.78	6.78	
17		[160×63×65 l=1600	2	"	28.60	57.20	
16	GB30-76	螺栓 M16×65	4	"	0.13	0.52	
15		钢板 370×128×10	4	"	3.62	14.48	
14		" 370×93×10	4	"	2.69	10.76	
13		钢板 170×80×12	4	"	1.07	4.28	
12	GB853-76	垫圈 16	16	A3	0.019	0.304	
11	GB93-76	垫圈 16	16	65Mn	0.007	0.112	
10	GB52-76	螺母 M16	16	A3	0.034	0.544	
9	GB30-76	螺栓 M16×150	8	"	0.25	2.00	
8		垫板 δ=10	6	"	0.97	5.82	
7		钢板 δ=10	2	"	1.32	2.64	
6	GB853-76	垫圈 10	4	A3	0.006	0.024	
5	GB93-76	垫圈 10	4	65Mn	0.003	0.012	
4	GB52-76	螺母 M10	4	A3	0.01	0.04	
3	GB30-76	螺栓 M10×40	4	"	0.032	0.128	
2		[100×48×53 l=430	2	"	4.36	8.72	
1		[160×63×65 l=2895	2	A3	45.66	91.32	

技术要求

1. 未注明连接处焊缝均为连续焊，焊件搭接处周边焊三面，焊缝高度不低于较焊件的最小厚度。
2. 括号内的数值为采用 JQZ-22-4 电动机时尺寸数值。

生产用图

年 月 日

标记	处数	更改文件号	签字	年月日
设计			工艺会审	
校对			绘图	
复核			审核	
标准检查			批准	

尾架

5KZ-9

几件

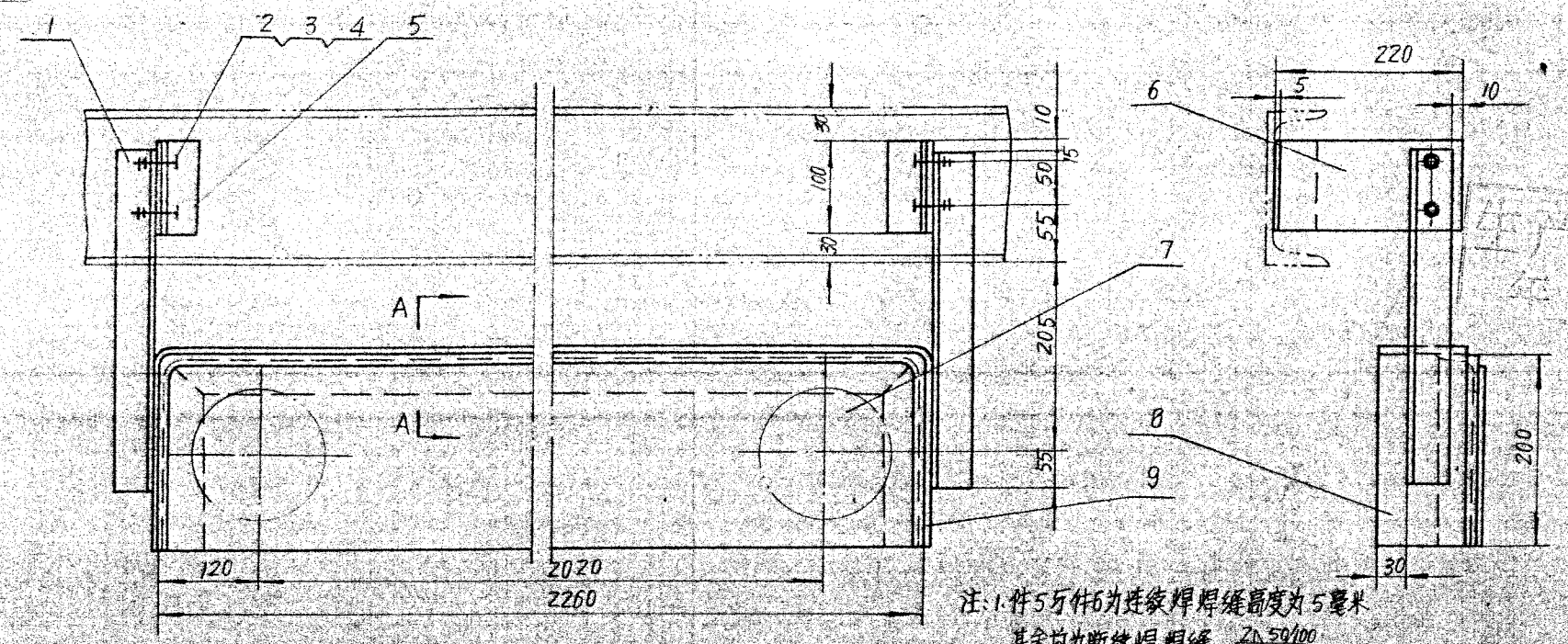

注：1. 件5与件6为连续焊焊缝高度为5毫米
其余均为断续焊焊缝 ⌒ 50/100
2. 件5现场安装时焊在尾架上

1200
6-57

件6

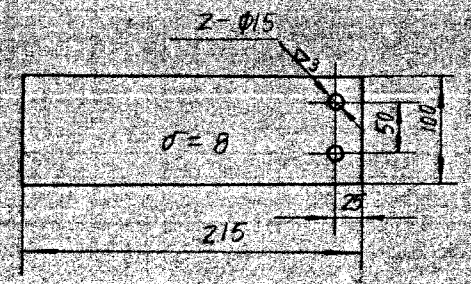

A-A
M1:5

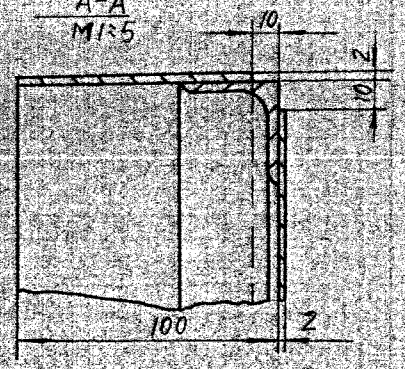

件1

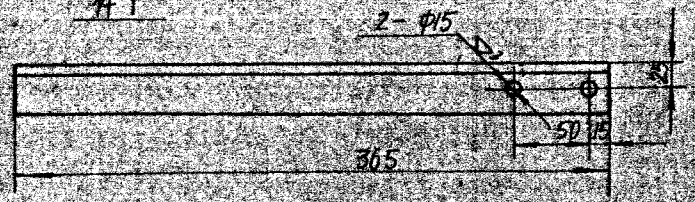

序号	代号	名称	数量	材料	单重	总重	附注
9		L40×40×4 l=2660	1	A3	6.45	6.45	
8		钢板 2660×90×2	1	"	3.76	3.76	
7		" 2240×190×2	1	"	6.65	6.65	
6		钢板 215×100×8	2	"	1.44	2.88	
5		L40×40×4 l=100	2	A3	0.3	0.6	
4	GB93-76	弹簧垫 12	4	65Mn	0.0046	0.0184	
3	GB52-76	螺母 M12	4	A3	0.016	0.064	
2	GB30-76	螺栓 M12×30	4	"	0.037	0.148	
1		L40×40×4 l=365	2	A3	0.764	1.528	

标记	处数	文件号	签字	日期
设计			工艺会审	
校对			描图	
复核			描对	
标准检查			日期	

挺轮罩

5K3.16

换算标记	重量	比例
	22.3	
共 1739张	第 张	

F件

数量

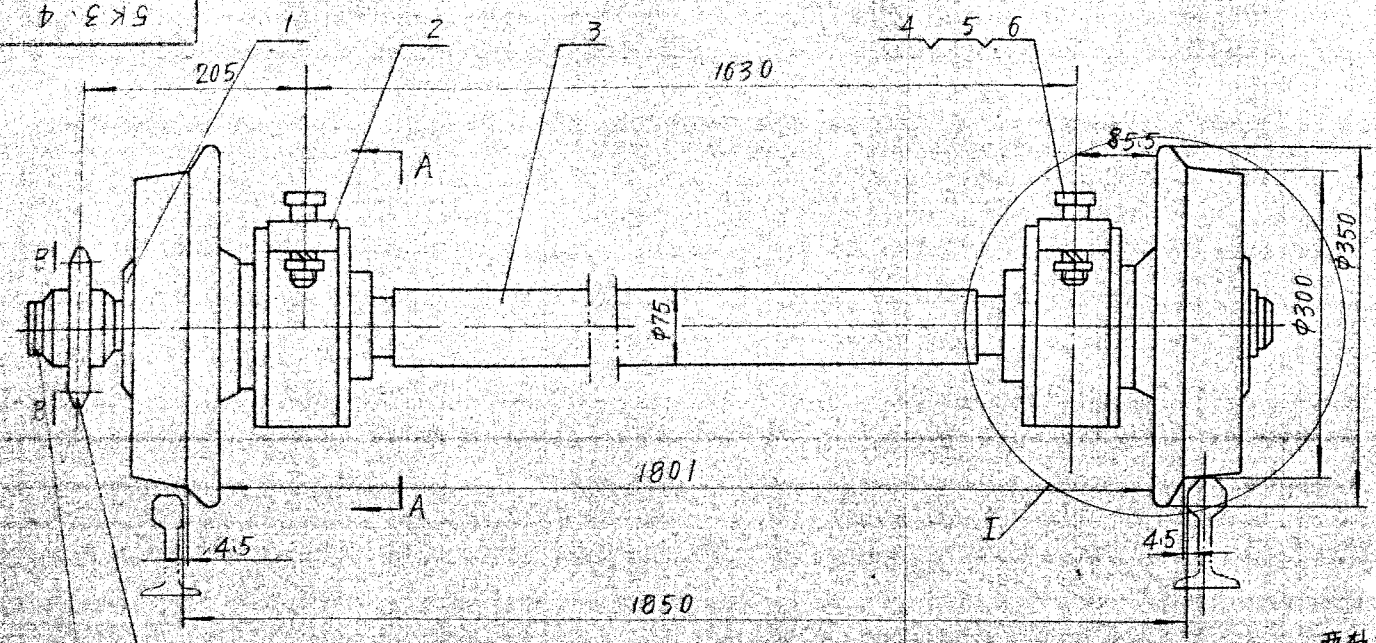

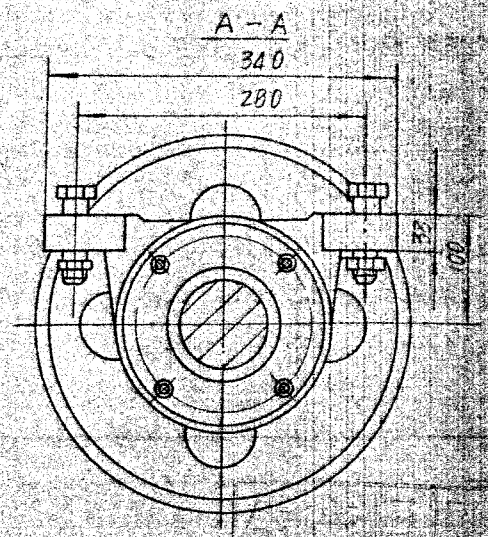

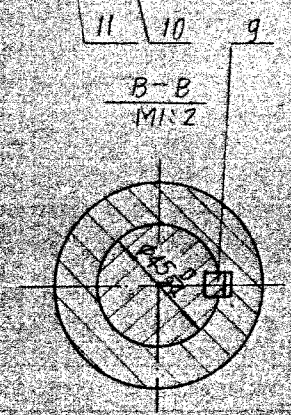

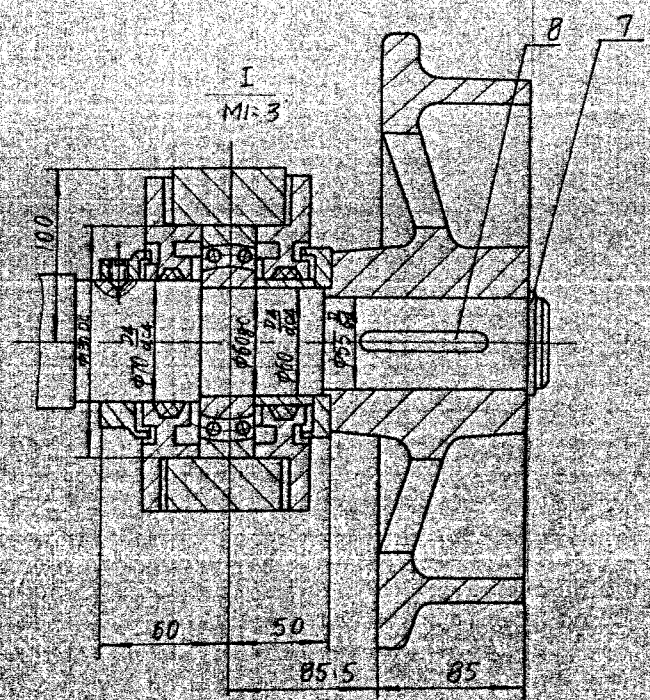

技术要求

两轴承座中的一个所用纸垫由 Z₁60－5 (δ=0.5) 改用 Z₂60-5 (δ=1.5)

1200
6-58

序号	代号	名称	数量	材料	单重	总计	备注
11	GB894－76	挡圈 45	1	65Mn	0.008	0.008	
10	4K3.4－1	链轮	1	45	4.22	4.22	借用
9	GB1096－72	键 14×60	1	45	0.075	0.075	
8	GB1096－72	键 16×90	2	45	0.113	0.226	
7	GB894－76	挡圈 55	1	65Mn	0.013	0.013	
6	GB893－76	垫圈 24	4	65Mn	0.026	0.104	
5	GB52－76	螺母 M24	4	A3	0.112	0.448	
4	GB30－76	螺栓 M24×75	4	A3	0.353	1.412	
3	5K1.14－2	轴	1	45	59.30	59.30	借用
2	TDZ3.60	轴承座	2	铸件	19.3	38.6	
1	1K1.13－1	车轮	2	ZGZ5或GT45-5	25	50	借用

标记	处数	文件号	签字	日期

设计		工艺会审	
校对		描图	
复核		描校	
标准检查		日期	

行走轮对

5K3.4

图样标记	重量	比例
	15.6	

共 K140 张 第 张

铸件 数量

5K3.6

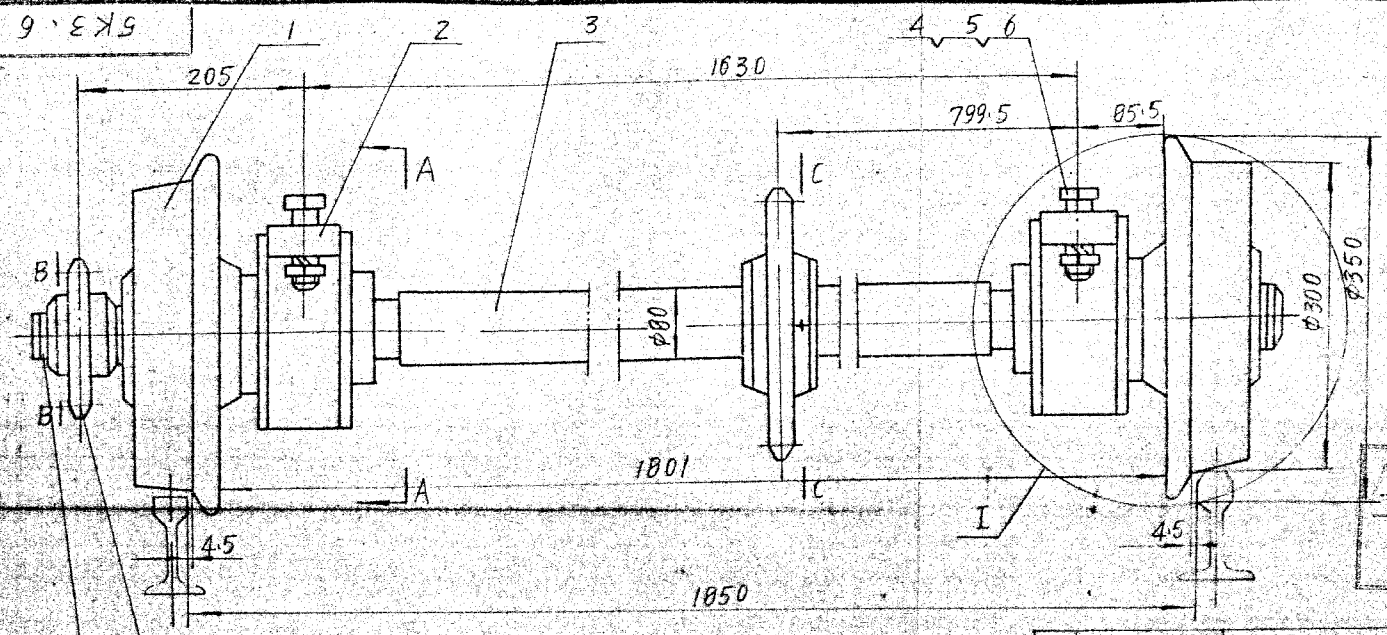

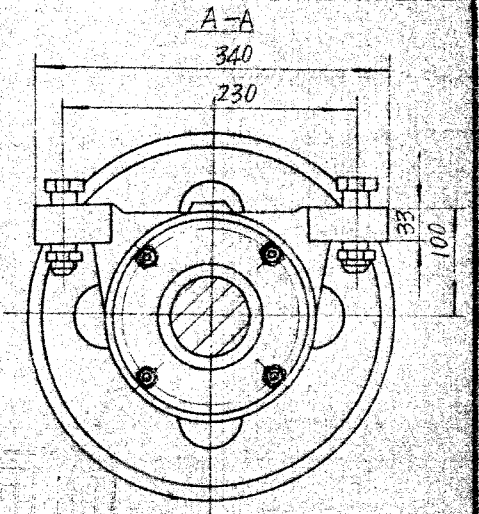

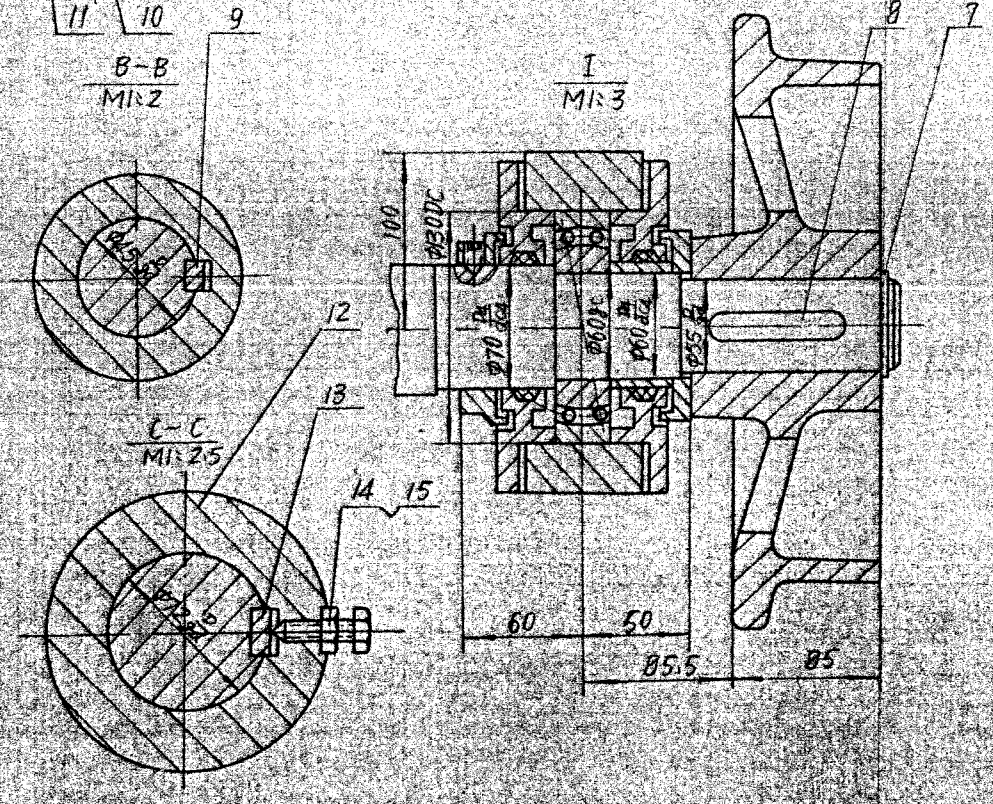

序号	代号	名称	数量	材料	单重	总计重量	附注
15	GB52-76	螺母 M10	1	A3	0.011	0.011	
14	GB86-76	螺钉 M10×50	1	35	0.041	0.041	
13	GB1096-72	键 20×70	1	45	0.132	0.132	
12	4K3.6-1	链轮	1	ZG35	13.9	13.9	借用
11	GB894-76	挡圈 45	1	65Mn	0.008	0.008	
10	4K3.4-1	链轮	1	45	4.22	4.22	借用
9	GB1096-72	键 14×60	1	"	0.075	0.075	
8	GB1096-72	键 16×90	2	45	0.113	0.226	
7	GB894-76	挡圈 55	1	65Mn	0.013	0.013	
6	GB93-76	垫圈 24	4	65Mn	0.026	0.104	
5	GB52-76	螺母 M24	4	A3	0.112	0.448	
4	GB30-76	螺栓 M24×75	4	A3	0.353	1.062	
3	5K1.17-2	轴	1	45	61.98	61.98	借用
2	TDZ360	轴承座	2	铸件	19.3	38.6	"
1	1K1.13-1	车轮	2	ZG25或0Cr45-5	25	50	借用

标记	处数	文件号	签字	日期
设计			工艺会审	
校对			描图	
复核			描对	
标准检查			日期	

行走轮对

5K3.6

图样标记	重量	比例
	170	
共 K1A1 张	第 张	

部件	数量

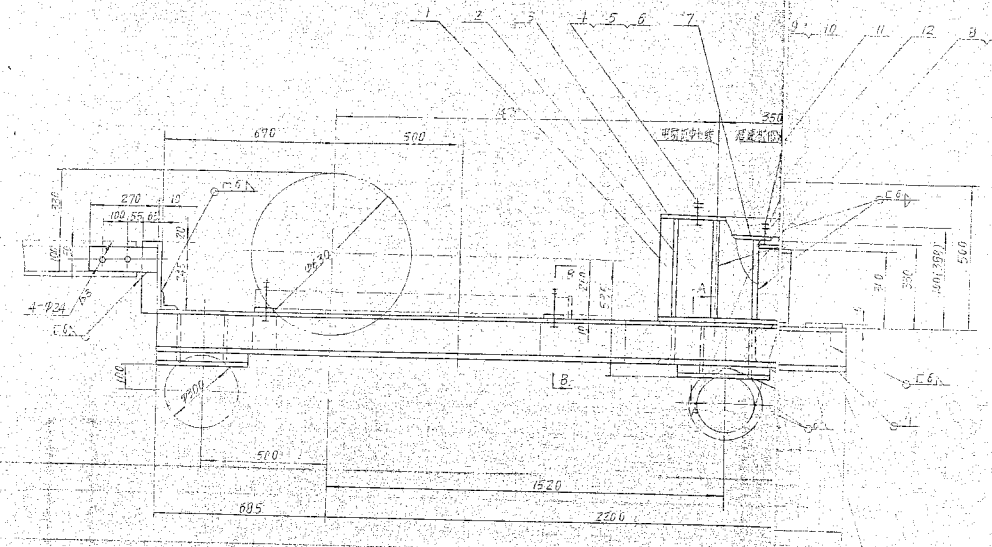

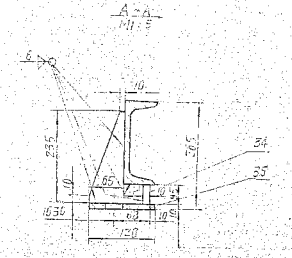

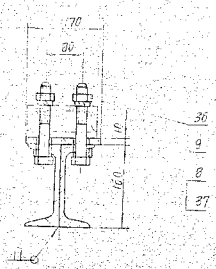

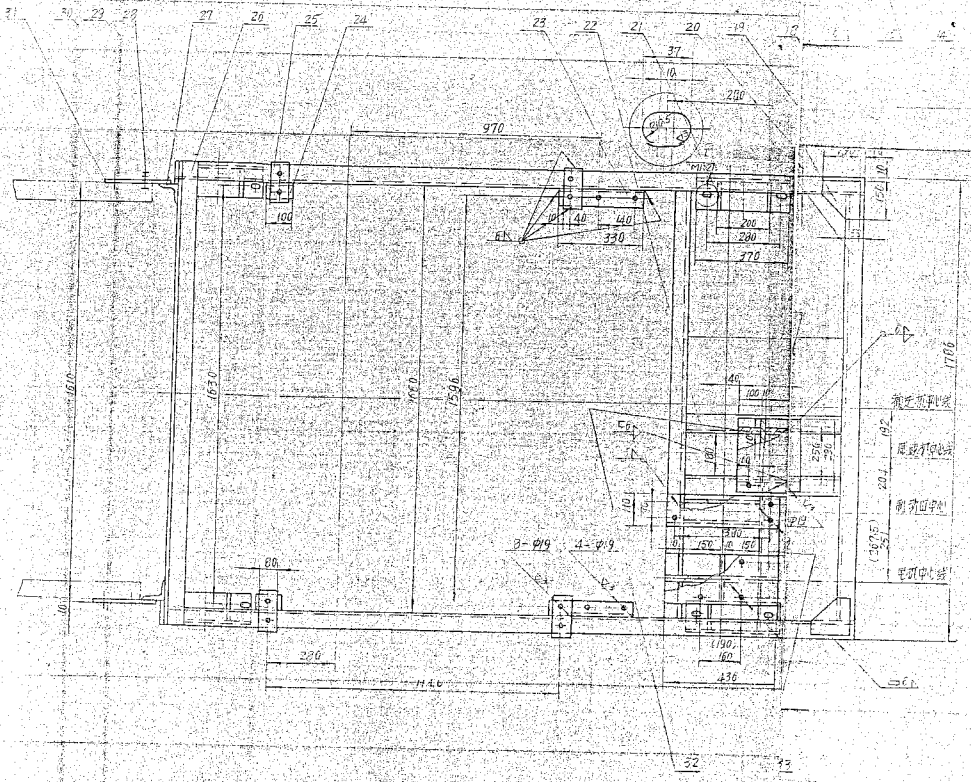

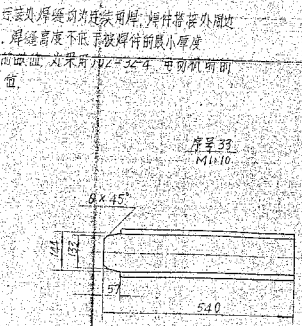

技术要求

1. 未注明运装处焊缝均为连续角焊，焊件搭接处周边焊三面，焊缝高度不低于较焊件的最小厚度
2. 箱梁内部喷油，外采用JQZ-32-4，中间机前制尺寸做值

序号	代号	名称	数量		材料	单重	总重	附注
37	GB853-76	垫圈 16	8		A3	0.019	0.152	
36	GB30-76	螺栓 M16×150	8			0.25	2	
35		钢板 370×120×10	4			9.52	4.48	
34		钢板 370×95×10	4			7	4	
33		槽钢 160×63×6.5 L=280	1			8.52	8.52	
32		扁钢 100×10 L=280	2			2.22	4.44	
31		扁钢 100×10 L=270	2		A3	2.12	4.24	
30	GB93-76	弹垫 20	4		65Mn	0.015	0.06	
29	GB52-76	螺母 M20	4		A3	0.601	0.244	
28	GB30-76	螺栓 M20×50	4			0.18	0.72	
27		角钢 75×75×8 L=275	2			2.4	4.8	
26		扁钢 75×75×8 L=1796	1			14.95	14.95	
25		扁钢 80×10 L=170	4			0.94	3.72	
24		槽钢 160×63×6.5 L=160	2			5.72	3.44	
23		〃 L=330	2			4.6	9.2	
22		槽钢 160×63×6.5 L=862	2			14	28	
21		肋板 δ=10	8			0.81	6.48	其中一块见140
20		槽钢 160×63×6.5 L=288	2			4.08	8.16	
19		槽钢 160×63×6.5 L=1660	2			23.43	46.86	
18		钢板 δ=10	2			13.2	26.4	
17		280×210×10	2			4.66	9.32	
16		280×290×10	2			6.45	12.9	
15		280×140×10	2			3.1	6.2	
14		钢板 470×290×10	2			10.6	21.2	
13	GB30-76	螺栓 M16×60	4			0.1	0.4	
12		钢板 310×310×10	2			8.2	16.4	
11		钢板 310×110×10	2			2.46	4.92	
10	GB30-76	螺栓 M16×40	4		A3	0.117	0.468	
9	GB93-76	垫圈 16	16		65Mn	0.007	0.112	
8	GB52-76	螺母 M16	16		A3	0.034	0.54	
7		钢板 430×110×10	2		A3	3.8	7.6	
6	GB93-76	垫圈 10	4		65Mn	0.003	0.012	
5	GB52-76	螺母 M10	4		A3	0.01	0.04	
4	GB30-76	螺栓 M10×40	4			0.032	0.128	
3		钢板 430×200×10	2			6.5	13	
2		[illegible]	6			2.72	16.3	
1		钢板 [illegible]	1		A3	13.1	13.1	

设计		工艺会审		箱架	5K3.91
审定		审定		11件	
复核		审核		302 1:10	
指导教师		日期		K138	

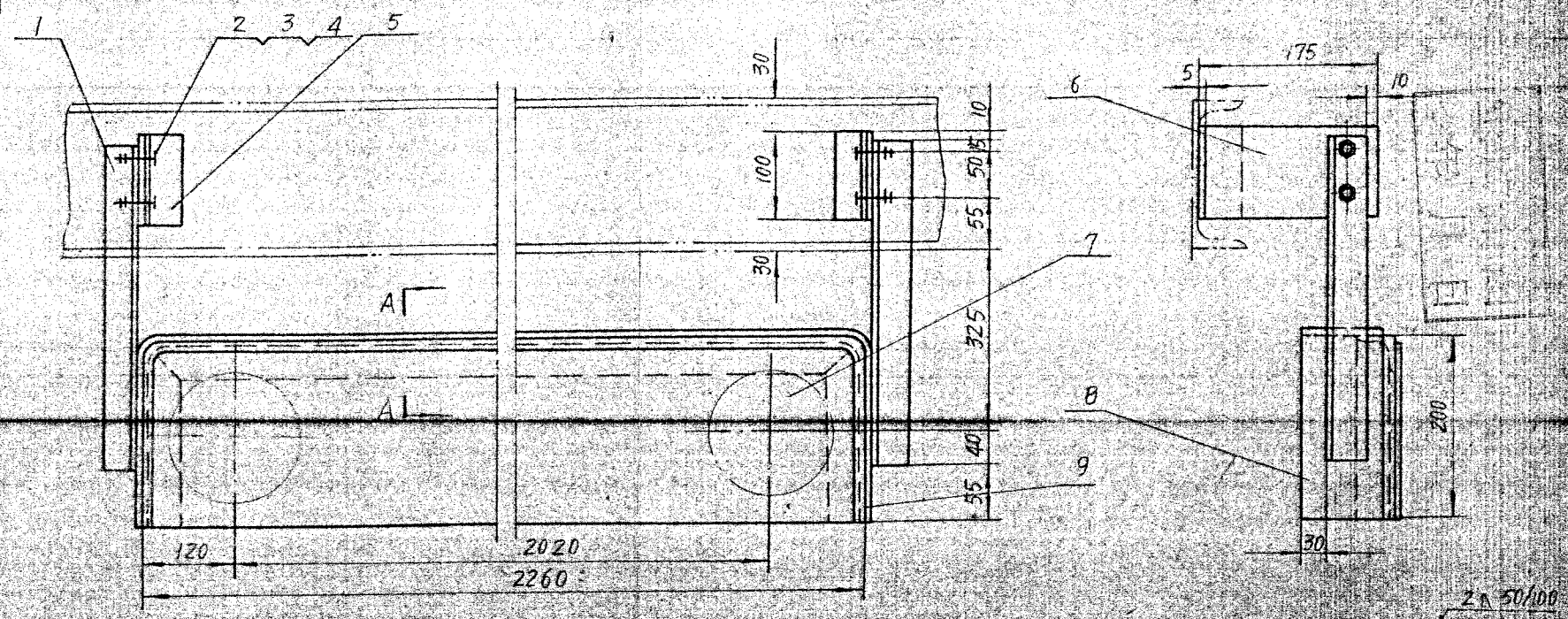

注：1. 件5与件6为连续焊，焊缝高度为5毫米其余均为断续焊焊缝

2. 件5现场安装时焊在头架上

1200
6-63

件6

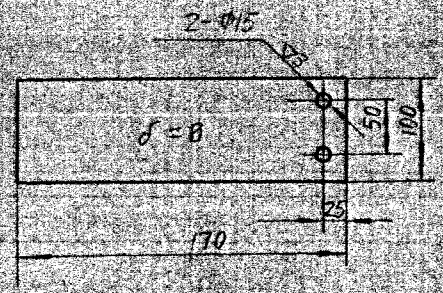

A-A
M1:5

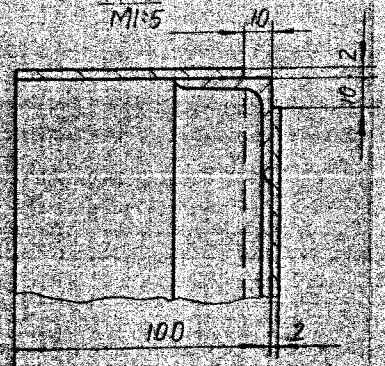

件1

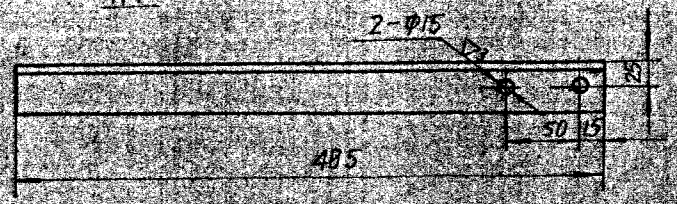

序号	代号	名称	数量	材料	单重	总重	备注
9		L40×40×4 l=2660	1	A3	6.45	6.45	
8		钢板 2660×90×2	1	〃	3.7	3.7	
7		〃 2240×190×2	1	〃	6.65	6.65	
6		钢板 170×100×8	2	〃	0.95	1.90	
5		L40×40×4 l=100	2	A3	0.3	0.6	
4	GB93-76	平垫 12	4	65Mn	0.0046	0.0184	
3	GB52-76	螺母 M12	4	A3	0.016	0.064	
2	GB30-76	螺栓 M12×30	4	〃	0.037	0.148	
1		L40×40×4 l=485	2	A3	1.054	2.108	

标记	处数	文件号	签字	日期

设计	宋[illegible]	工艺会审	[illegible]
校对	[illegible]	描图	[illegible]
复核	[illegible]	描对	[illegible]
标准检查	[illegible]	日期	86-[illegible]

链轮罩

5K4-16

图样标记	重量	比例
	2.6	
共 K145 张	第	张

17件

数量

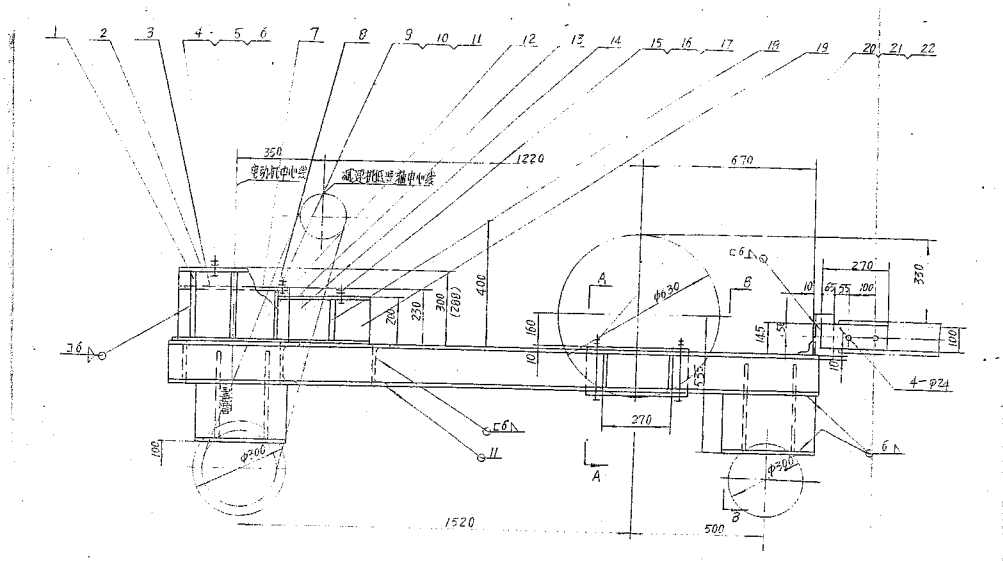

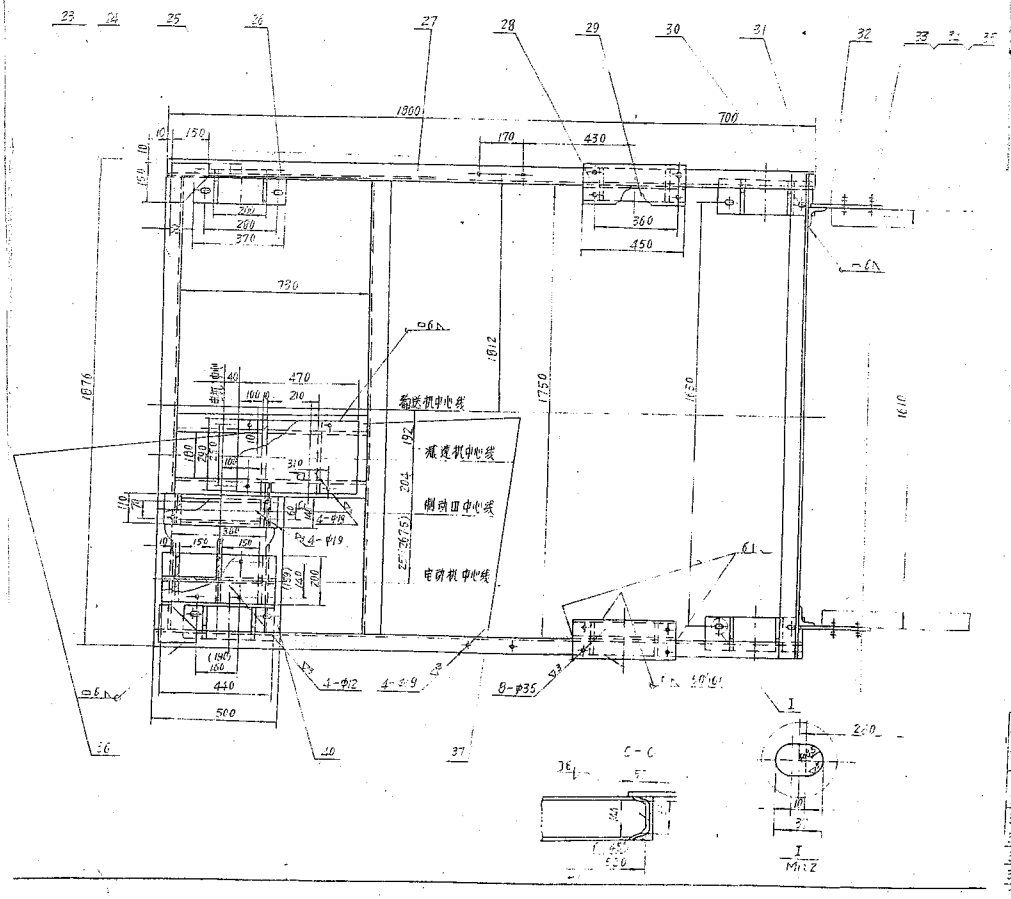

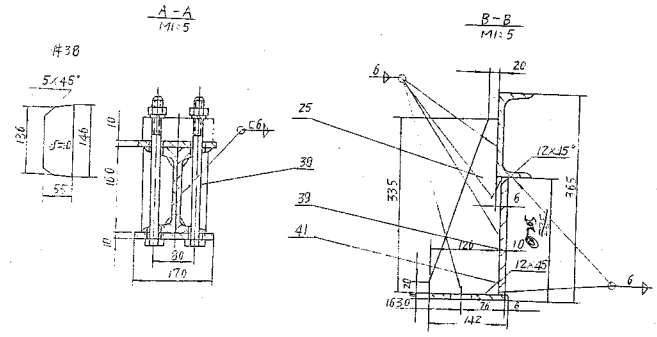

技术要求

1. 未注明连接处焊缝应为连续角焊，杆件搭接处周边焊三面，焊缝高度不低于被焊件的最小厚度。
2. 指导有制的低方采用JQ2-32-4的制动尺寸。

序号	代号	名称	数量	材料	单重	总重	备注
31		角钢 75×75×8 l=1[illegible]	2	A3	1.35	2.70	
30		角钢 75×75×8 l=1876	1	"	16.8	16.8	
29		槽钢 160×63×6.5 l=450	2	"	6.8	13.6	
28		钢板 450×170×10	4	"	4.08	18.76	
27		槽钢 160×63×6.5 l=2500	2	"	42.5	85	
26		钢板 370×142×10	4	"	4.21	16.84	
25		角板 δ=10	8	"	1.877	4.90	
24		钢板 δ=10	2	"	1.387	2.774	
23		槽钢 160×63×6.5 l=1750	2	A3	29.8	59.6	
22	GB93-76	弹圈 30	8	65Mn	0.026	0.208	
21	GB52-76	螺母 M30	8	A3	0.112	0.896	
20	GB30-76	螺栓 M30×270	8	"	1.028	8.22	
19		钢板 180×120×10	4	"	1.8	3.6	
18		钢板 290×180×10	2	A3	3.73	7.46	
17	GB93-76	弹圈 16	4	65Mn	0.007	0.028	
16	GB52-76	螺母 M16	4	A3	0.034	0.136	
15	GB30-76	螺栓 M16×60	4	"	0.12	0.48	
14		钢板 180×210×10	2	"	2.7	5.4	
13		" 470×290×10	2	"	10.63	21.26	
12		钢板 310×210×10	2	A3	6.7	13.4	
11	GB93-76	弹圈 16	4	65Mn	0.007	0.028	
10	GB52-76	螺母 M16	4	A3	0.034	0.136	
9	GB30-76	螺栓 M16×40	4	"	0.09	0.36	
8		钢板 210×110×10	2	"	2.5	5	
7		钢板 440×110×10	2	A3	4.12	8.24	
6	GB93-76	弹圈 10	4	65Mn	0.003	0.012	
5	GB52-76	螺母 M10	4	A3	0.01	0.04	
4	GB30-76	螺栓 M10×40	4	"	0.032	0.128	
3		钢板 (440×200×10 / 440×200×10)	1	"	9.0	9.0	
2		" 440×200×10	2		6.52	13.04	
1		钢板 (200×90×10 / 200×90×10)	6	A3	2	2	

材料明细表

总重 396 公斤

41		钢板 370×195×10	4	A3	6.23	24.92	
40		槽钢 160×63×6.5 l=[illegible]	1	"	9	9	
[illegible]		钢板 δ=10	8	"	1.62	4.96	
[illegible]		槽钢 160×63×6.5 l=[illegible]	2	"	24	24.8	
36		钢板 180×100×10	2	A3	1.29	2.58	
35	GB93-[illegible]	弹圈 20	4	65Mn	0.015	0.06	
34	GB52-76	螺母 M20	4	A3	0.06	0.24	
33	GB30-[illegible]	螺栓 M20×50	4	"	0.15	0.72	

设计		校对		工艺检查		批准
审核		审定		主管工程师		主管厂长

头架

5K4.2

下件

412

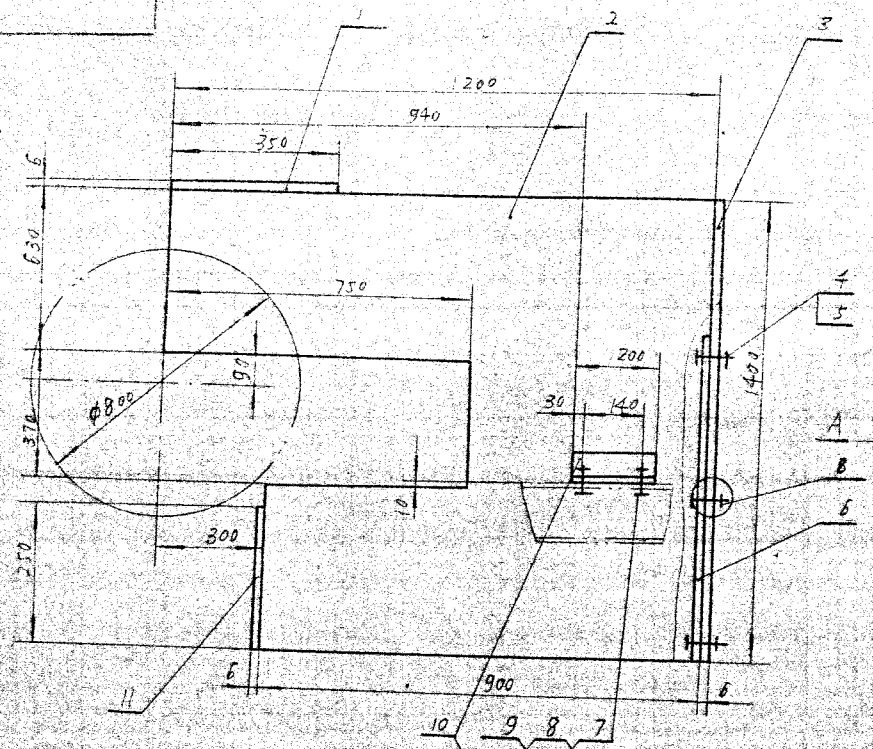

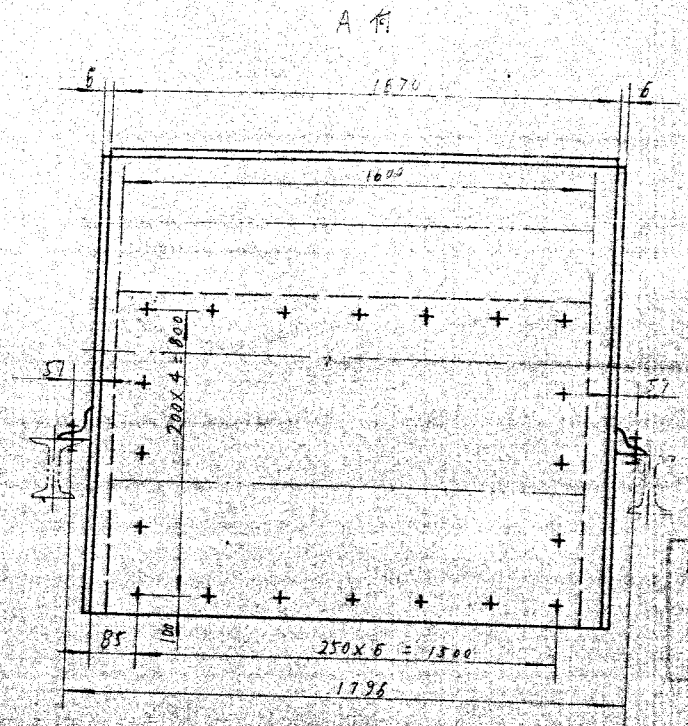

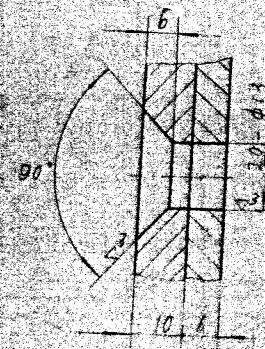

B 处钻孔图

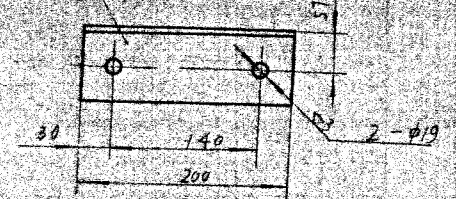

技术要求

1. 全T焊缝为连续角焊，焊缝高度为6毫米
2. 件10按装时焊接

序号	代号	名称	数量	材料	单重	总重	附注
11		钢板 1676×250×6	1	A3	19	19	
10		190×56×5 L=200	2	"	1.93	3.86	
9	GB853-76	垫圈 16	4	"	0.019	0.076	
8	GB52-76	螺母 M16	"	"	0.034	0.136	
7	GB30-76	螺栓 M16×40	"	"	0.094	0.376	
6		钢板 1500×1000×10	1	"	125.60	125.60	
5	GB52-76	螺母 M12	20	"	0.016	0.320	
4	GB68-76	螺钉 M12×30	"	"	0.052	1.04	
3		钢板 1670×1400×6	1	"	117.08	117.08	
2		" 1400×1200×6	2	"	60.40	120.80	
1		" 1670×350×6	1	"	28.05	28.05	

标记	处数	文件号	签字	日期

设计	[illegible]	工艺会审	[illegible]
校对	[illegible]	描图	[illegible]
复核	[illegible]	描对	[illegible]
标准检查	[illegible]	日期	86.3

尾T溜槽

6K1、11

图样标记	重量	比例
	4209T	

共 K156 张 第 张

JIN GONG CAN KAO

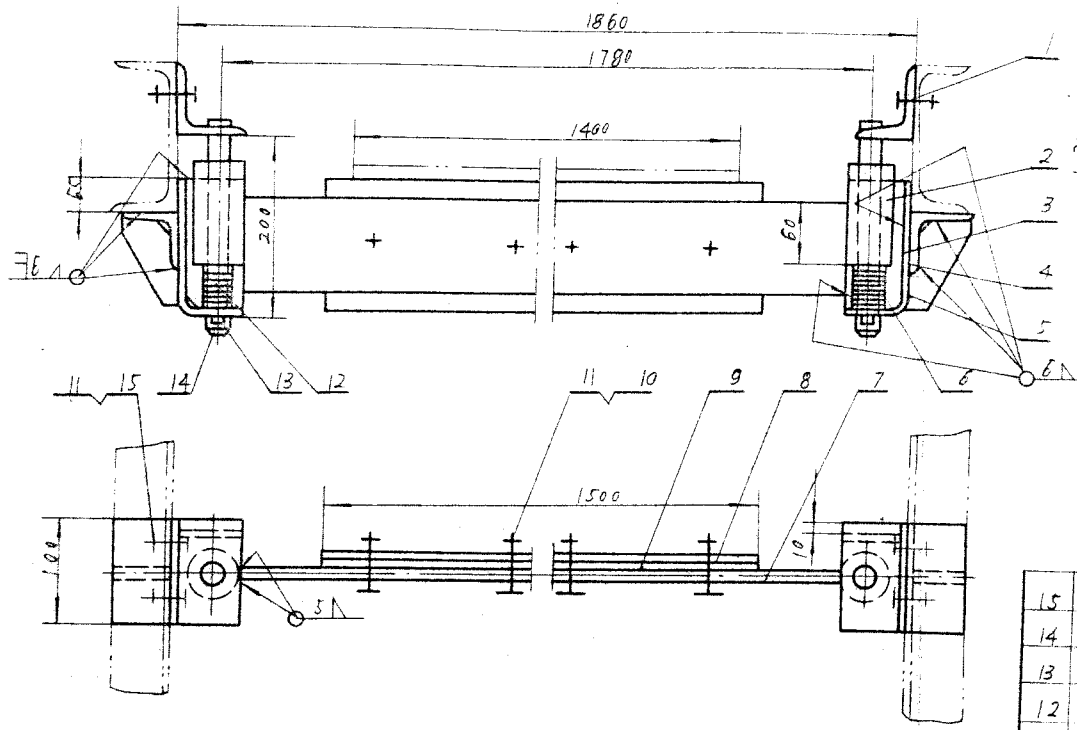

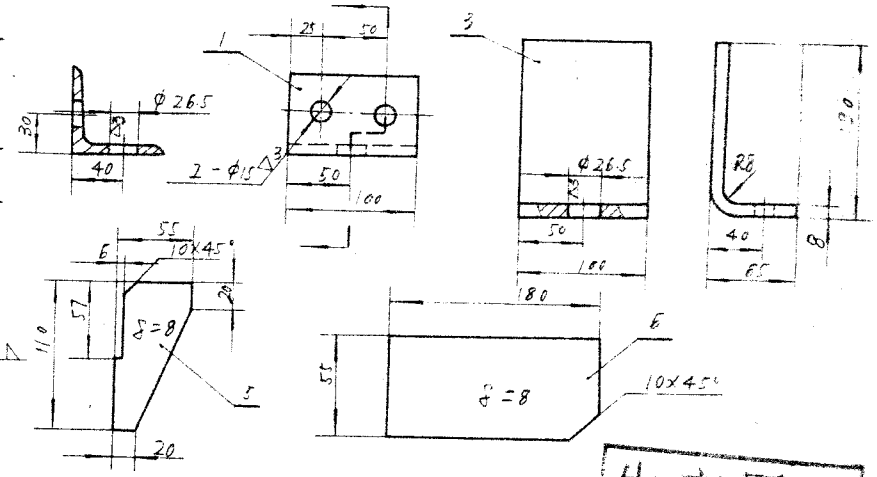

生产用图

年 月 日

序号	代号	名称	数量	材料	重量 单	重量 总	附注
15	GB30-76	螺栓 M12×30	4	A3	0.06	0.24	
14	1K1.12-2	销	2	"	0.55	1.10	借用
13	GB91-76	开口销 5×30	"	"	0.006	0.012	
12	1E3-6	压簧	"	冷拉碳素弹簧钢丝	0.114	0.228	"
11	GB52-76	螺母 M12	15	A3	0.025	0.375	
10	GB30-76	" 栓 M12×40	1	"	0.07	0.77	
9	6E5-3	副板	1	工业橡胶	2.76	2.76	"
8	" -2	垫 "	1	A3	3.63	3.63	"
7		钢板 δ=3	1	"	10.86	10.86	
6		" δ=8	2	"	0.62	1.24	
5		" "	"	"	0.23	0.46	
4		L63×63×6 l=100	"	"	0.57	1.14	
3		钢板 δ=8	"	"	1.90	3.80	
2	1K1.12-1	压块	"	"	1.3	2.6	"
1		L63×63×6 l=100	"	"	0.57	1.14	

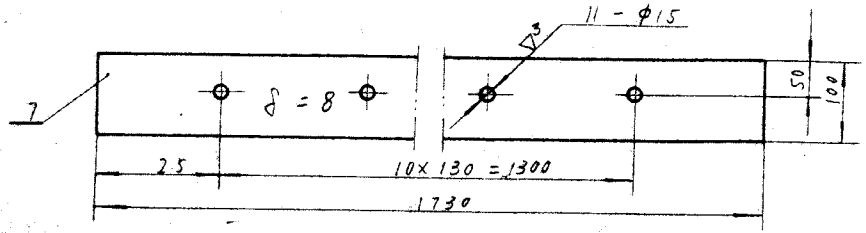

标记	处数	文件号	签字	日期
设计			工艺会审	
校对			描图	
复核			描对	
标准检查			日期	86.7

尾下清扫口

下件

6K1、12

图样标记	重量	比例
	30.35	

共 K157 张 第 张

JIN.GONG.CAN.KAO

1400

6K1·13

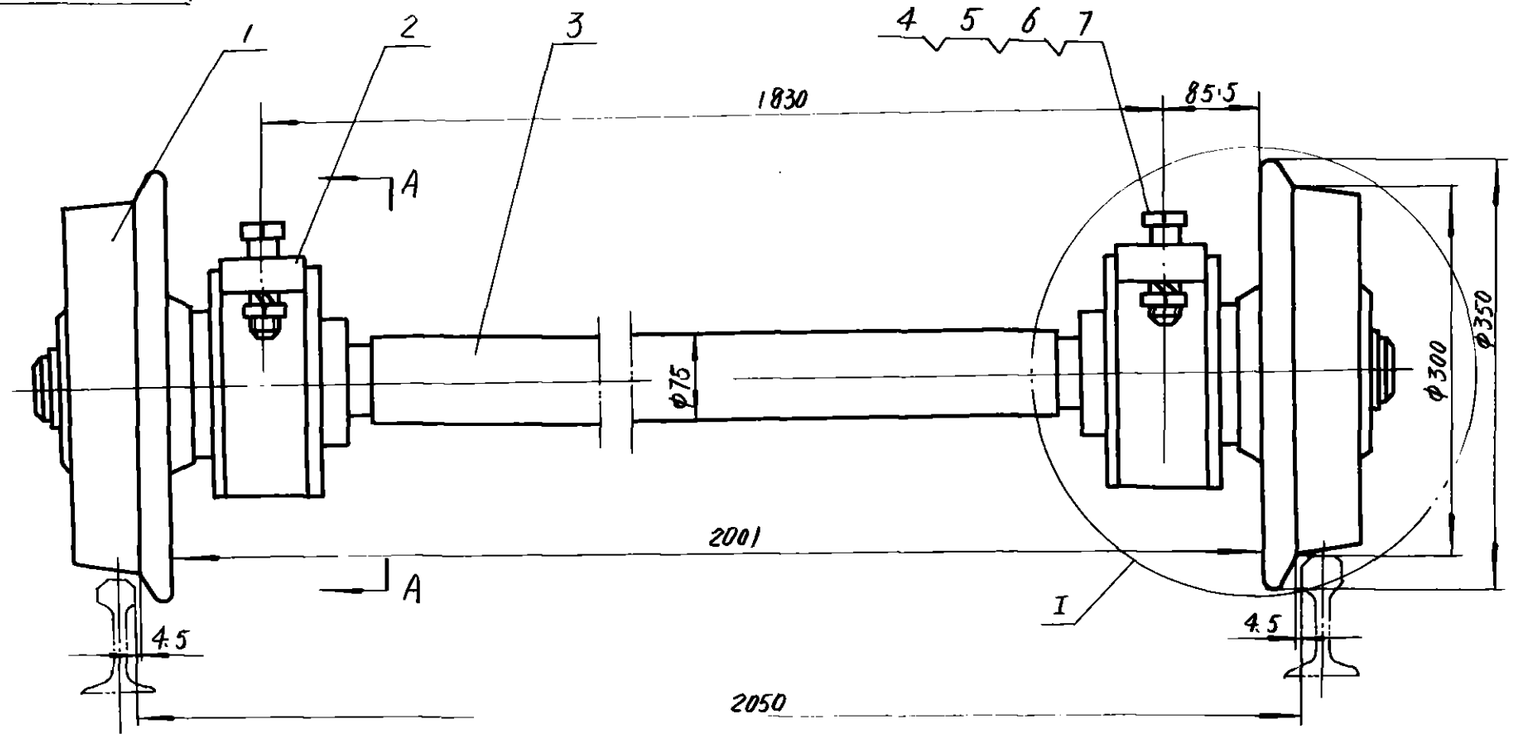

A—A

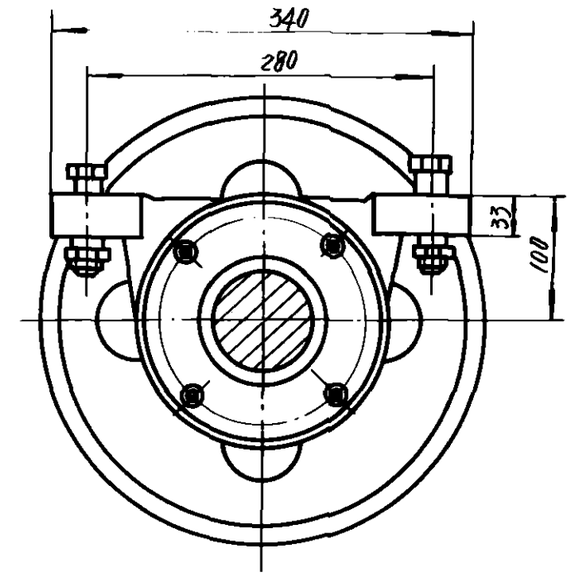

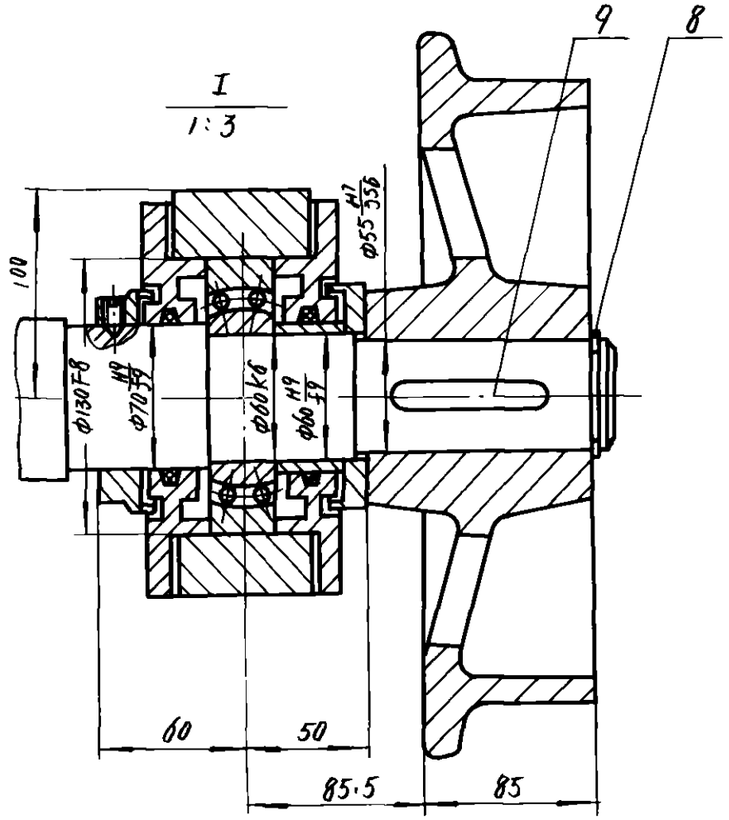

注：两轴承座中的一个所用纸垫由Z₁60-5（δ0.5）改为Z₂60-5（δ1.5）。

86

序号	代号	名称	数量	材料	单件重量(kg)	总计重量(kg)	附注
9	GB1096-79	键 16×90	2	45	0.113	0.226	
8	GB894-76	挡圈 55	2	65Mn	0.013	0.026	
7	GB95-76	垫圈 24	8	A3	0.031	0.248	
6	GB93-76	垫圈 24	4	65Mn	0.026	0.104	
5	GB52-76	螺母 M24	4	A3	0.112	0.448	
4	GB30-76	螺栓 M24×80	4	A3	0.353	1.412	
3	6K1.13-2	轴	1	45	64.86	64.86	
2	DTZ3 60	轴承座	2	部件	19.3	38.6	借用
1	1K1.13-1	车轮	2	ZG25或DT45-5	25	50	借用

标记	处数	文件号	签字	日期		
设计		宋[illegible]	工艺会审	何[illegible]	行走轮对	6K1·13
校对		贾[illegible]	描图	朱[illegible]		图样标记 / 重量 157 / 比例
复核		[illegible]	描对	[illegible]		共 张 / 第 K158 张
标准检查		[illegible]	日期	86.9	部件	上海起重运输机械厂

旧底图总号

底图总号

日期 签字

6K1.13-2

其余 25

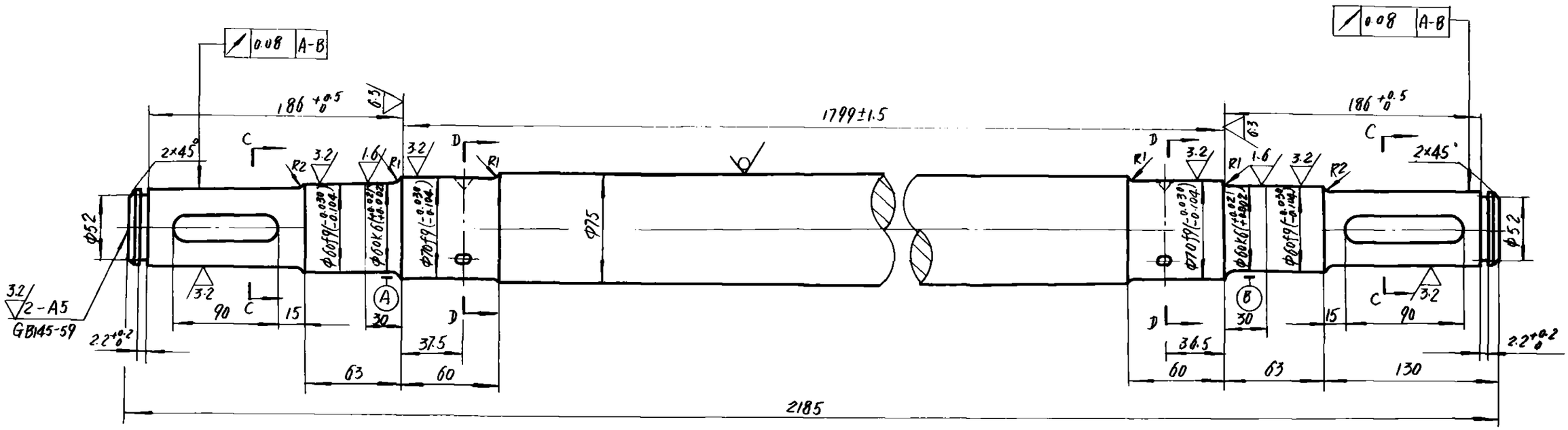

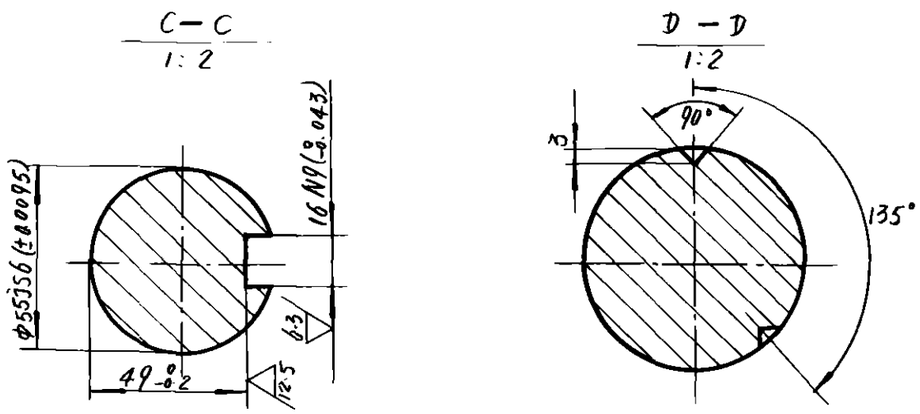

86

旧底图总号	
底图总号	
日期	签字

标记	处数	文件号	签字	日期
设计		张福	工艺会审	何艳仁
校对		贺一华	描图	朱时
复核		黄白林	描对	杨培华
标准检查		陆中元	日期	86.7

轴

45

6K1.13-2

图样标记	重量	比例
	64.86	
共 张	第 K159 张	

上海起重运输机械厂

6K1.14

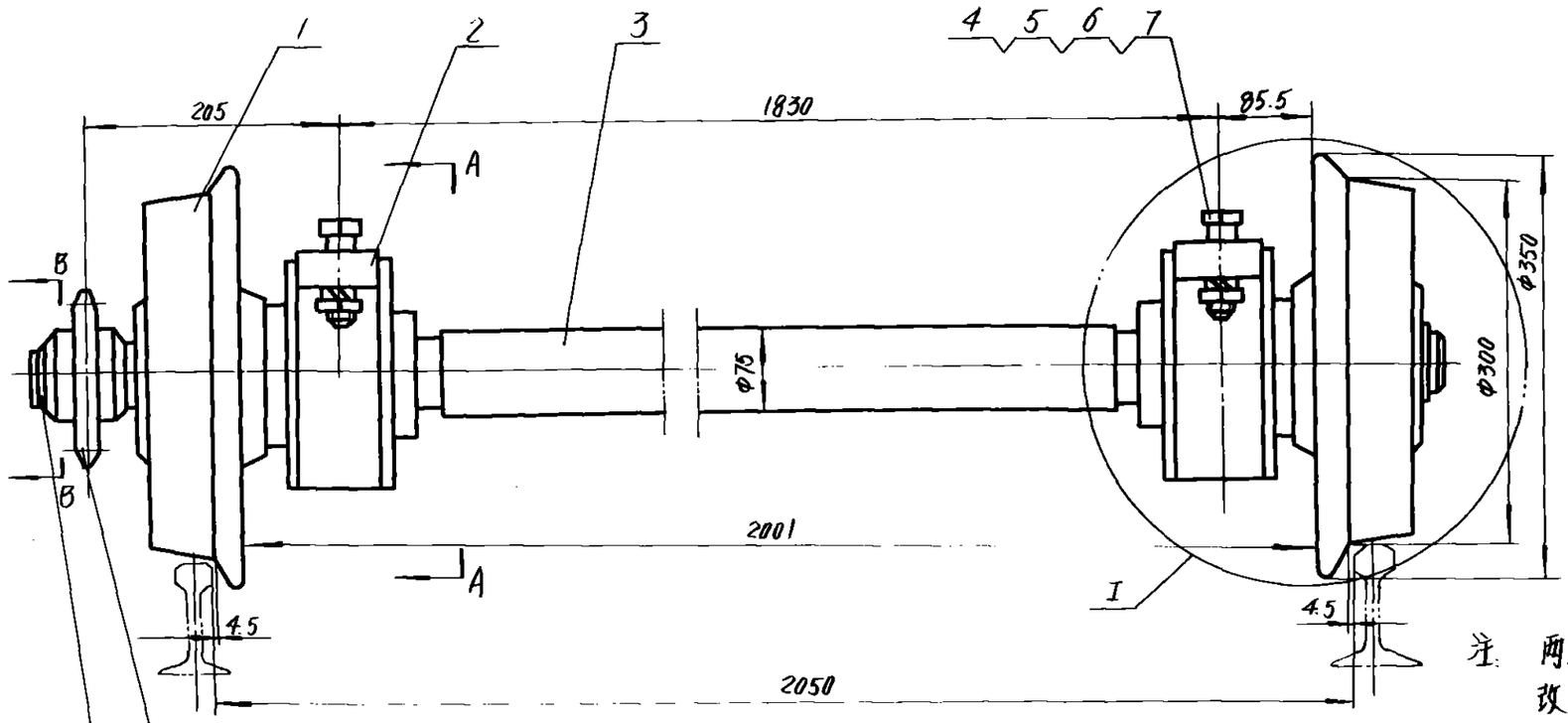

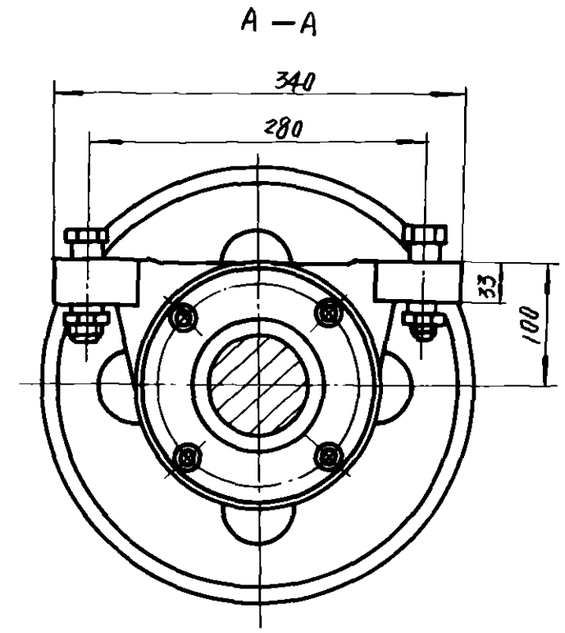

注：两轴承座中的一个所用纸垫由 $Z_1 60-5$ (δ0.5) 改为 $Z_2 60-5$ (δ1.5)

86

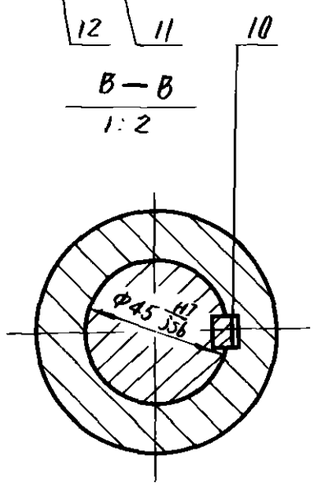

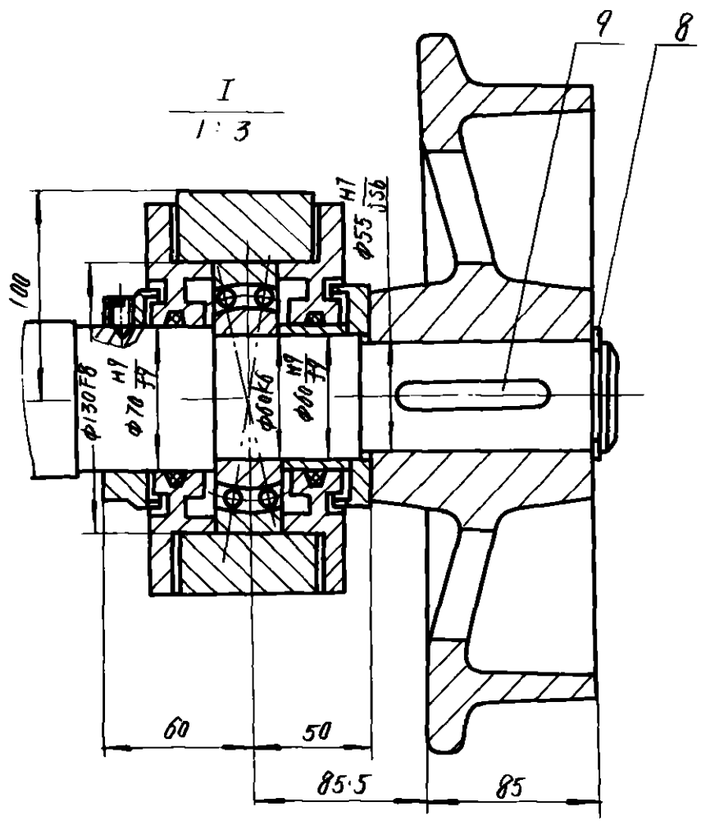

序号	代号	名称	数量	材料	单件重量(kg)	总计重量(kg)	附注
12	GB894-76	挡圈 45	1	65Mn	0.008	0.008	
11	1K1.14-3	链轮	1	45	2.0	2.0	借用
10	GB1096-79	键 14×60	1	45	0.075	0.075	
9	GB1096-79	键 16×90	2	45	0.113	0.226	
8	GB894-76	挡圈 55	1	65Mn	0.013	0.013	
7	GB95-76	垫圈 24	8	A3	0.031	0.248	
6	GB93-76	垫圈 24	4	65Mn	0.026	0.104	
5	GB52-76	螺母 M24	4	A3	0.112	0.448	
4	GB30-76	螺栓 M24×80	4	A3	0.353	1.412	
3	6K1.14-2	轴	1	45	65.74	65.74	
2	DTZ3 60	轴承座	2	部件	19.3	38.6	借用
1	1K1.13-1	车轮	2	ZG25或QT45-5	25	50	借用

标记	处数	文件号	签字	日期
设计			工艺会审	
校对			描图	
复核			描对	
标准检查			日期	86.9

行走轮对

部件

6K1.14

图样标记	重量	比例
	160.25	

共 张 第 K160 张

上海起重运输机械厂

旧底图总号

底图总号

日期	签字

6K1·14-2

其余 25

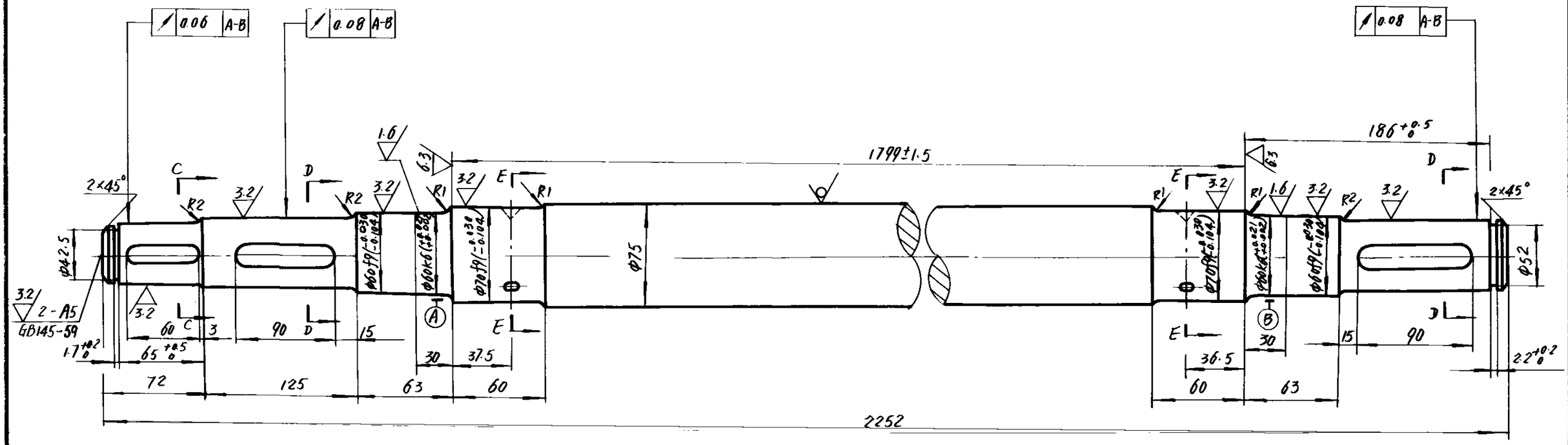

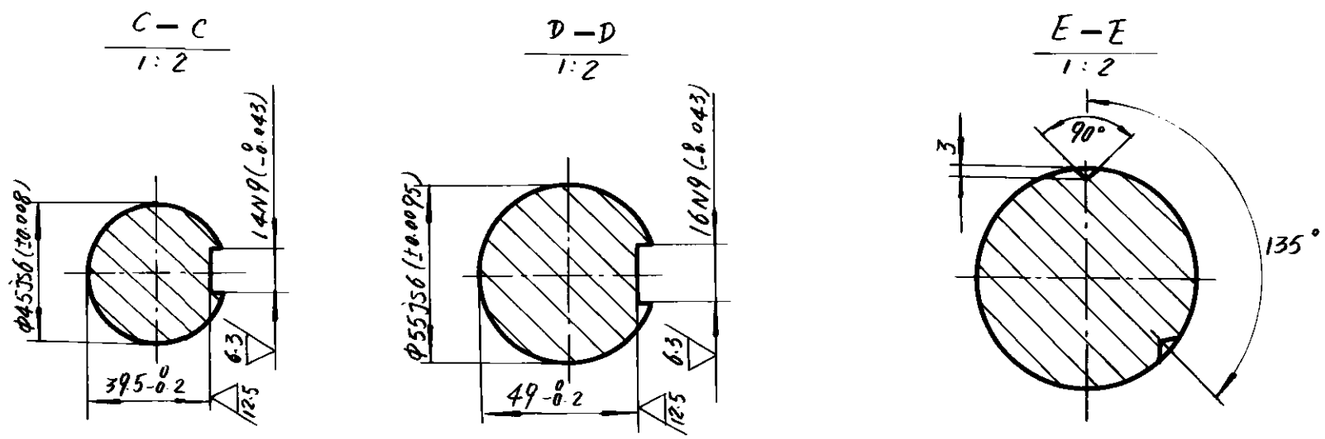

86

旧底图总号	
底图总号	
日期	签字

标记	处数	文件号	签字	日期		
设计			工艺会审		轴	6K1·14-2
校对			描图			图样标记 / 重量 65.74 / 比例
复核			描对			共 张 / 第 K101 张
标准检查			日期		45	上海起重运输机械厂

6K1.15

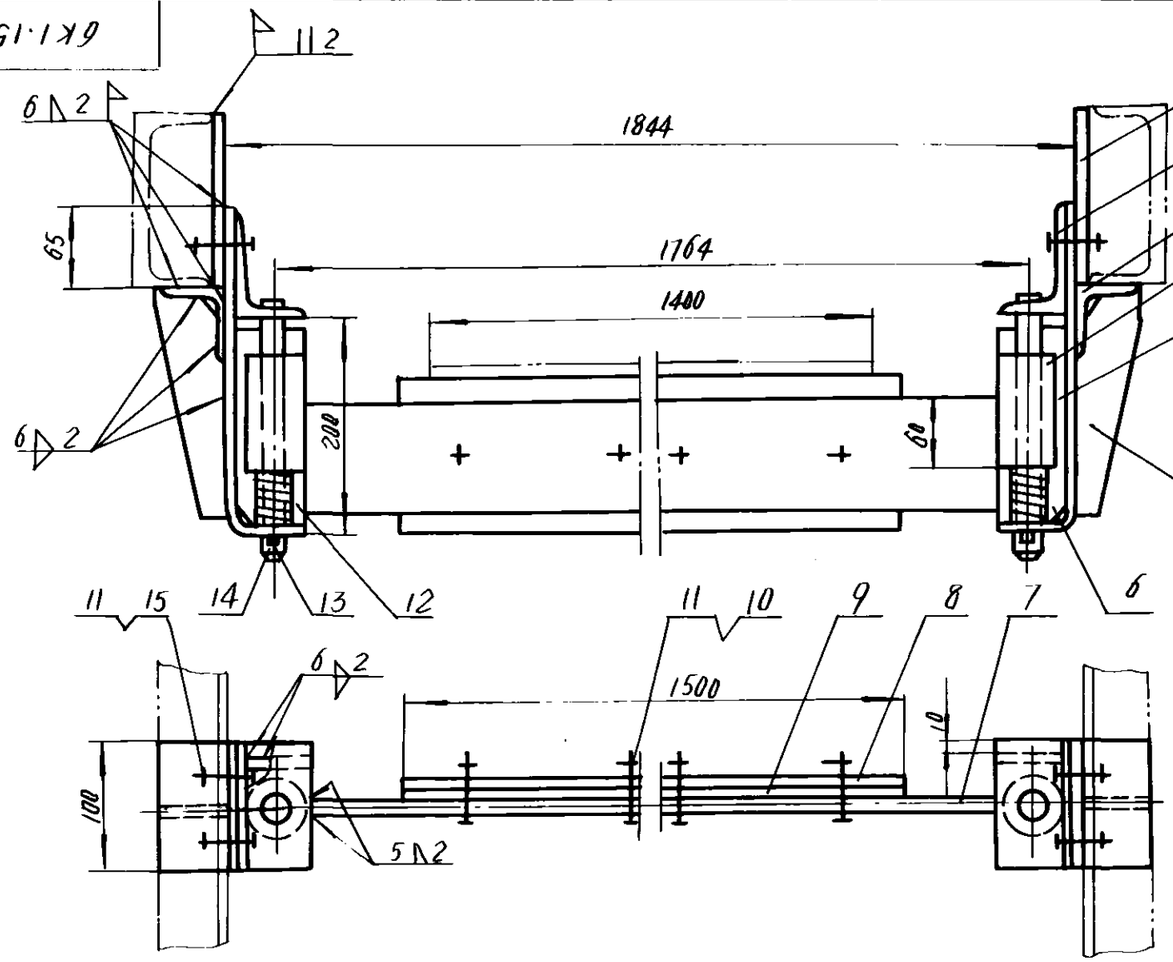

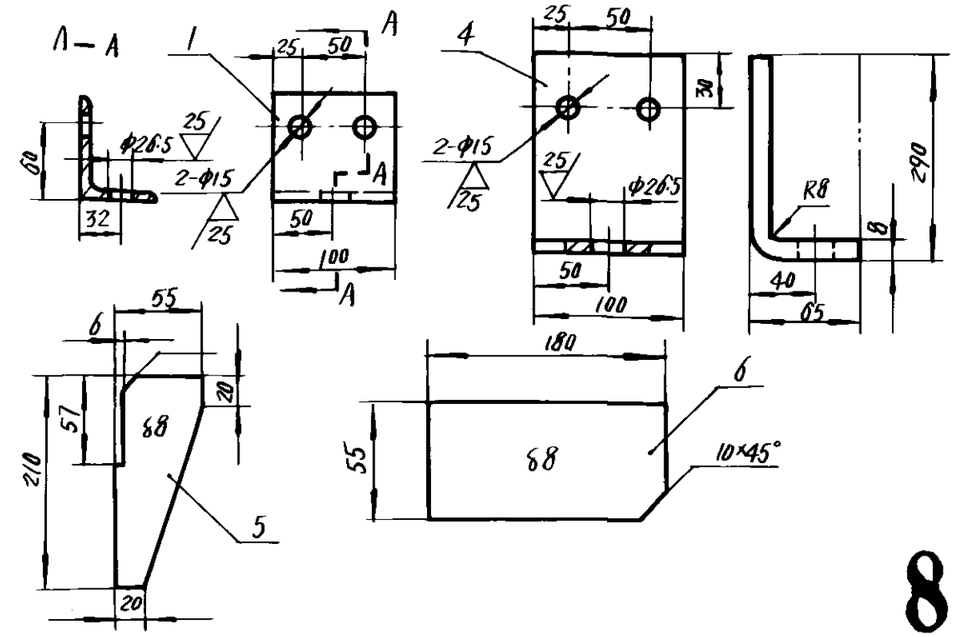

86

序号	代号	名称	数量	材料	单件重量	总计重量 (KG)	附注
16		▭ 10×100×160	2	A3	1.26	2.52	
15	GB30-76	螺栓 M12×40	4	A3	0.06	0.24	
14	1K1.12-2	销	2	A3	0.55	1.10	借用
13	GB91-76	开口销 5×30	2	A3	0.006	0.012	
12	1E3-6	压簧	2	冷拉碳素弹簧钢丝	0.114	0.228	借用
11	GB52-76	螺母 M12	15	A3	0.025	0.30	
10	GB30-76	螺栓 M12×40	11	A3	0.07	0.56	
9	6E5-3	削板	1	工业橡胶	2.76	2.76	借用
8	6E5-2	垫板	1	A3	3.631	3.631	借用
7		—68	1	A3	10.74	10.74	
6		—68	2	A3	0.62	1.24	
5		—68	2	A3	0.73	1.46	
4		—68	2	A3	3.15	6.30	
3	1K1.12-1	压块	2	A3	1.3	2.6	借用
2		L63×63×6—100	2	A3	0.57	1.14	
1		L90×56×6—100	2	A3	0.69	1.38	

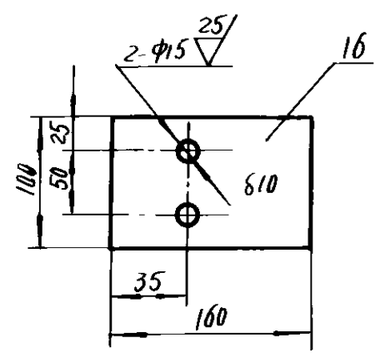

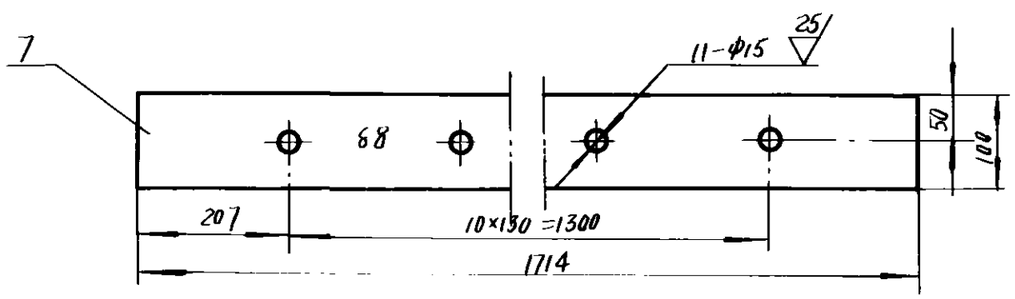

标记	处数	文件号	签字	日期
设计			工艺会审	
校对			描图	
复核			描对	
标准检查			日期	86.9

头部清扫器

部件

6K1.15

图样标记	重量	比例
	38.32	

共 张 第 K162 张

上海起重运输机械厂

旧底图总号
底图总号
日期 签字

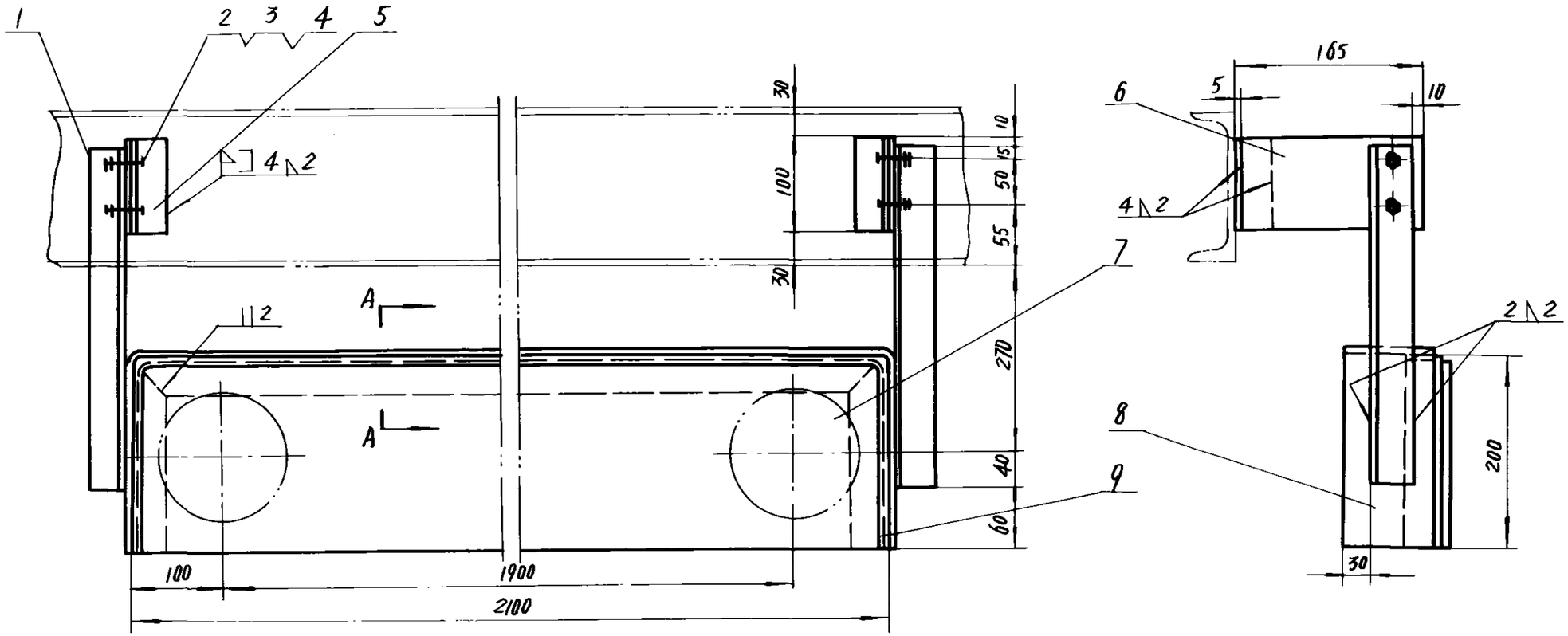

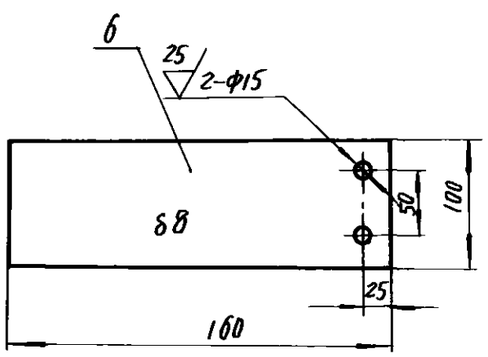

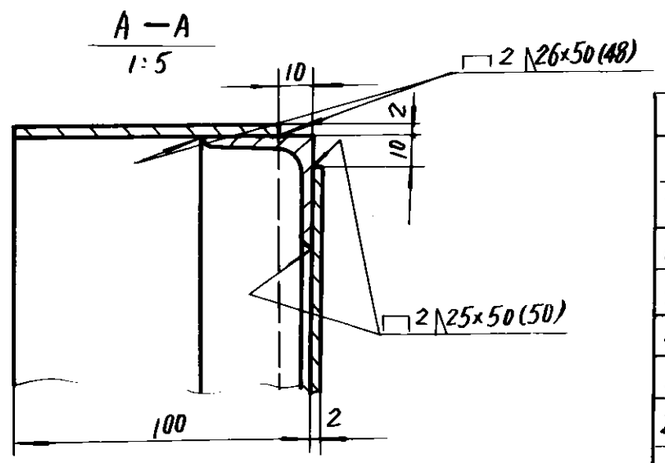

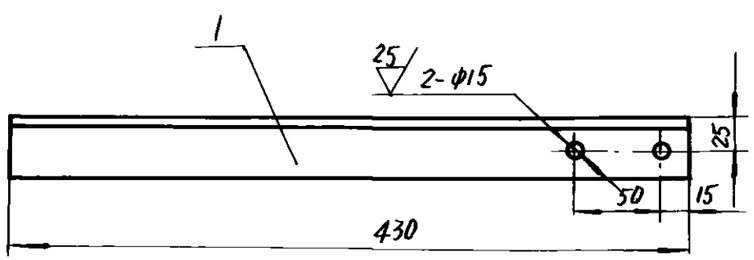

86

序号	代号	名称	数量	材料	单件重量(kg)	总计重量(kg)	附注
9		L 40×40×4 —2500	1	A3	6.06	6.06	
8		—2×90×2500	1	A3	4.71	4.71	
7		—2×190×2080	1	A3	6.2	6.2	
6		—8×100×160	2	A3	0.94	1.88	
5		L40×40×4—100	2	A3	0.3	0.6	
4	GB93-76	垫圈 12	4	65Mn	0.0046	0.0184	
3	GB52-76	螺母 M12	4	A3	0.016	0.064	
2	GB30-76	螺栓 M12×30	4	A3	0.037	0.148	
1		L40×40×4-430	2	A3	0.922	1.844	

标记	处数	文件号	签字	日期
设计		工艺会审		
校对		描图		
复核		描对		
标准检查		日期		

链轮罩

部件

6K1·16

图样标记	重量	比例
	21.5	

共 张 第 K163 张

上海起重运输机械厂

旧底图总号

底图总号

日期 签字

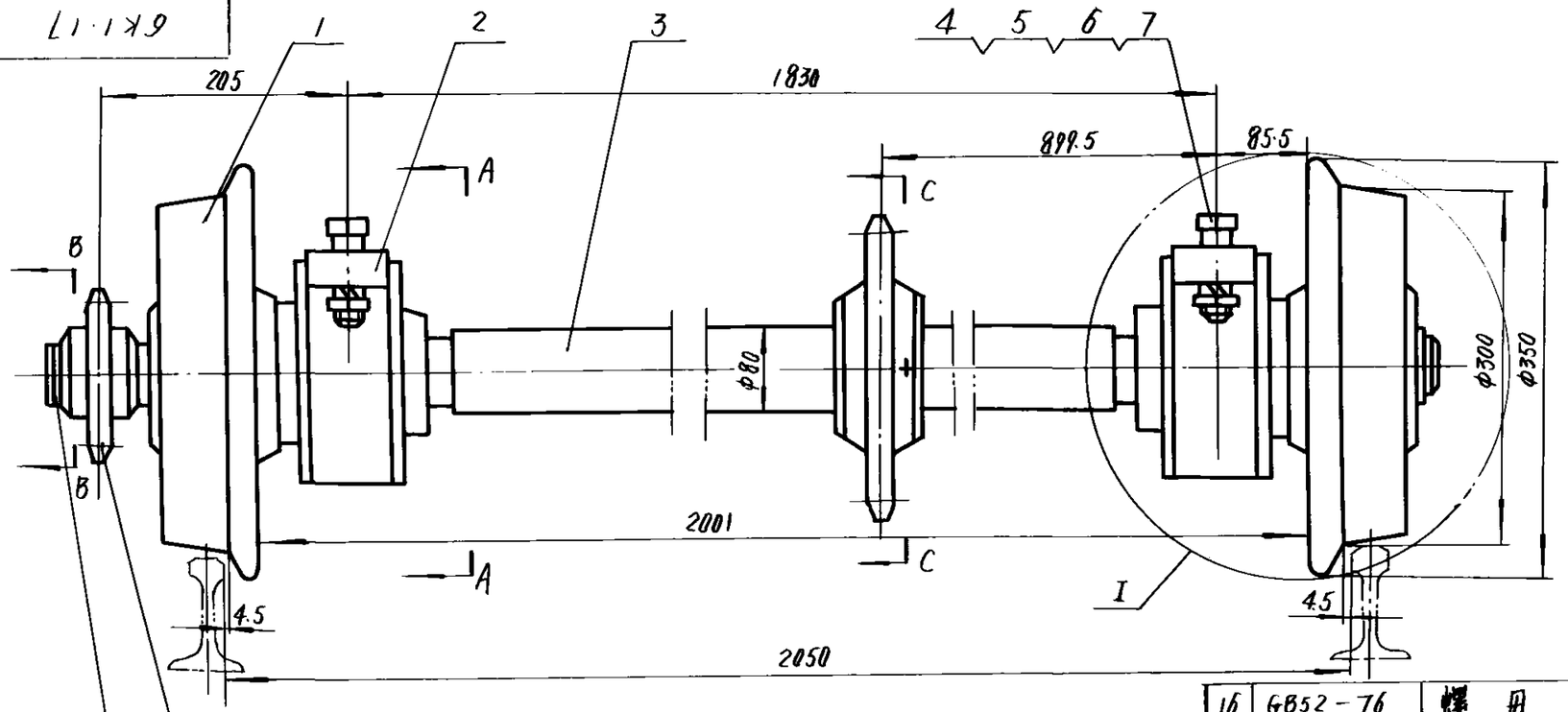

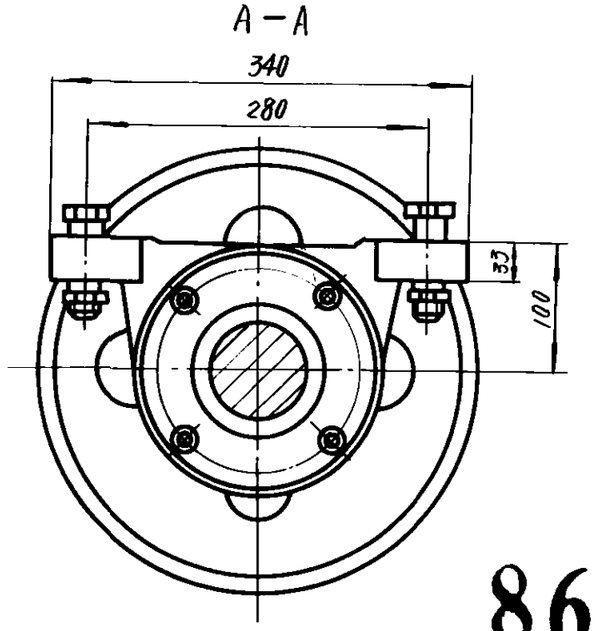

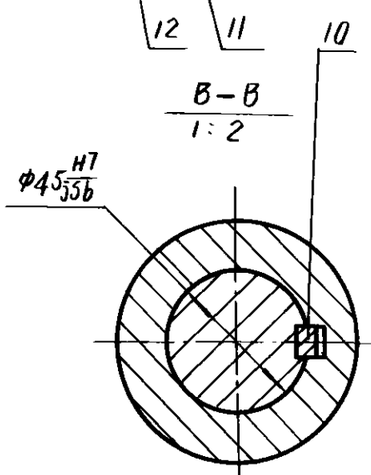

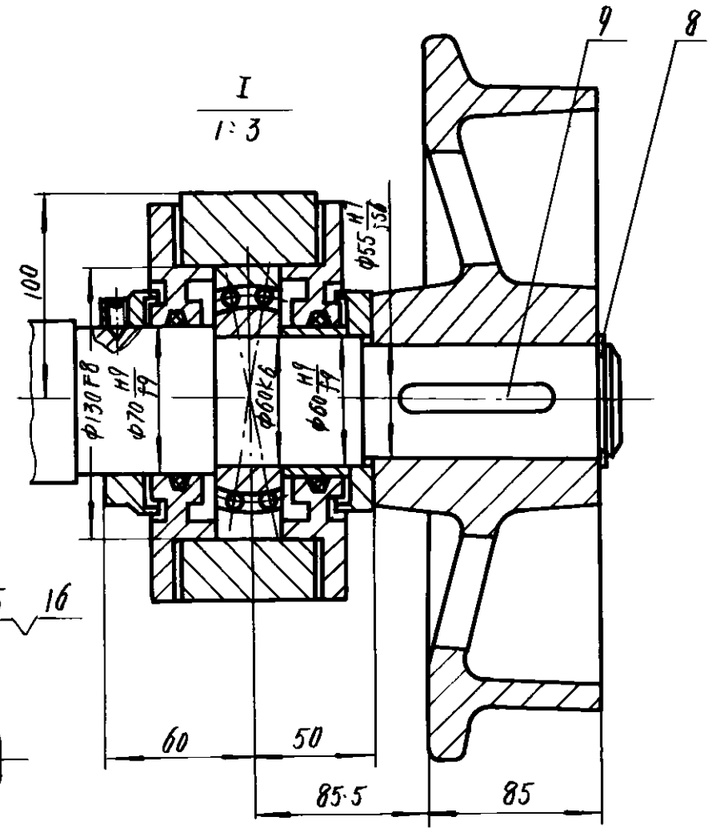

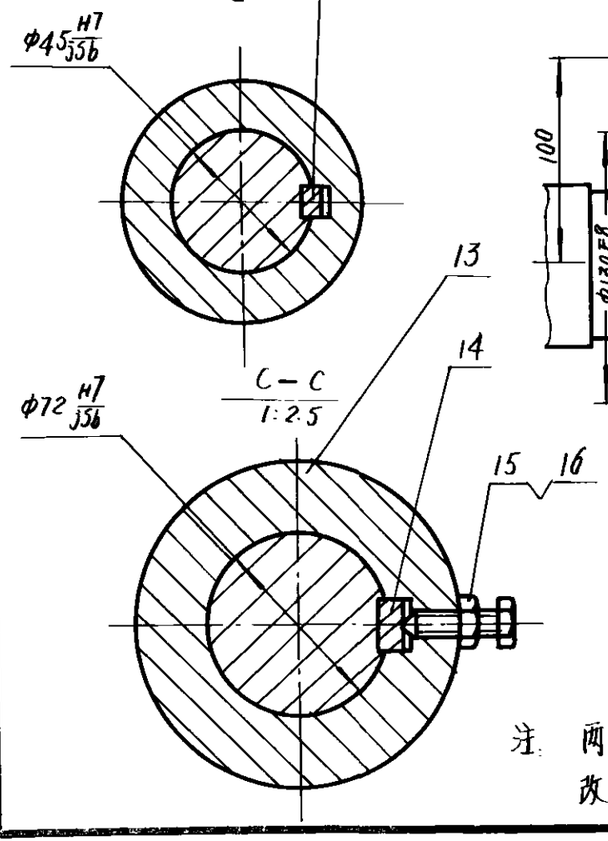

注：两个轴承座中的一个所用纸垫由Z160-5(60.5)改为Z260-5(81.5)。

序号	代号	名称	数量	材料	单件重量	总计重量 (kg)	附注
16	GB52-76	螺母 M10	1	A3	0.011	0.011	
15	GB86-76	螺钉 M10×50	1	35	0.041	0.041	
14	GB1096-79	键 20×70	1	45	0.132	0.132	
13	1K1.17-4	链轮	1	ZG35	9.8	9.8	借用
12	GB894-76	挡圈 45	1	65Mn	0.008	0.008	
11	1K1.14-3	链轮	1	45	2.0	2.0	借用
10	GB1096-79	键 14×60	1	45	0.075	0.075	
9	GB1096-79	键 16×90	2	45	0.113	0.226	
8	GB894-76	挡圈 55	1	65Mn	0.013	0.013	
7	GB95-76	垫圈 24	8	A3	0.031	0.248	
6	GB93-76	垫圈 24	4	65Mn	0.026	0.104	
5	GB52-76	螺母 M24	4	A3	0.112	0.448	
4	GB30-76	螺栓 M24×80	4	A3	0.353	1.412	
3	6K1.17-2	轴	1	45	68.73	68.73	
2	DTZ3 60	轴承座	2	部件	19.3	38.6	借用
1	1K1.13-1	车轮	2	ZG25或QT45-5	25	50	借用

标记	处数	文件号	签字	日期

设计	[illegible]	工艺会审	何[illegible]
校对	贾[illegible]	描图	[illegible]
复核	施[illegible]	描对	钟[illegible]
标准检查	洪中[illegible]	日期	86.9

行走轮对

部件

6K1.17

图样标记	重量	比例
	171.6	

共 张 第 K164 张

上海起重运输机械厂

旧底图总号

底图总号

日期	等宣

6K1.17-2

其余 25

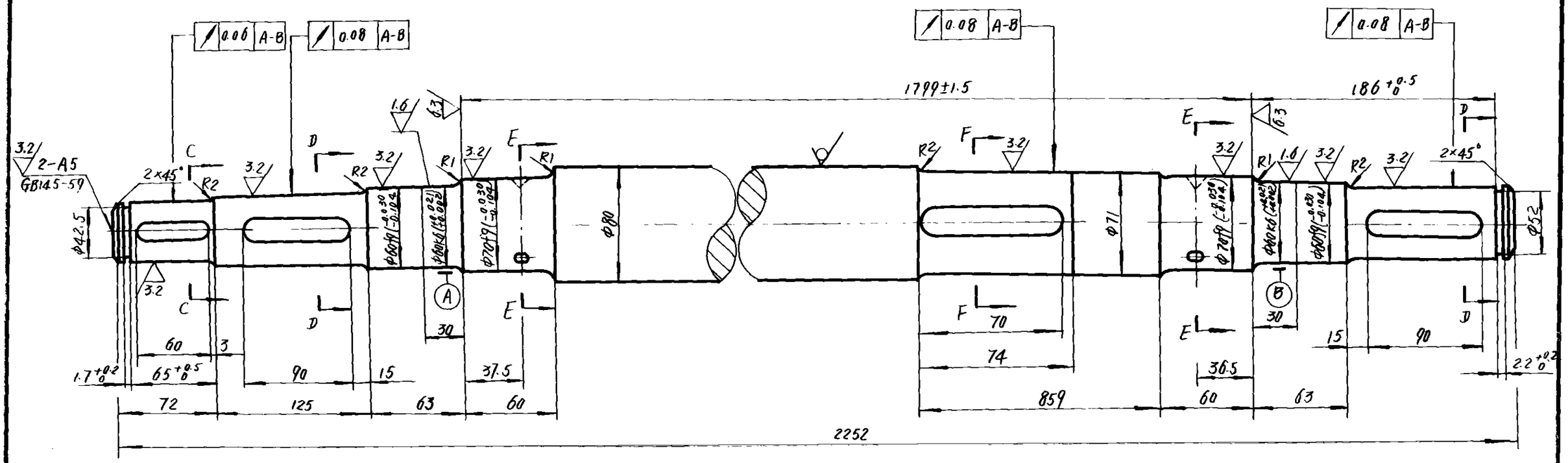

C—C 1:2

D—D 1:2

E—E 1:2

F—F 1:2

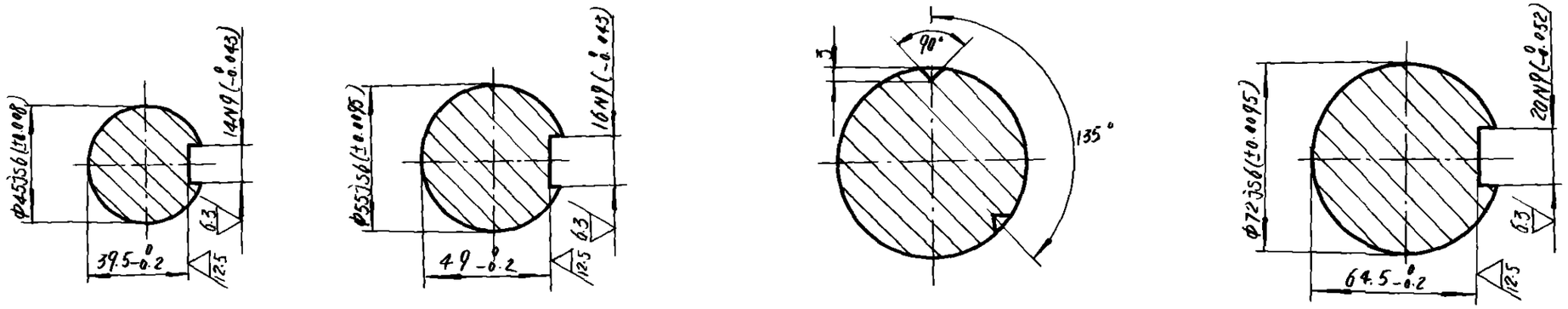

86

旧底图总号	
底图总号	
日期	签字

标记	处数	文件号	签字	日期
设计		翁育彬	工艺会审	何绪仁
校对		贺伟	描图	李叶
复核		葛[illegible]	描对	钱[illegible]
标准检查		陆[illegible]	日期	86.9

轴

45

6K1.17-2

图样标记	重量	比例
	68.73	
共 张	第 K165 张	

上海起重运输机械厂

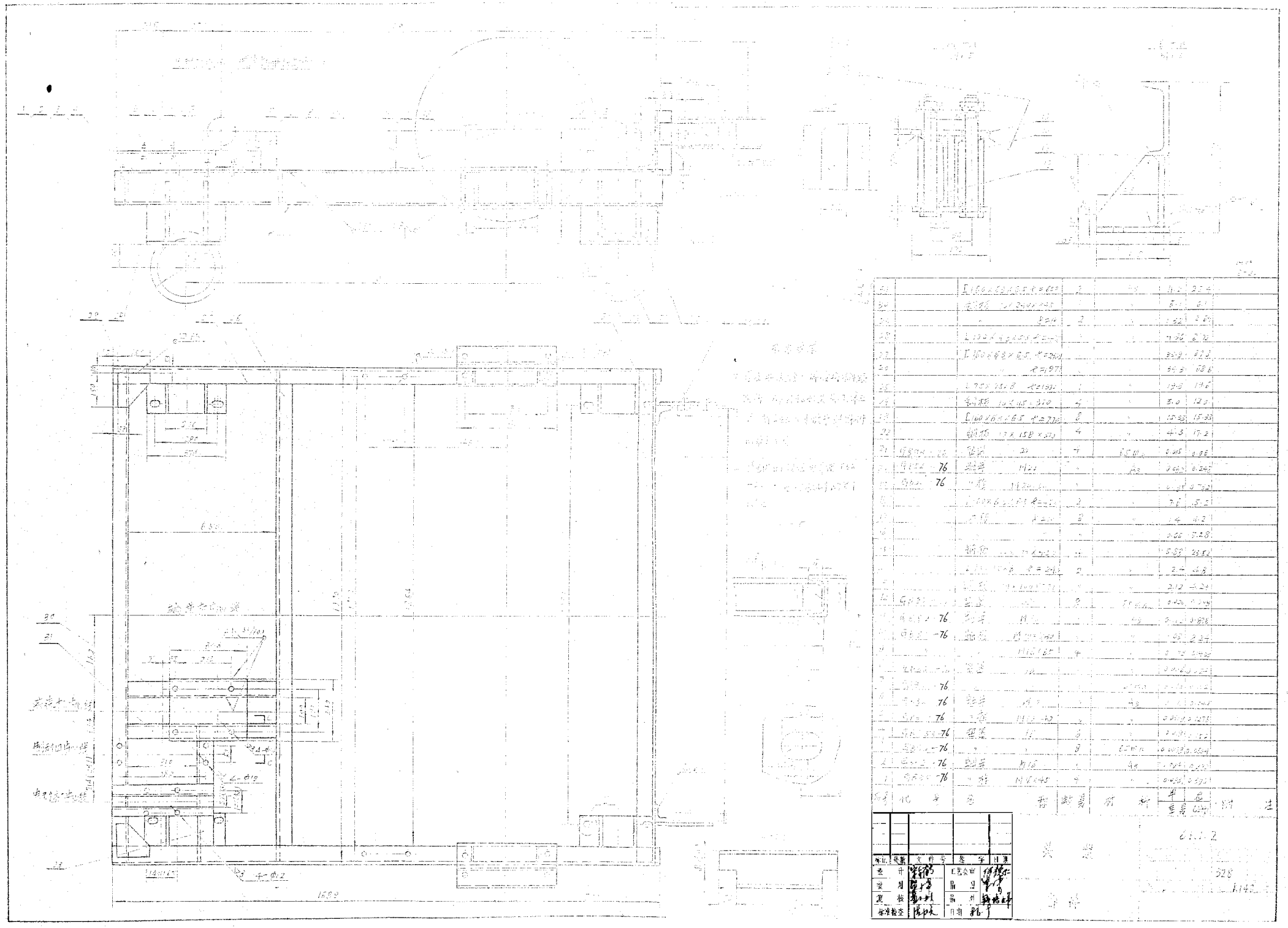

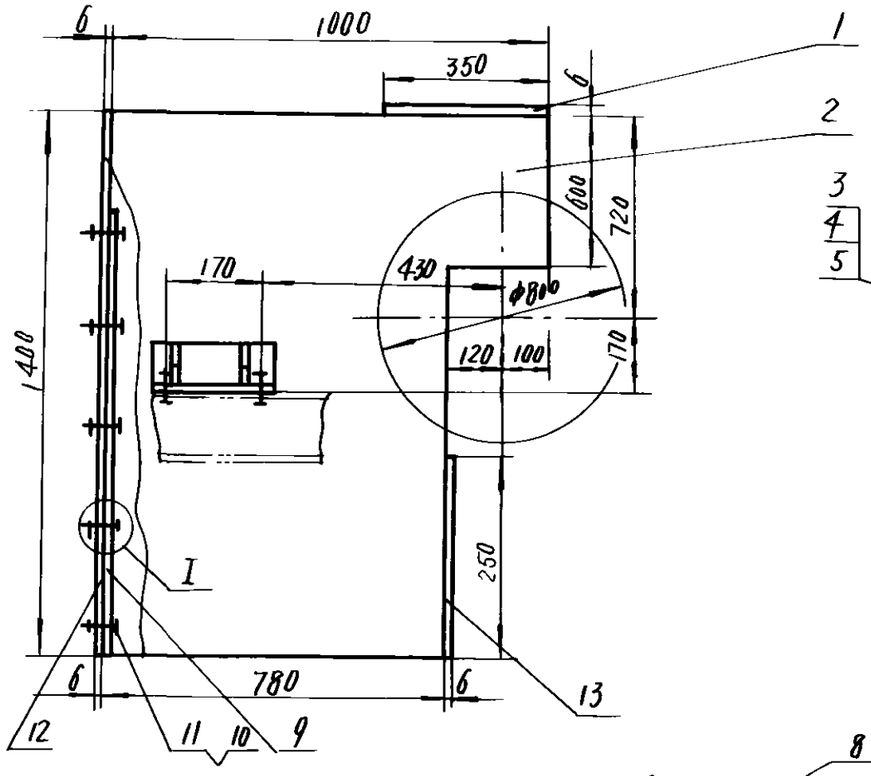

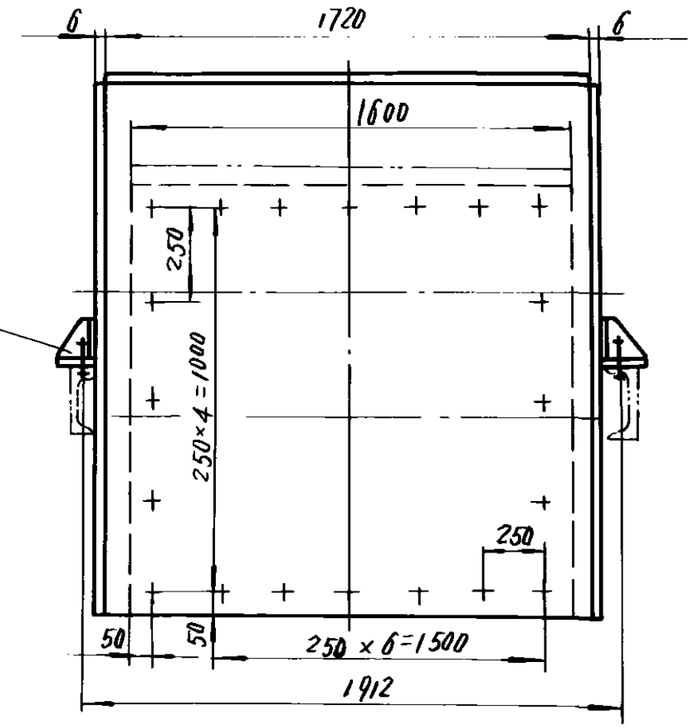

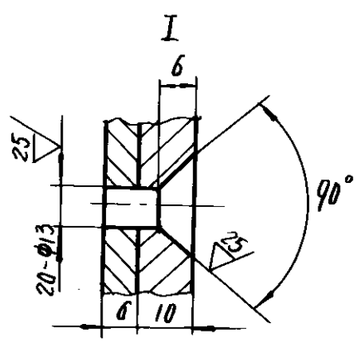

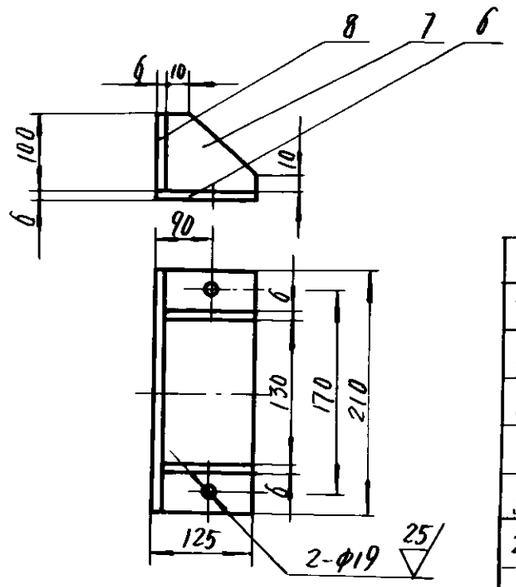

注：1. 全部焊缝均连续角焊，焊缝高度为6mm。
2. 件6、7、8组焊后，现场安装后与溜槽体焊接。

86

序号	代号	名称	数量	材料	单件重量(kg)	总计重量(kg)	附注
8		−6×100×210	2	A3	0.989	1.978	
7		−6×100×119	4	A3	0.848	3.592	
6		−6×125×210	2	A3	1.836	3.672	
5	GB853-76	垫圈 16	4	A3	0.019	0.076	
4	GB52-76	螺母 M16	4	A3	0.032	0.128	
3	GB30-76	螺栓 M16×40	4	A3	0.094	0.376	
2		−6×1000×1400	2	A3	58.4	116.8	
1		−6×350×1720	1	A3	28.3	28.3	
13		−6×250×1720	1	A3	20.3	20.3	
12		−6×1400×1720	1	A3	113	113	
11	GB52-76	螺母 M12	20	A3	0.016	0.32	
10	GB68-76	螺钉 M12×30	20	A3	0.052	1.04	
9		−10×1100×1600	1	A3	133.4	133.4	

标记	处数	文件号	签字	日期		
设计			工艺会审		头部溜槽	6K1·3
校对			描图			图样标记 / 重量 427 / 比例
复核			描对		部件	共 张 第 K149 张
标准检查			日期	86-3		上海起重运输机械厂

旧底图总号

底图总号

日期 签字

6K1.4

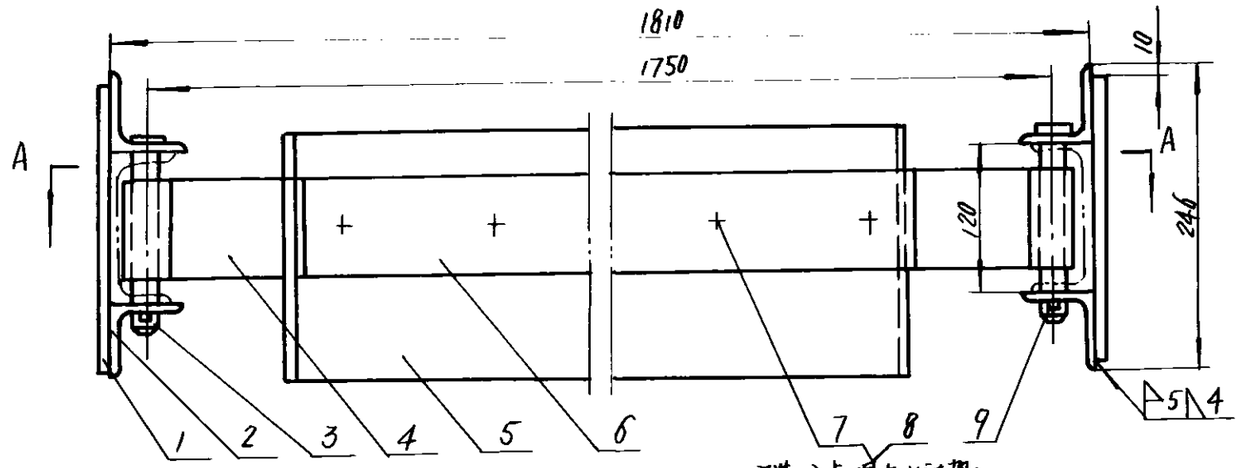

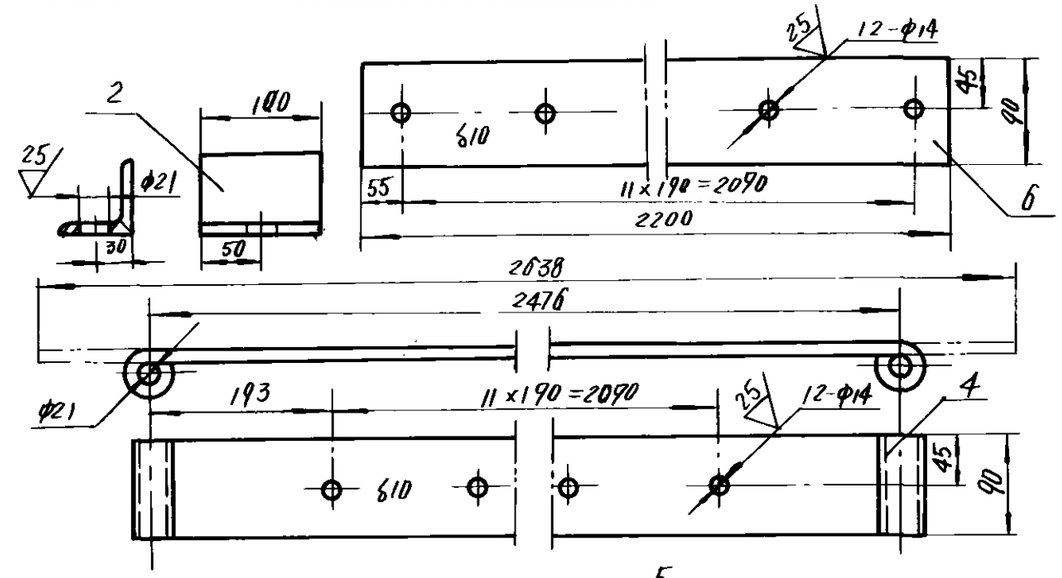

安装时点焊在中间架上

A — A

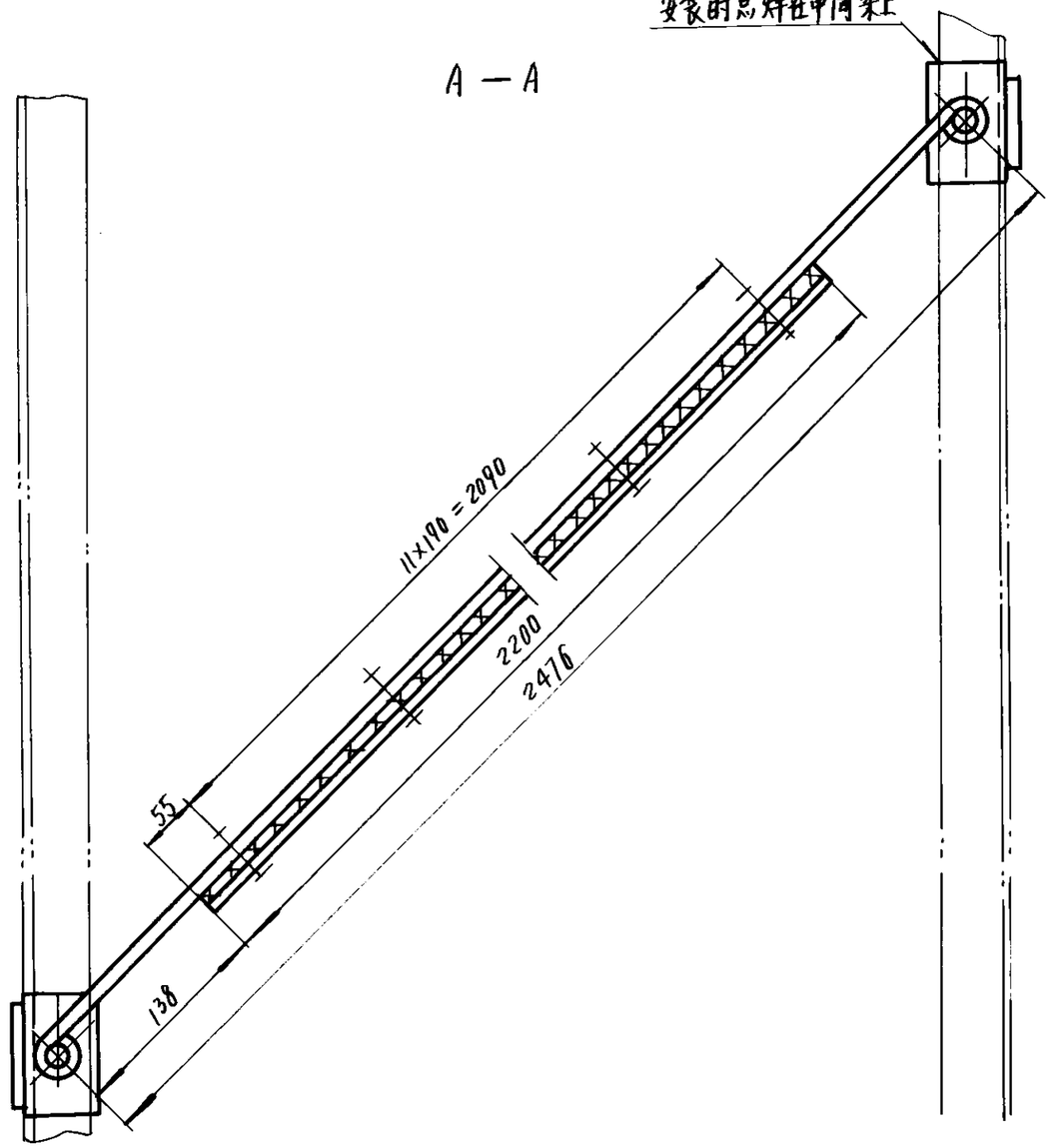

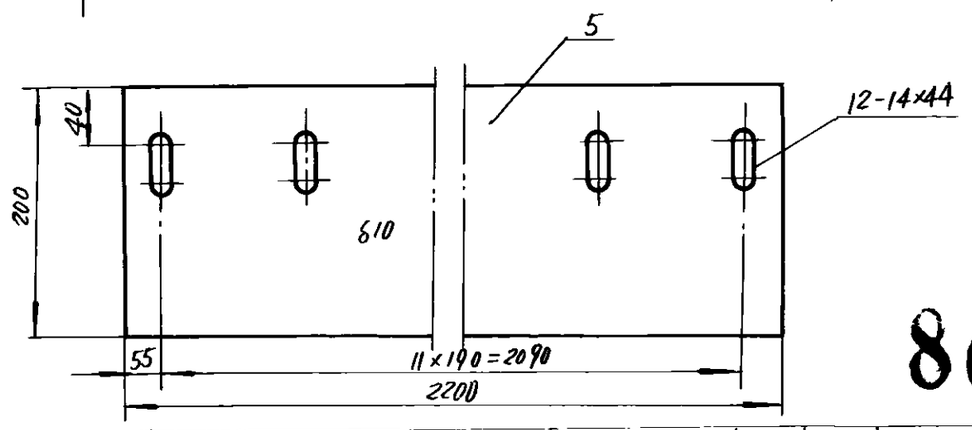

86

序号	代号	名称	数量	材料	单件重量(kg)	总计重量(kg)	附注
9	GB91-76	开口销 5×30	2	A3	0.006	0.012	
8	GB52-76	螺母 M12	12	A3	0.025	0.30	
7	GB30-76	螺栓 M12×45	12	A3	0.075	0.90	
6		-δ10	1	A3	15.55	15.55	
5		剖板 δ10	1	工业橡胶1250	6.91	6.91	
4		-δ10	1	A3	18.74	18.74	
3	4K1.4-1	销	2	A3	0.375	0.75	借用
2		L 63×63×6-100	4	A3	0.57	2.28	
1		-8×80×226	2	A3	1.14	2.28	

标记	处数	文件号	签字	日期
设计			工艺会审	
校对			描图	
复核			描对	
标准检查			日期	86.7

内清扫器

部件

6K1.4

图样标记	重量	比例
	47.72	
共 张	第 K150 张	

上海起重运输机械厂

旧底图总号	
底图总号	
日期	签字

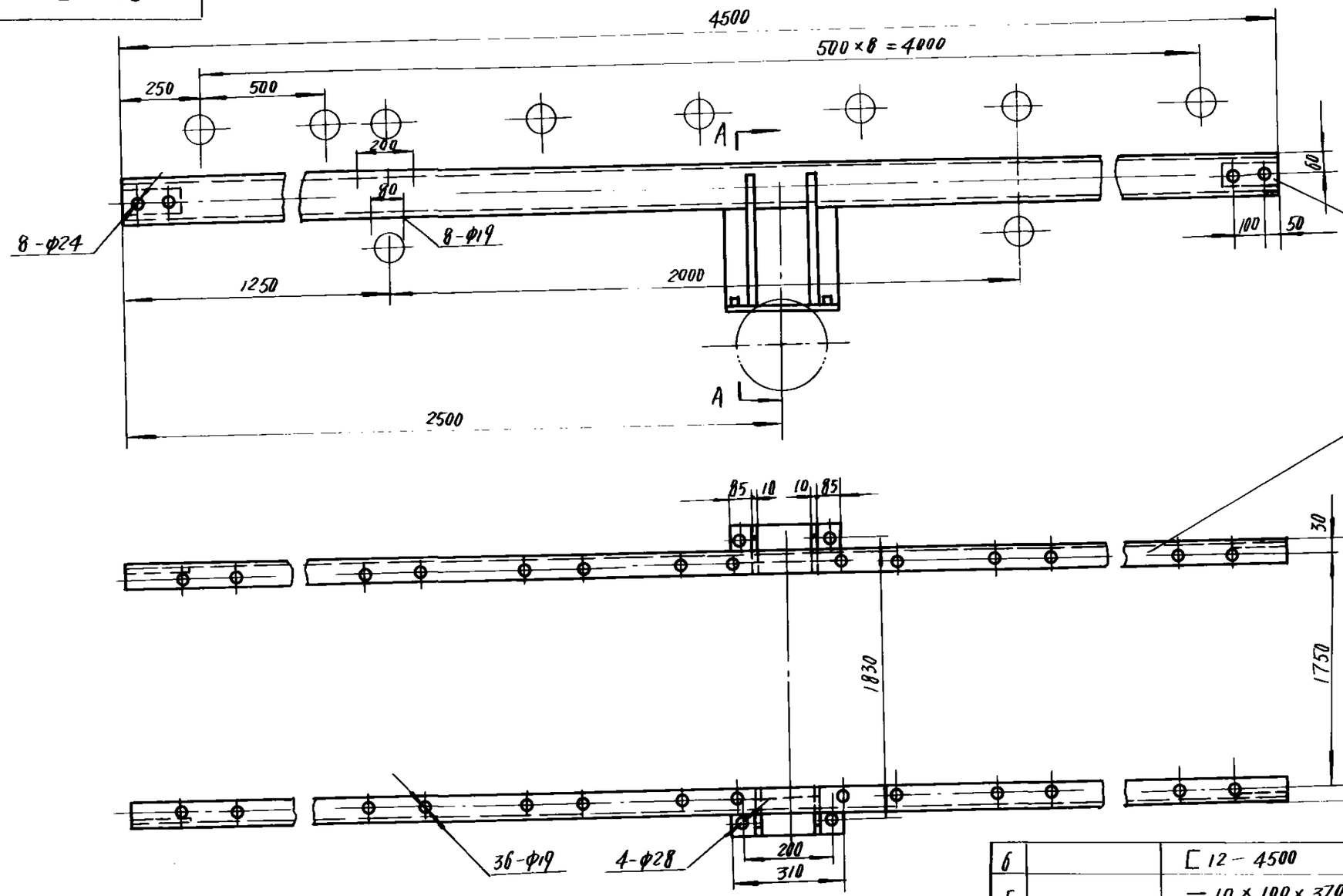

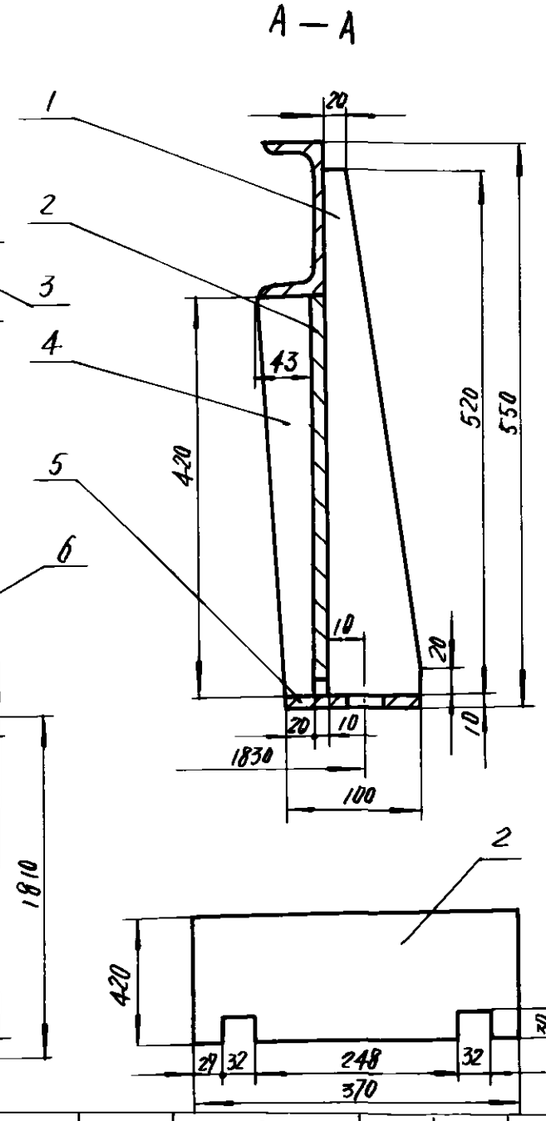

技术要求

1. 全部焊缝为连续角焊，焊缝高度为被焊件最小厚度。
2. 孔的粗糙度均为 ▽25。

序号	代号	名称	数量	材料	单件重量 (kg)	总计重量 (kg)	附注
6		[12－4500	2	A3	54.27	108.54	
5		－10×100×370	2	A3	2.83	5.66	
4		－δ10	4	A3	1.16	4.64	
3		□6×80×200	4	A3	0.754	3.016	
2		－10×370×410	2	A3	11.87	23.74	
1		－δ10	4	A3	1.84	1.36	

标记	处数	文件号	签字	日期

设计	[illegible]	工艺会审	[illegible]
校对	[illegible]	描图	[illegible]
复核	[illegible]	描对	[illegible]
标准检查	[illegible]	日期	86.9

中间架

部件

6K1.5

图样标记	重量	比例
	152.96	

共 张 第 K151 张

上海起重运输机械厂

旧底图总号

底图总号

日期 签字

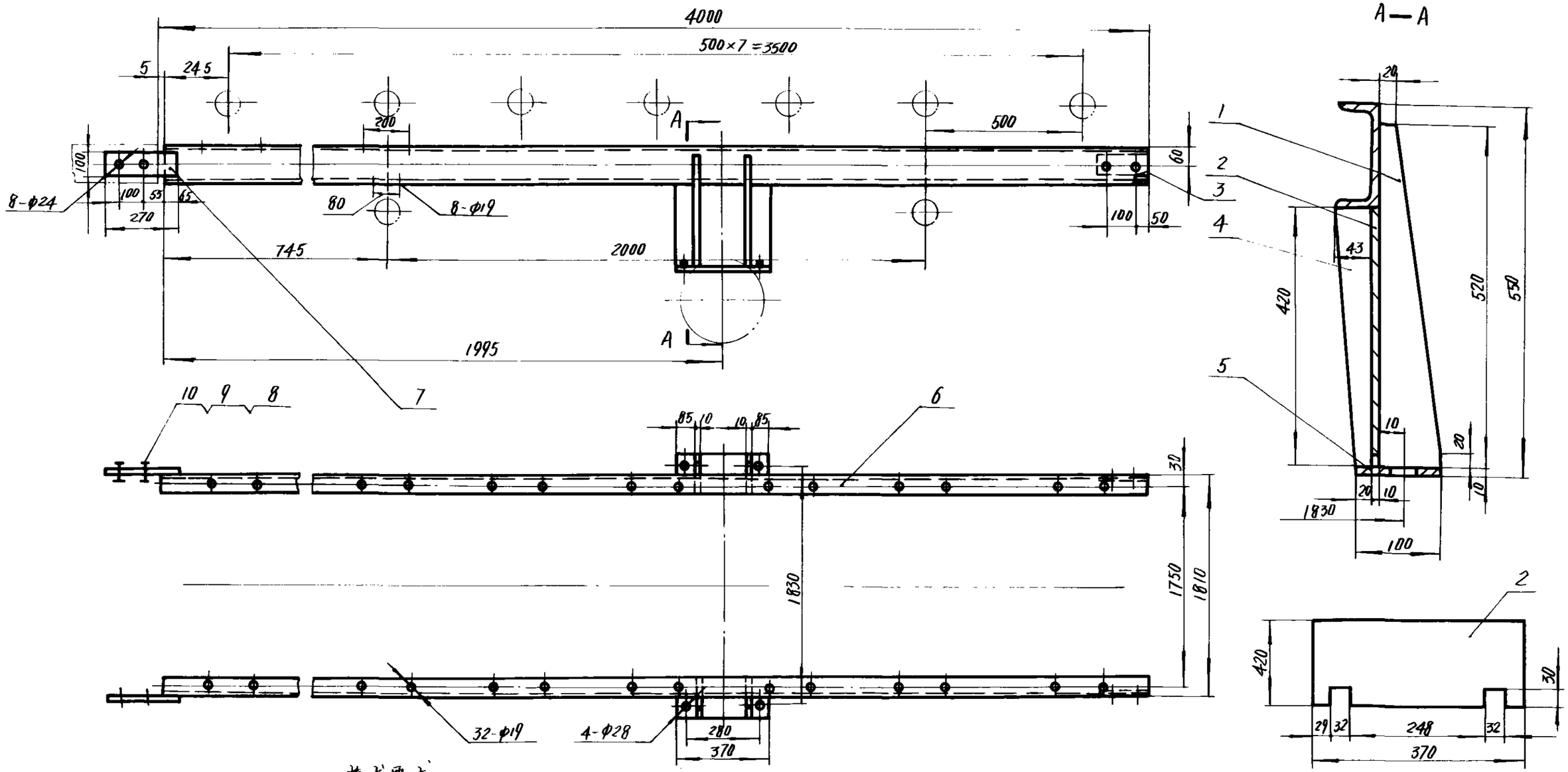

技术要求

1. 全部焊缝为连续角焊，焊缝高度为被焊件最小厚度。
2. 孔的粗糙度均为 $\overset{25}{\nabla}$。

序号	代号	名称	数量	材料	单计重量 (kg)	总计重量 (kg)	附注
10	GB93-76	垫圈 20	4	65Mn	0.015	0.06	
9	GB52-76	螺母 M20	4	A3	0.061	0.244	
8	GB30-76	螺栓 M20×50	4	A3	0.18	0.72	
7		▭ 10×100×270	2	A3	2.12	4.24	
6		[12-3995	2	A3	48.18	96.36	
5		▭ 10×100×370	2	A3	283	5.66	
4		-δ10	4	A3	1.16	4.64	
3		▭ 6×80×200	2	A3	0.754	1.508	
2		-10×370×420	2	A3	11.87	23.74	
1		-δ10	4	A3	1.84	7.36	

标记	处数	文件号	签字	日期
设计			工艺会审	
校对			描图	
复核			描对	
标准检查			日期	86.9

中间架

L=400

部件

6K 1·6

图样标记	重量	比例
	144.53	

共 张 第 K152 张

上海起重运输机械厂

旧底图总号	
底图总号	
日期	签字

L·179

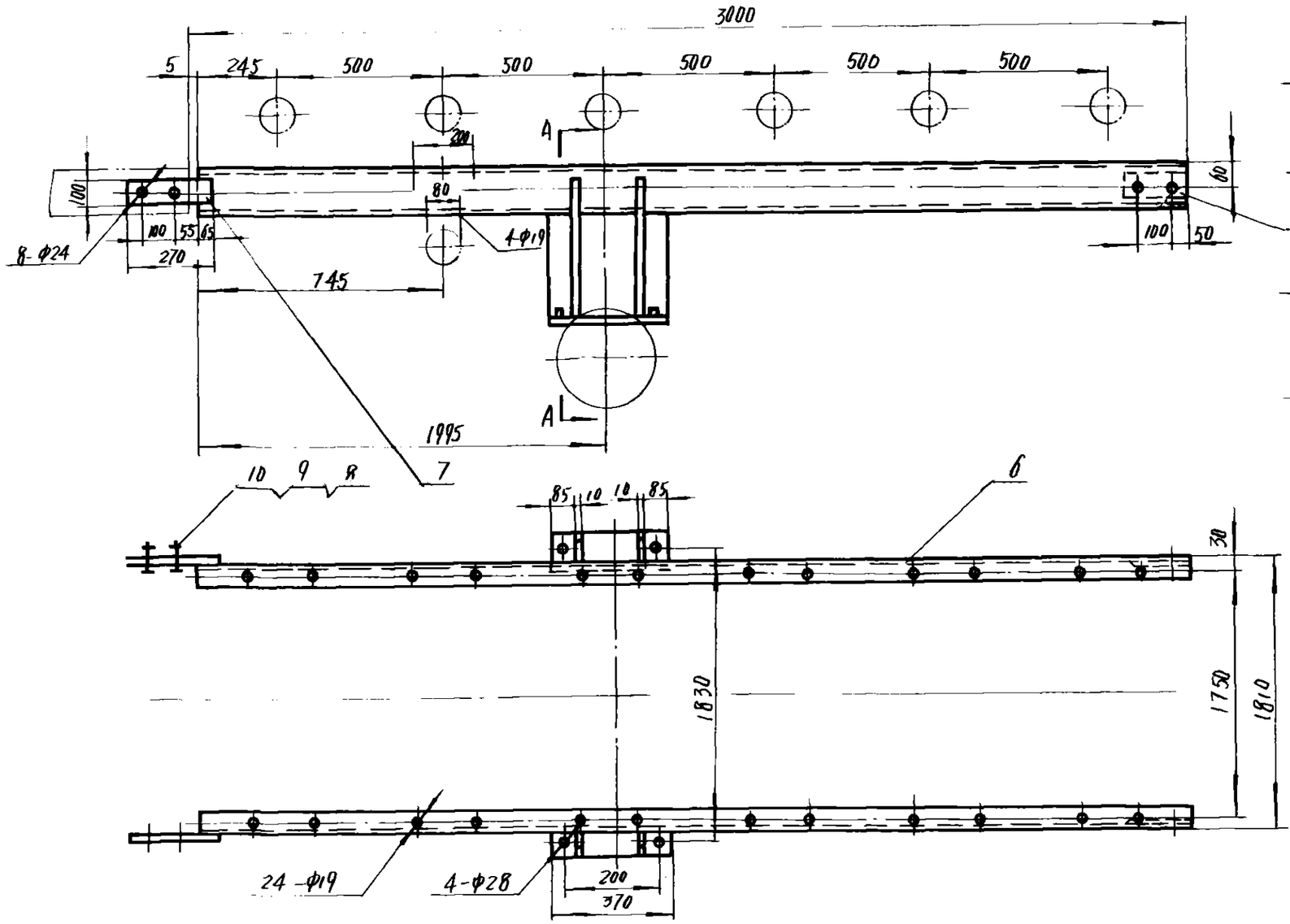

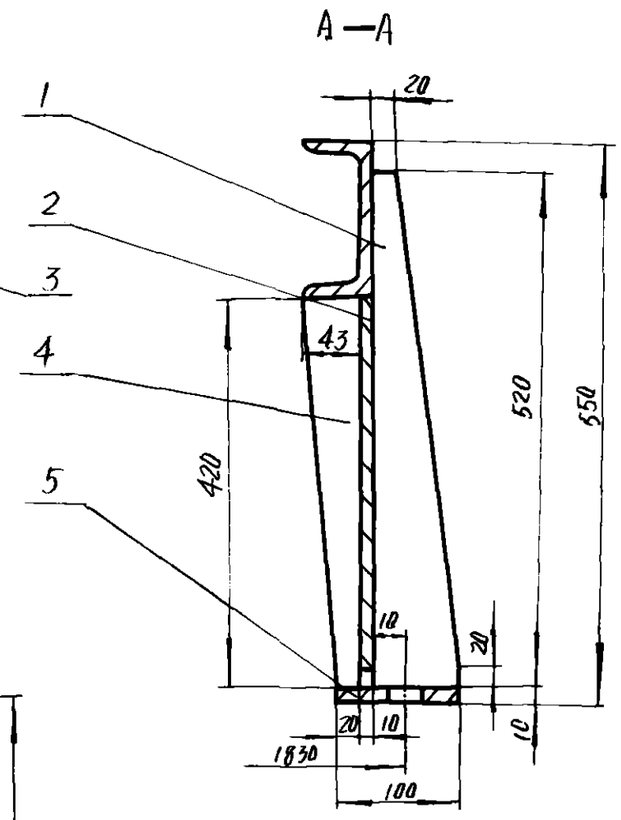

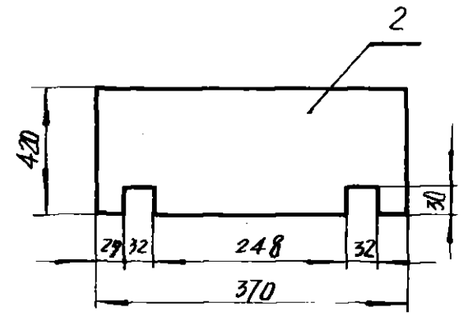

技术要求

1. 全部焊缝为连续角焊，焊缝高度为被焊件最小厚度。
2. 孔的粗糙度均为 ▽25 。

86

序号	代号	名称	数量	材料	单重	总重	附注
					重量(kg)		
5		▭ 10×100×370	2	A3	2.83	5.66	
4		—δ 10	4	A3	1.16	4.64	
3		▭ 6×80×200	2	A3	0.754	1.508	
2		—10×370×420	2	A3	11.87	23.74	
1		—δ 10	4	A3	1.84	7.36	
10	GB93-76	垫圈 20	4	65Mn	0.015	0.06	
9	GB52-76	螺母 M20	4	A3	0.061	0.244	
8	GB30-76	螺栓 M20×50	4	A3	0.18	0.72	
7		▭ 10×100×270	2	A3	2.12	4.24	
6		[12-2995	2	A3	36.18	72.36	

标记	处数	文件号	签字	日期
设计		宋计明	工艺会审	冯锡仁
校对		吴仁华	描图	毕守
复核		葛白松	描对	钱培峰
标准检查		张兴	日期	86.3

中间架

L=3000

部件

6K1.7

图样标记	重量	比例
	120.53	

共 张 第 K153 张

上海起重运输机械厂

旧底图总号

底图总号

日期 签字

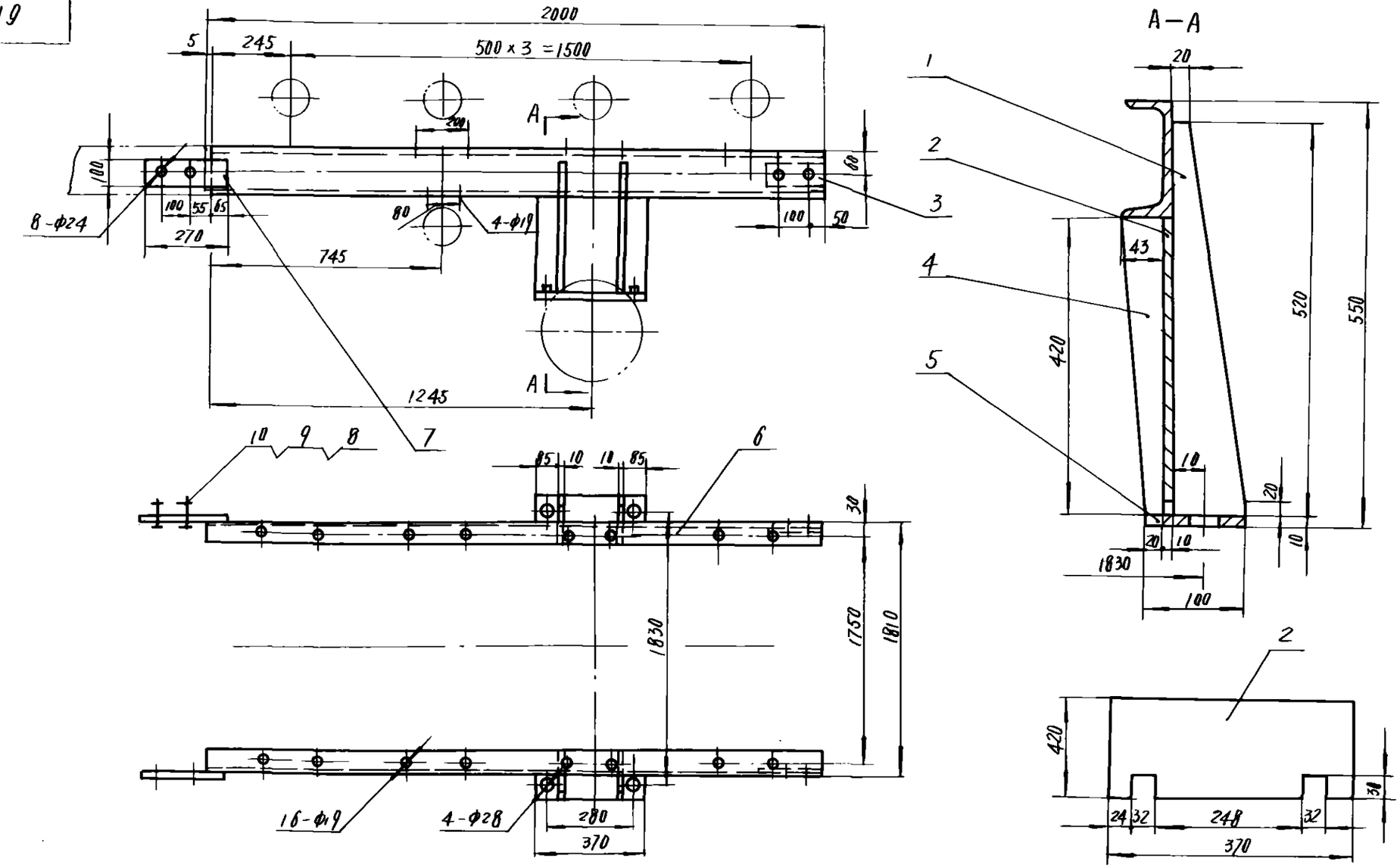

技术要求

1. 全部焊缝为连续角焊，焊缝高度为被焊件最小厚度。
2. 孔的粗糙度均为 25/。

序号	代号	名称	数量	材料	单件重量(Kg)	总计重量(Kg)	附注
10	GB93-76	垫圈 20	4	65Mn	0.015	0.06	
9	GB52-76	螺母 M20	4	A3	0.061	0.244	
8	GB30-76	螺栓 M20×50	4	A3	0.18	0.72	
7		▭ 10×100×270	2	A3	2.12	4.24	
6		[12—1995	2	A3	24.06	48.12	
5		▭ 10×100×370	2	A3	2.83	5.66	
4		—δ10	4	A3	1.16	4.64	
3		▭ 6×80×200	2	A3	0.754	1.508	
2		—10×370×420	2	A3	11.87	23.74	
1		—δ10	4	A3	1.84	7.36	

标记	处数	文件号	签字	日期
设计		校对		复核
标准检查		工艺会审		描图
描对		日期 86.9		

中间架

L=2000

部件

6K1·8

图样标记	重量	比例
	96.29	
共 张	第 K154 张	

上海起重运输机械厂

86

旧底图总号

底图总号

日期 签字

6K1·9

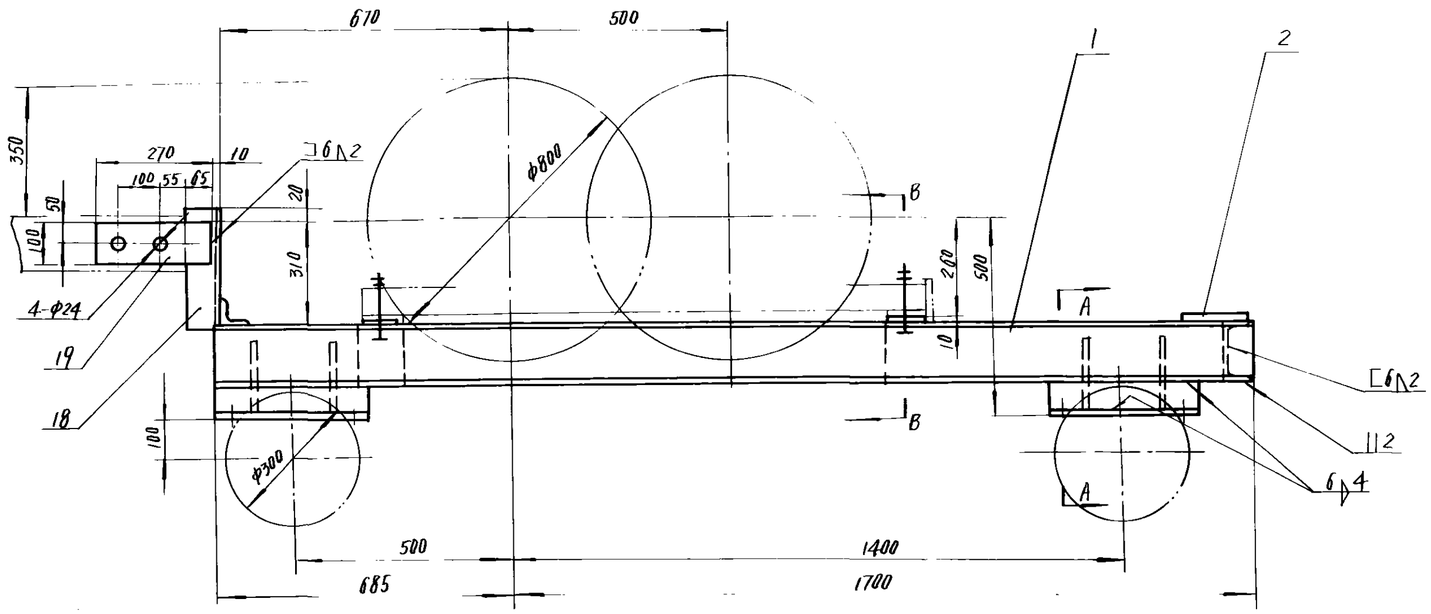

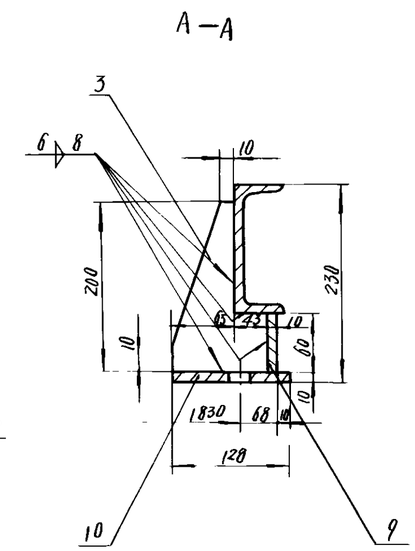

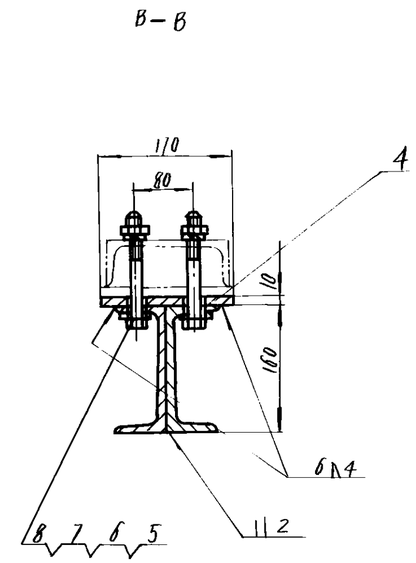

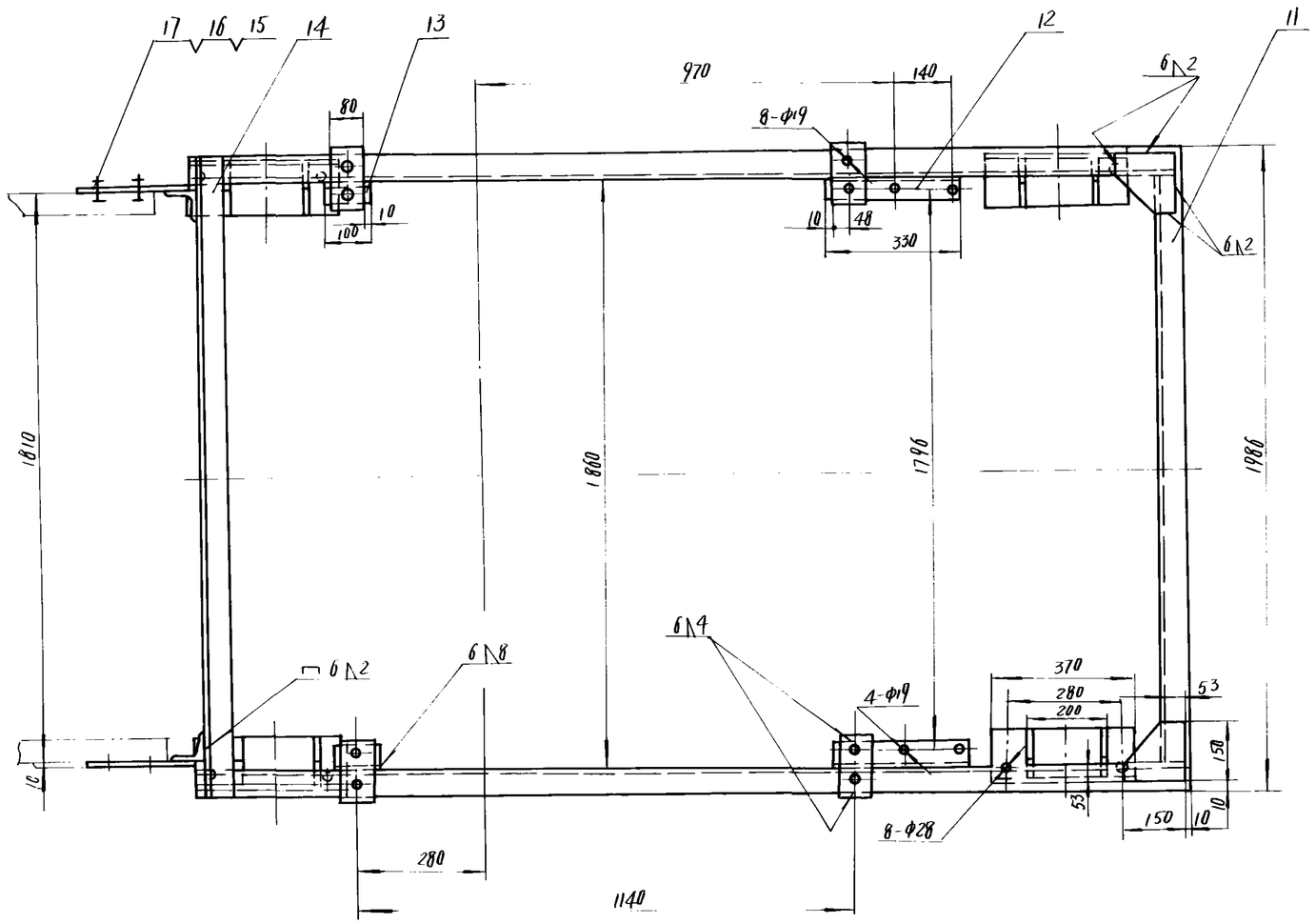

技术要求

1. 未注明连接处焊缝均为连续角焊，焊件搭接处周边焊三面，焊缝高度不低于被焊件的最小厚度。
2. 孔的粗糙度均为 25/.

86

序号	代号	名称	数量	材料	单件重量	总计重量 (Kg)	附注
19		▭ 10×100×270	2	A3	2.12	4.24	
18		L75×75×8-340	2	A3	3.07	6.14	
17	GB93-76	垫圈 20	4	65Mn	0.015	0.06	
16	GB52-76	螺母 M20	4	A3	0.061	0.244	
15	GB30-76	螺栓 M20×50	4	A3	0.18	0.72	
14		L75×75×8-1986	1	A3	17.93	17.93	
13		[16a-100	2	A3	1.72	3.44	
12		[16a-330	2	A3	5.60	11.20	
11		[16a-1860	1	A3	32.05	32.05	
10		—10×128×370	4	A3	3.62	14.48	
9		—10×60×370	4	A3	1.70	6.80	
8	GB853-76	垫圈 16	8	A3	1.019	0.152	
7	GB93-76	垫圈 16	8	65Mn	0.007	0.056	
6	GB52-76	螺母 M16	8	A3	0.034	0.292	
5	GB30-76	螺栓 M16×150	8	A3	0.25	2.00	
4		▭ 10×80×170	4	A3	1.07	4.28	
3		—δ10	8	A3	0.71	0.568	
2		—δ10	2	A3	1.32	2.64	
1		[16a-2385	2	A3	41.01	82.02	

标记	处数	文件号	签字	日期

设计	宋[illegible]	工艺会审	19[illegible]
校对	贺[illegible]	审定	
复核	杨[illegible]	批准	
标准化检查	张[illegible]	日期	88.9

尾架

部件

6K1·9

图样标记	重量	比例
	189.29	

共 张 第 K155 张

上海起重运输机械厂

旧底图总号	
底图总号	
日期	签字

描图 宋[illegible] 描校 [illegible]

6K2·16

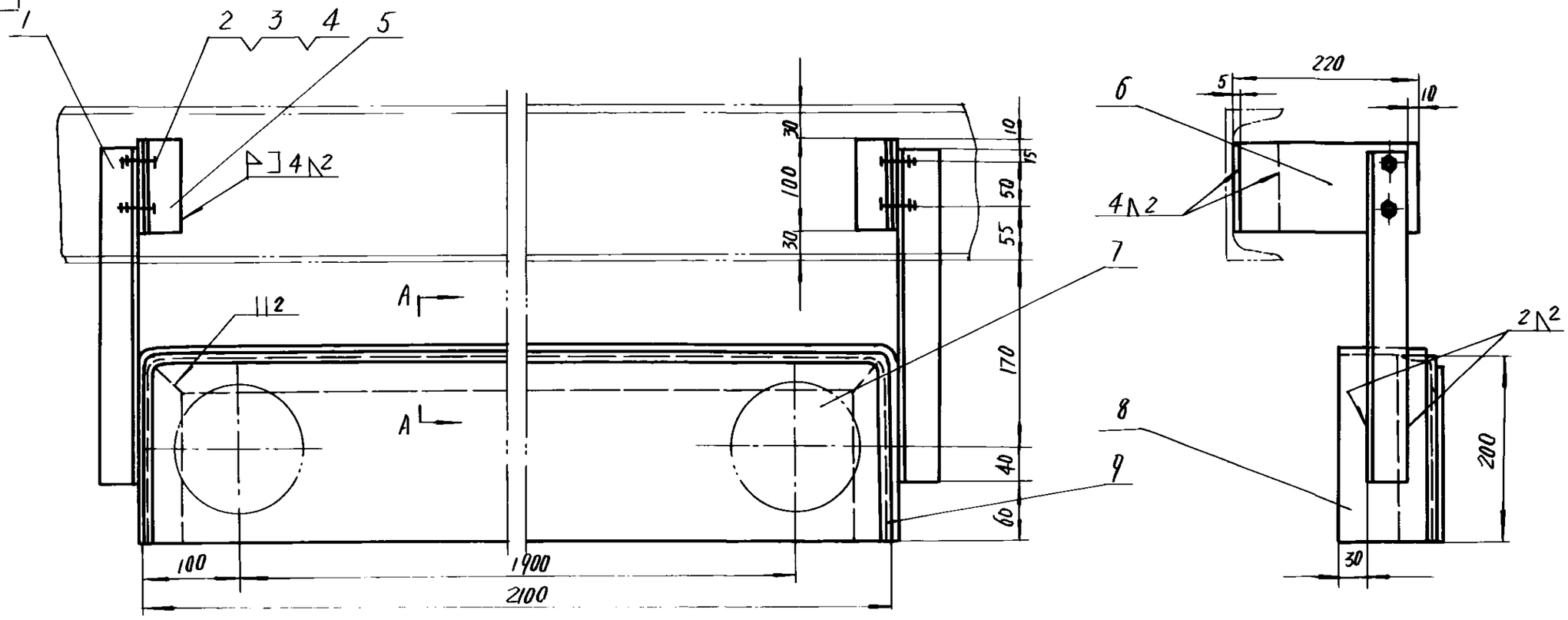

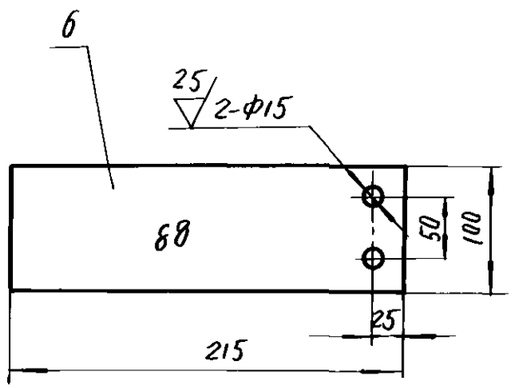

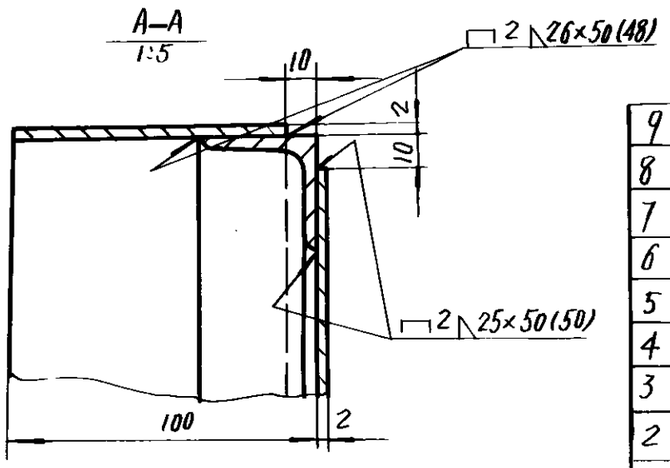

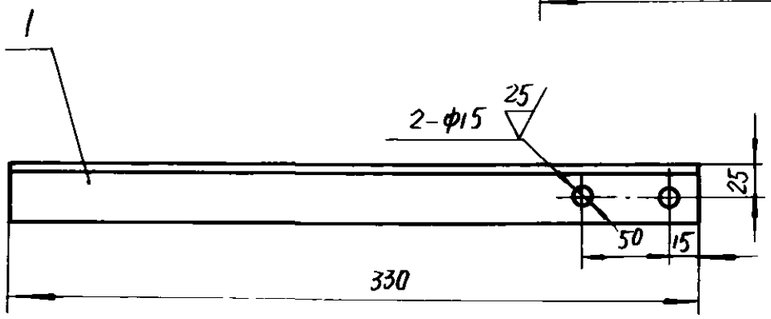

86

序号	代号	名称	数量	材料	单件重量(kg)	总计重量(kg)	附注
9		L40×40×4—2500	1	A3	6.06	6.06	
8		—2×90×2500	1	A3	4.71	4.71	
7		—2×190×2080	1	A3	6.2	6.2	
6		—8×100×215	2	A3	1.44	2.88	
5		L40×40×4—100	2	A3	0.3	0.6	
4	GB93-76	垫圈 12	4	65Mn	0.0046	0.0184	
3	GB52-76	螺母 M12	4	A3	0.016	0.064	
2	GB30-76	螺栓 M12×30	4	A3	0.037	0.148	
1		L40×40×4—330	2	A3	0.68	1.36	

标记	处数	文件号	签字	日期		
设计			工艺会审		链轮罩	6K2·16
校对			描图			图样标记 / 重量 22 / 比例
复核			描对		部件	共 张 / 第 K169 张
标准检查			日期	86-7		上海起重运输机械厂

旧底图总号

底图总号

日期 签字

6K2.9

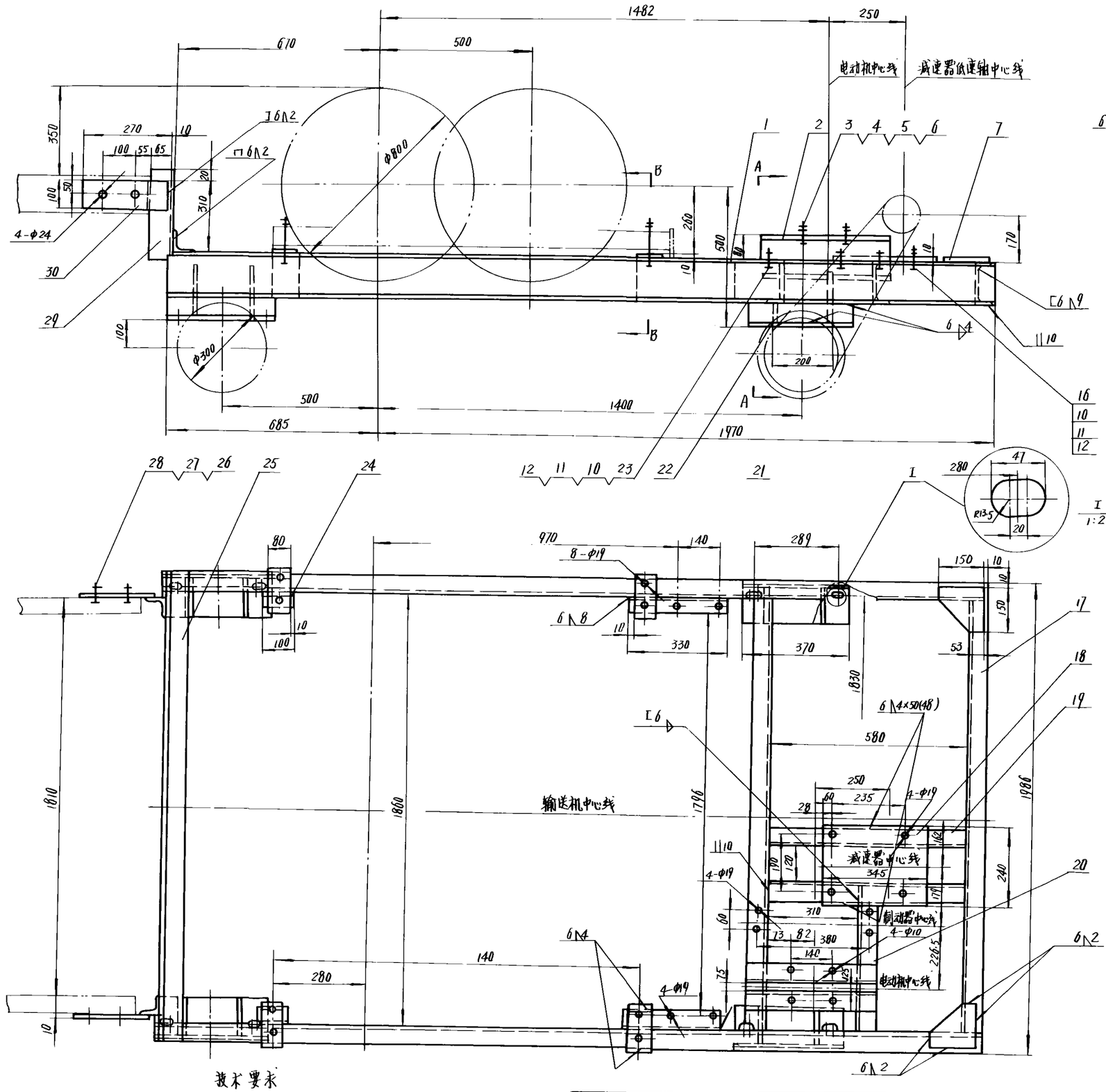

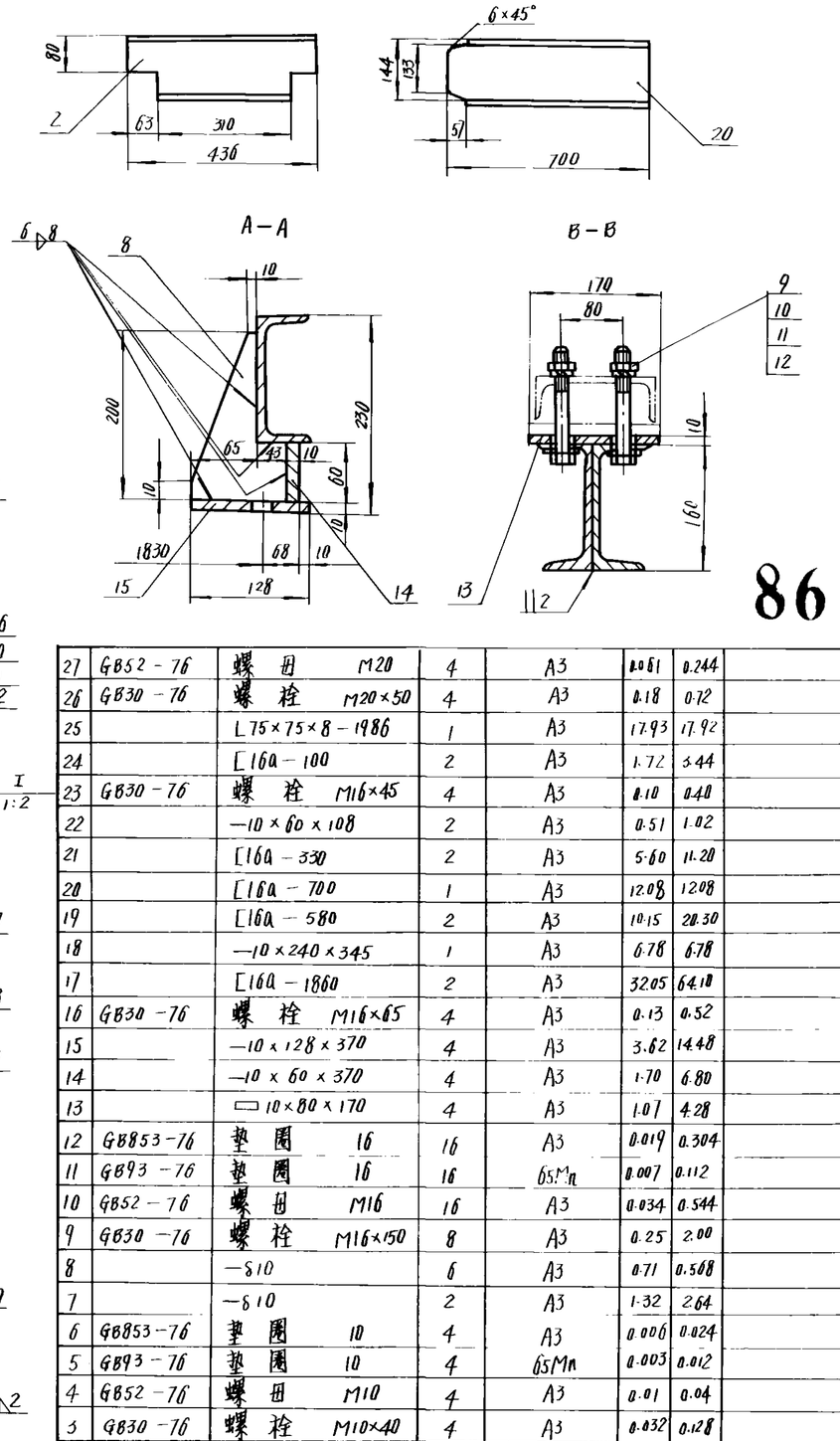

86

序号	代号	名称	数量	材料	单件重量(kg)	总计重量(kg)	附注
27	GB52-76	螺母 M20	4	A3	0.061	0.244	
26	GB30-76	螺栓 M20×50	4	A3	0.18	0.72	
25		L 75×75×8-1986	1	A3	17.93	17.92	
24		[16a-100	2	A3	1.72	3.44	
23	GB30-76	螺栓 M16×45	4	A3	0.10	0.40	
22		—10×60×108	2	A3	0.51	1.02	
21		[16a-330	2	A3	5.60	11.20	
20		[16a-700	1	A3	12.08	12.08	
19		[16a-580	2	A3	10.15	20.30	
18		—10×240×345	1	A3	6.78	6.78	
17		[16a-1860	2	A3	32.05	64.10	
16	GB30-76	螺栓 M16×65	4	A3	0.13	0.52	
15		—10×128×370	4	A3	3.62	14.48	
14		—10×60×370	4	A3	1.70	6.80	
13		▭ 10×80×170	4	A3	1.07	4.28	
12	GB853-76	垫圈 16	16	A3	0.019	0.304	
11	GB93-76	垫圈 16	16	65Mn	0.007	0.112	
10	GB52-76	螺母 M16	16	A3	0.034	0.544	
9	GB30-76	螺栓 M16×150	8	A3	0.25	2.00	
8		—δ10	6	A3	0.71	0.568	
7		—δ10	2	A3	1.32	2.64	
6	GB853-76	垫圈 10	4	A3	0.006	0.024	
5	GB93-76	垫圈 10	4	65Mn	0.003	0.012	
4	GB52-76	螺母 M10	4	A3	0.01	0.04	
3	GB30-76	螺栓 M10×40	4	A3	0.032	0.128	
2		[10-436	2	A3	4.36	8.12	
1		[16a-2655	2	A3	45.66	91.32	
30		▭ 10×100×270	2	A3	2.12	4.24	
29		L 75×75×8-340	2	A3	3.07	6.14	
28	GB93-76	垫圈 20	4	65Mn	0.015	0.06	

技术要求

1. 未注明连接处焊缝均为连续角焊，焊件搭接处周边焊三面，焊缝高度不低于被焊件的最小厚度。
2. 孔的粗糙度均为 25。

标记	处数	文件号	签字	日期
设计			工艺会审	1986.1
校对			审定	
复核			批准	
标准化检查			日期	86.1
描图			描校	

尾架

部件

6K2.9

图样标记	重量	比例
	280.47	

共 张 第 K168 张

上海起重运输机械厂

旧底图总号	
底图总号	
日期	签字

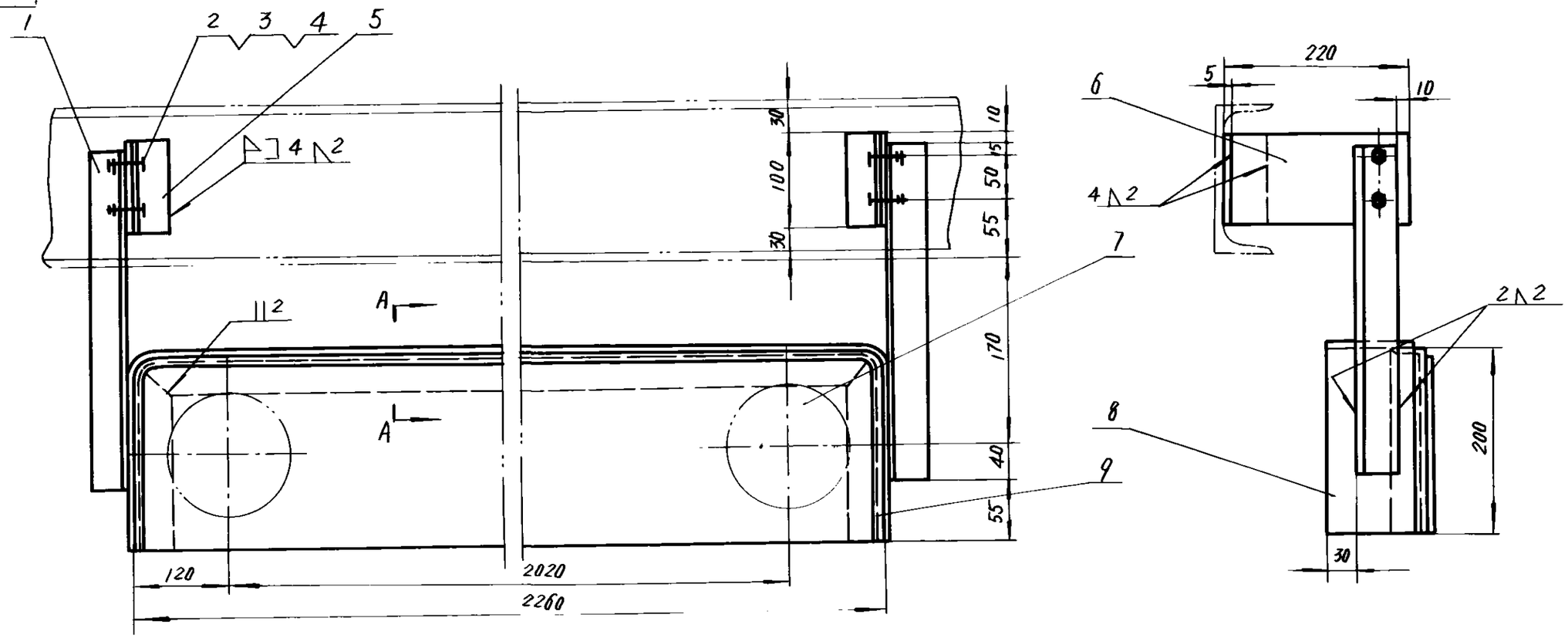

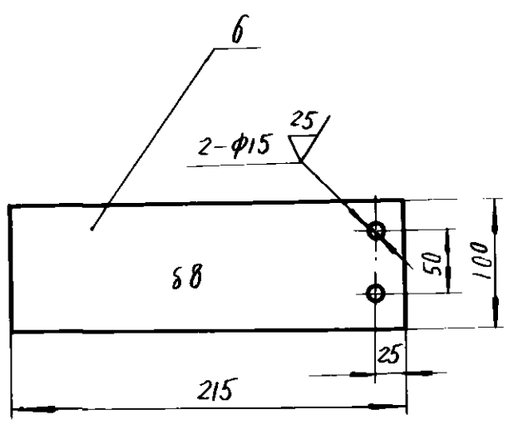

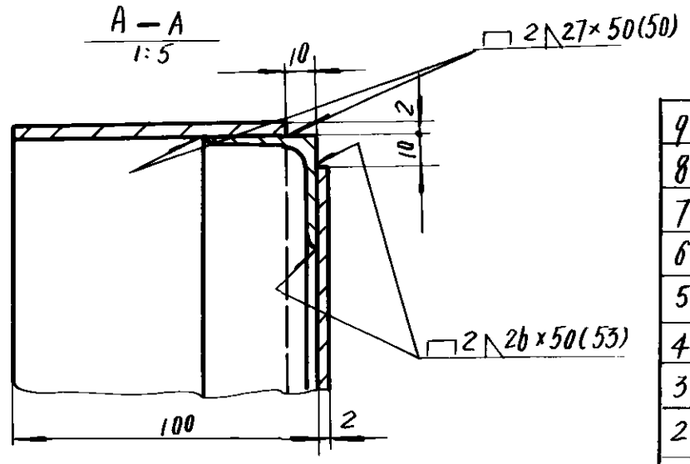

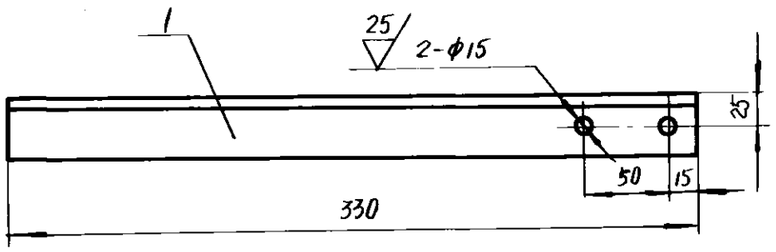

序号	代号	名称	数量	材料	单件重量(kg)	总计重量(kg)	附注
9		L40×40×4—2660	1	A3	6.45	6.45	
8		—2×90×2660	1	A3	3.76	3.76	
7		—2×190×2240	1	A3	6.65	6.65	
6		—8×100×215	2	A3	1.44	2.89	
5		L40×40×4—100	2	A3	0.3	0.6	
4	GB93—76	垫圈 12	4	65Mn	0.0046	0.0184	
3	GB52—76	螺母 M12	4	A3	0.016	0.064	
2	GB30—76	螺栓 M12×30	4	A3	0.037	0.148	
1		L40×40×4—330	2	A3	0.68	1.36	

标记	处数	文件号	签字	日期
设计		韩德	工艺会审	何德
校对		黄仁年	描图	华方
复核		杨时	描对	韩连峰
标准检查		张中文	日期	86-7

链轮罩

部件

6K3·16

图样标记	重量	比例
	22	

共 张 第 K173 张

上海起重运输机械厂

底图总号
底图总号
日期 签字

6K3.4

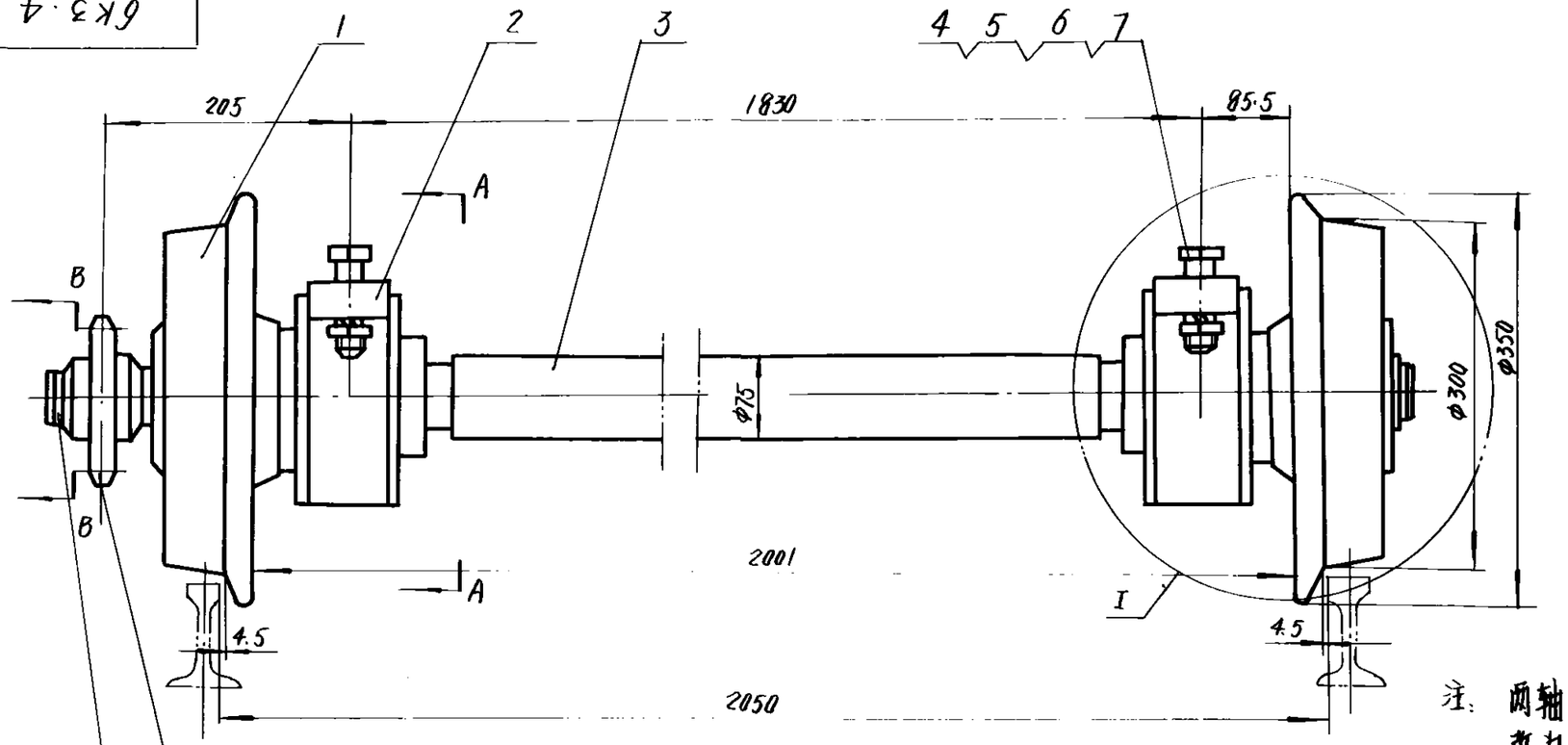

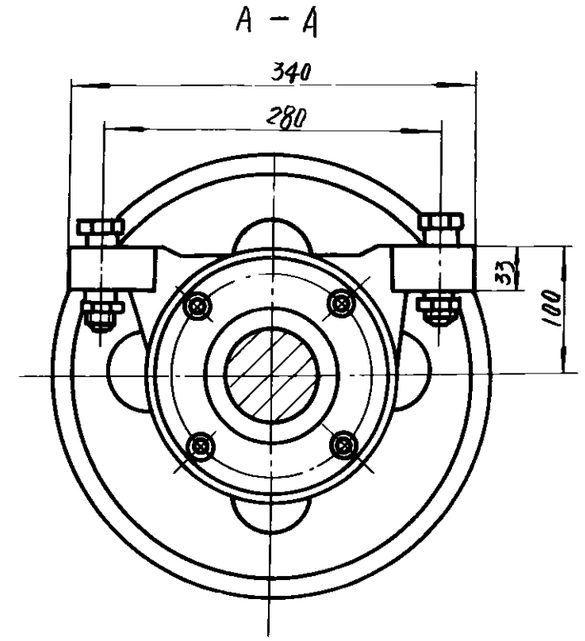

注：两轴承座中的一个所用纸垫由 $Z_1$60－5（δ0.5）改为 $Z_2$60－5（δ1.5）。

86

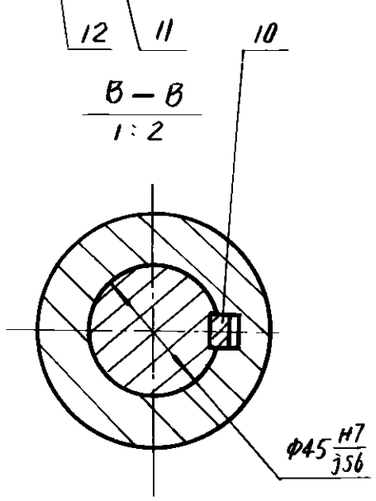

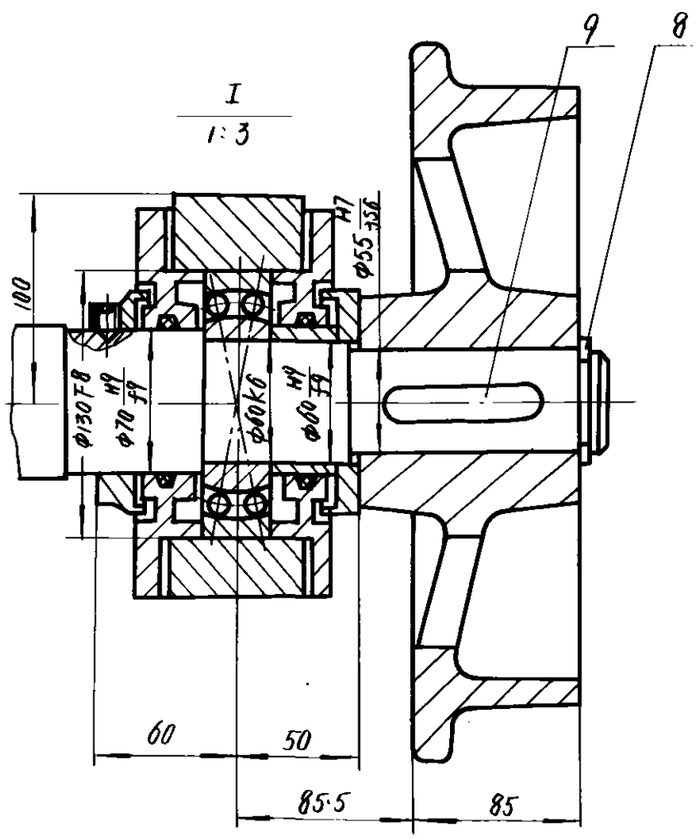

序号	代号	名称	数量	材料	单件重量(kg)	总计重量(kg)	附注
12	GB894－76	挡圈 45	1	65Mn	0.008	0.008	
11	4K3.4－1	链轮	1	45	4.22	4.22	借用
10	GB1096－79	键 14×60	1	45	0.075	0.075	
9	GB1096－79	键 16×90	2	45	0.113	0.226	
8	GB894－76	挡圈 55	1	65Mn	0.013	0.013	
7	GB95－76	垫圈 24	8	A3	0.031	0.248	
6	GB93－76	垫圈 24	4	65Mn	0.026	0.104	
5	GB52－76	螺母 M24	4	A3	0.112	0.448	
4	GB30－76	螺栓 M24×80	4	A3	0.353	1.412	
3	6K1.14－2	轴	7	45	65.74	65.74	借用
2	DTZ3 60	轴承座	2	部件	19.3	38.6	借用
1	1K1.13－1	车轮	2	ZG25或QT45－5	25	50	借用

标记	处数	文件号	签字	日期

设计	宋[illegible]	工艺会审	任[illegible]
校对	贺[illegible]	描图	[illegible]
复核	蒋[illegible]	描对	[illegible]
标准检查	张[illegible]	日期	86.9

行走轮对

部件

6K3.4

图样标记	重量	比例
	162.82	

共 张 第 K174 张

上海起重运输机械厂

旧底图总号

底图总号

日期	签字

6K3·6

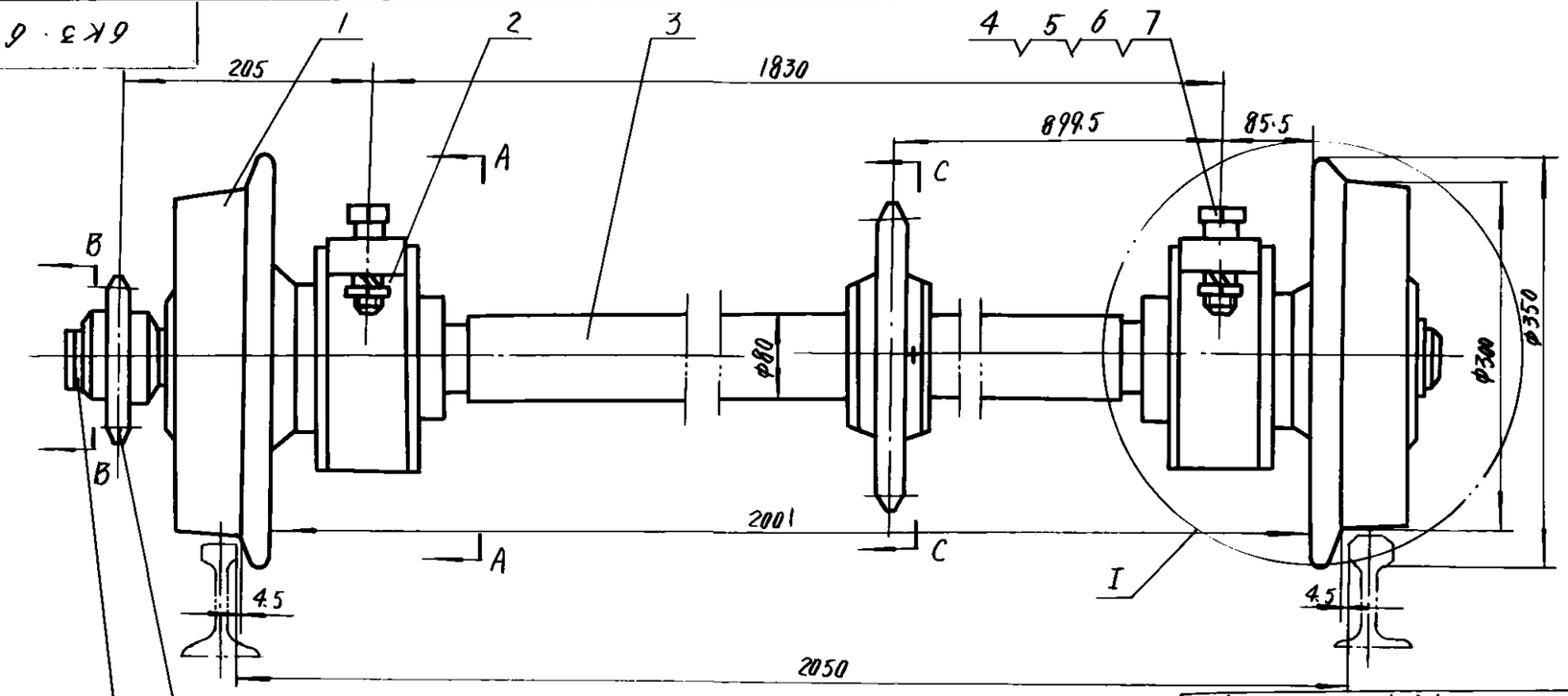

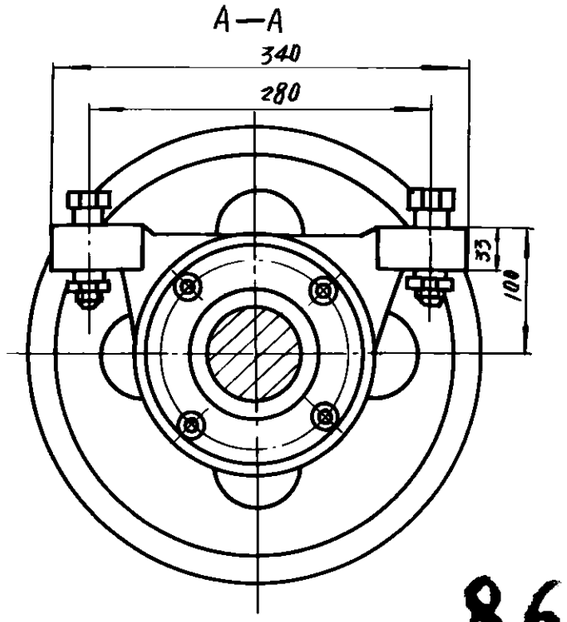

86

B—B
1:2

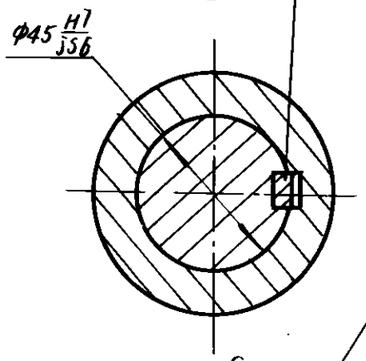

I
1:3

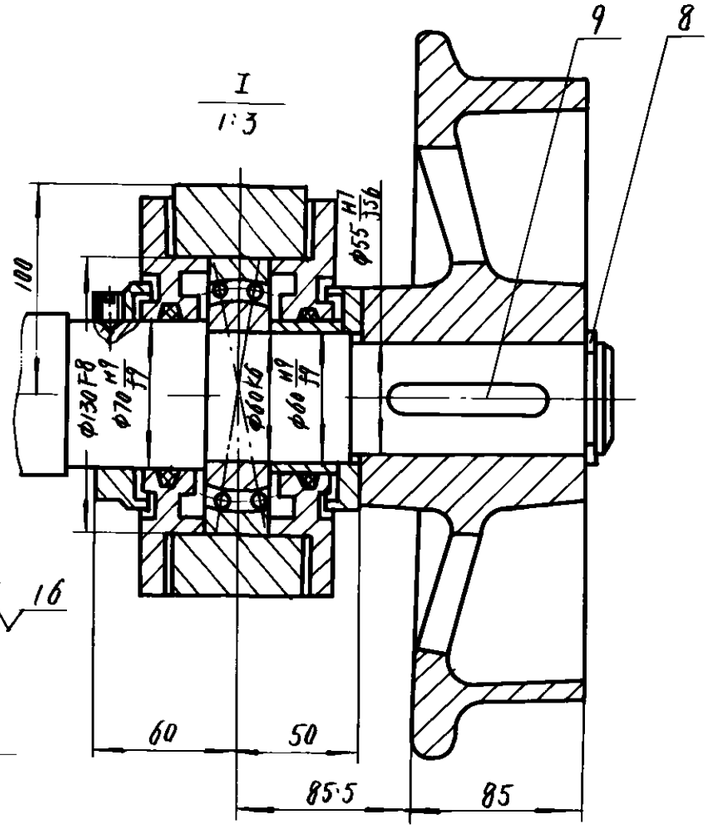

C—C
1:2.5

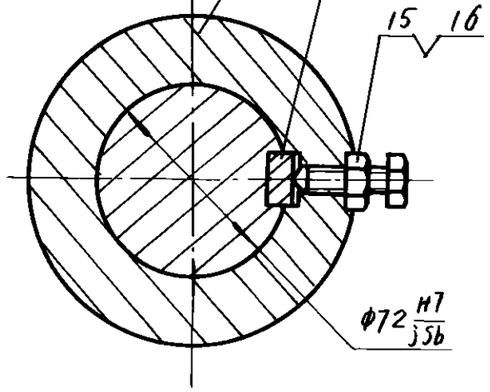

序号	代号	名称	数量	材料	单件 重量(kg)	总计 重量(kg)	附注
16	GB52-76	螺母 M10	1	A3	0.011	0.011	
15	GB86-76	螺钉 M10×50	1	35	0.041	0.041	
14	GB1096-79	键 20×70	1	45	0.132	0.132	
13	4K3.6-1	链轮	1	ZG35	13.9	13.9	借用
12	GB894-76	挡圈 45	1	65Mn	0.008	0.008	
11	4K3.4-1	链轮	1	45	4.22	4.22	借用
10	GB1096-79	键 14×60	1	45	0.075	0.075	
9	GB1096-79	键 16×90	2	45	0.113	0.226	
8	GB894-76	挡圈 55	1	65Mn	0.013	0.013	
7	GB95-76	垫圈 24	8	A3	0.031	0.248	
6	GB93-76	垫圈 24	4	65Mn	0.026	0.104	
5	GB52-76	螺母 M24	4	A3	0.112	0.448	
4	GB30-76	螺栓 M24×80	4	A3	0.353	1.412	
3	6K1.17-2	轴	1	45	68.73	68.73	借用
2	DTZ3 60	轴承座	2	部件	19.3	38.6	借用
1	1K1.13-1	车轮	2	ZG25或QT45-5	25	50	借用

标记	处数	文件号	签字	日期
设计			工艺会审	
校对			描图	
复核			描对	
标准检查			日期	

行走轮对

部件

6K3·6

图样标记	重量	比例
	177	

共 张 第 K175 张

上海起重运输机械厂

旧底图总号

底图总号

日期 签字

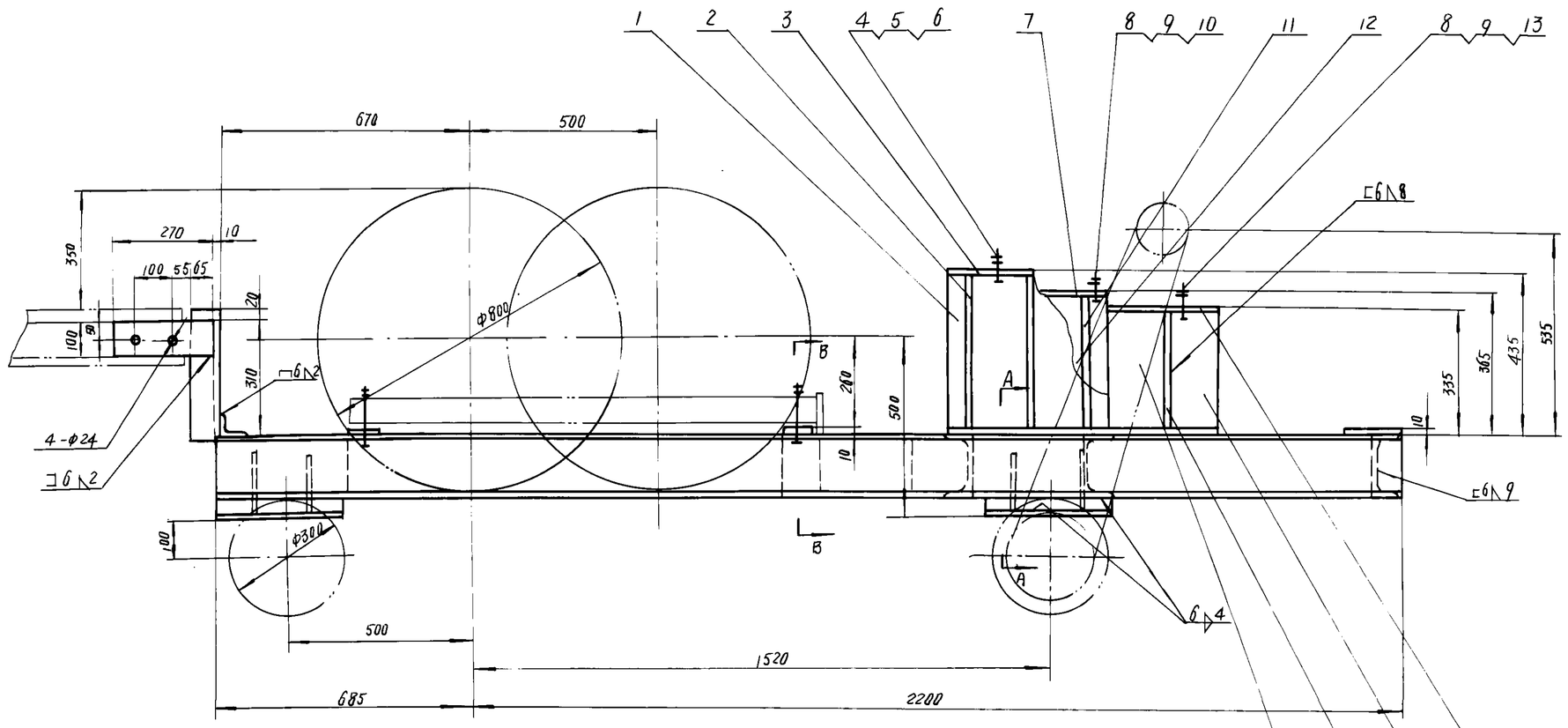

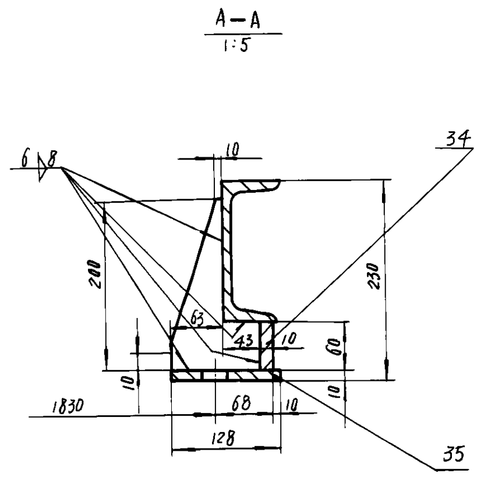

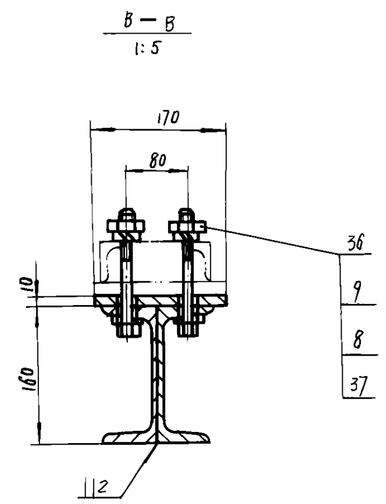

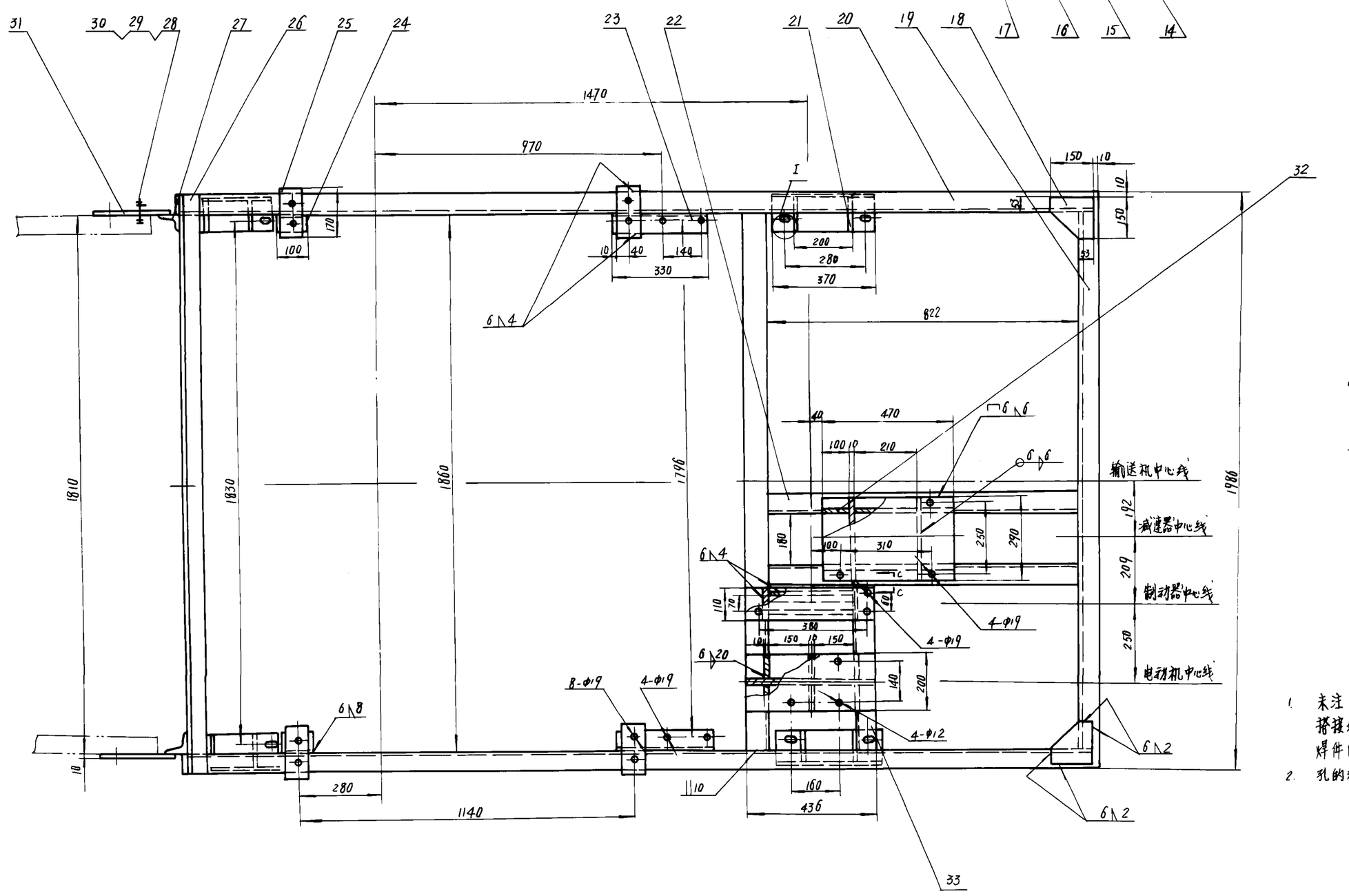

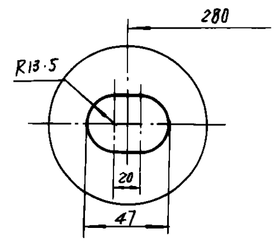

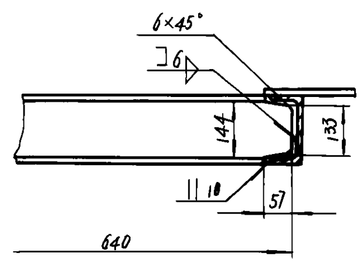

技术要求

1. 未注明连接处焊缝均为连续角焊，杆件搭接处周边焊三面，焊缝高度不低于相焊件的最小厚度。
2. 孔的粗糙度均为 $\sqrt{25}$。

序号	代号	名称	数量	材料	单件	总计	附注
					重量(kg)		
37	GB853-76	垫圈 16	8	A3	0.019	0.152	
36	GB30-76	螺栓 M16×150	8	A3	0.25	2	
35		-10×128×370	4	A3	3.62	14.48	
34		-10×60×370	4	A3	1.7	6.8	
33		[16a-640	1	A3	12	12	
32		-10×100×315	2	A3	3	6	
31		-10×100×270	2	A3	2.12	4.24	
30	GB93-76	垫圈 20	4	65Mn	0.015	0.06	
29	GB52-76	螺母 M20	4	A3	0.061	0.244	
28	GB30-76	螺栓 M20×50	4	A3	0.18	1.72	
27		L75×75×8-340	2	A3	3.07	6.14	
26		L75×75×8-1986	1	A3	17.92	17.92	
25		-10×80×170	4	A3	0.94	3.72	
24		L16a-100	2	A3	1.72	3.44	
23		[16a-330	2	A3	0.6	1.2	
22		[16a-822	2	A3	14	28	
21		-δ10	8	A3	0.81	6.48	其中一块煤1.40
20		[18a-2885	2	A3	40.88	81.8	
19		[18a-1860	2	A3	26.4	52.8	
18		-δ10	2	A3	1.32	2.64	
17		-10×210×315	2	A3	5.25	10.5	
16		-10×290×315	2	A3	7.2	14.4	
15		-10×140×315	2	A3	3.49	6.58	
14		-10×290×470	2	A3	110.7	221.4	
13	GB30-76	螺栓 M16×60	4	A3	0.1	0.4	
12		-10×310×345	2	A3	11.9	23.8	
11		-10×110×345	2	A3	2.72	5.44	
10	GB30-76	螺栓 M16×40	4	A3	0.078	0.312	
9	GB93-76	垫圈 16	16	65Mn	0.007	0.112	
8	GB52-76	螺母 M16	16	A3	0.034	0.54	
7		-10×110×436	2	A3	4.8	9.6	
6	GB93-76	垫圈 10	4	65Mn	0.003	0.012	
5	GB52-76	螺母 1M10	4	A3	0.01	0.04	
4	GB30-76	螺栓 M10×40	4	A3	0.32	0.128	
3		-10×200×436	2	A3	6.5	13	
2		-10×90×415	6	A3	2.94	17.3	
1		-10×436×445	1	A3	14.3	14.3	

标记	处数	文件号	签字	日期
设计			工艺会审	
校对			审定	
复核			批准	
标准化检查			日期	85.7

尾梁

部件

6K3·9

图样标记 | 重量 | 比例

共 张 第 K172 张

上海起重运输机械厂

描图 | 描校

旧底图总号

底图总号

日期 签字

6K3·9

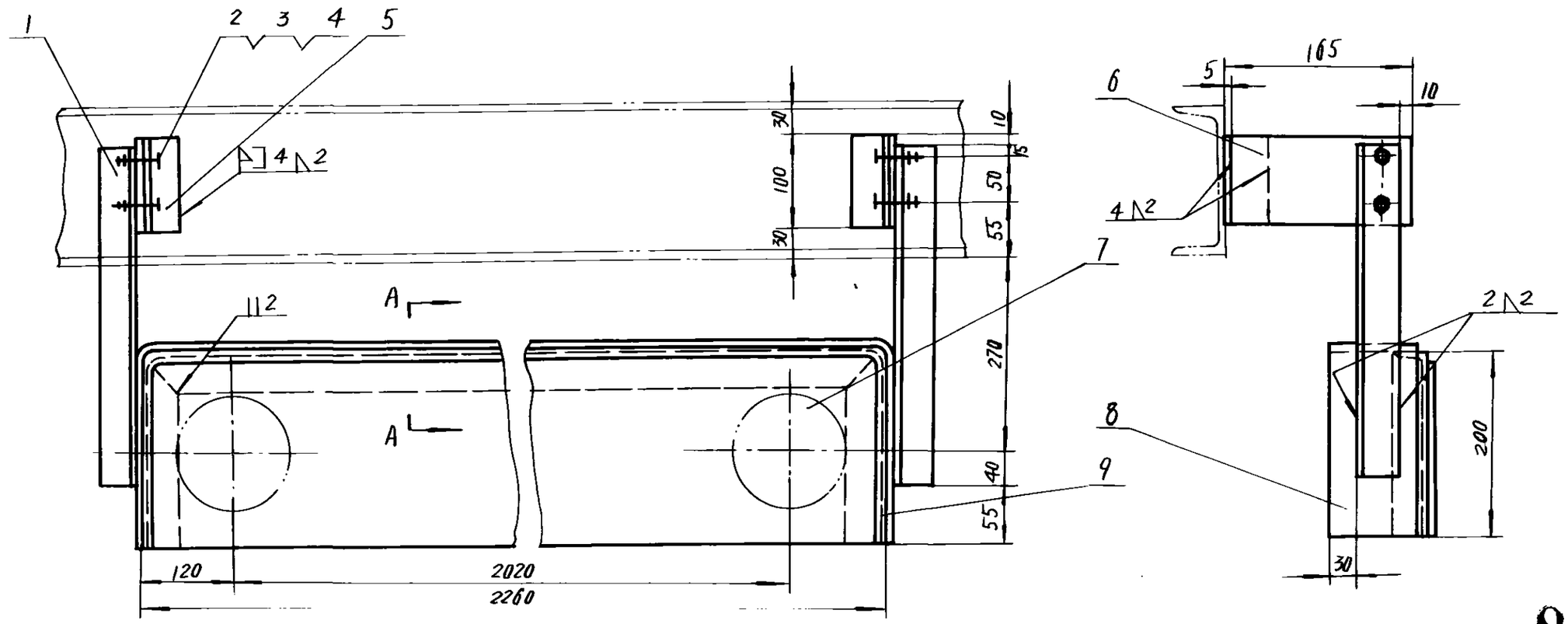

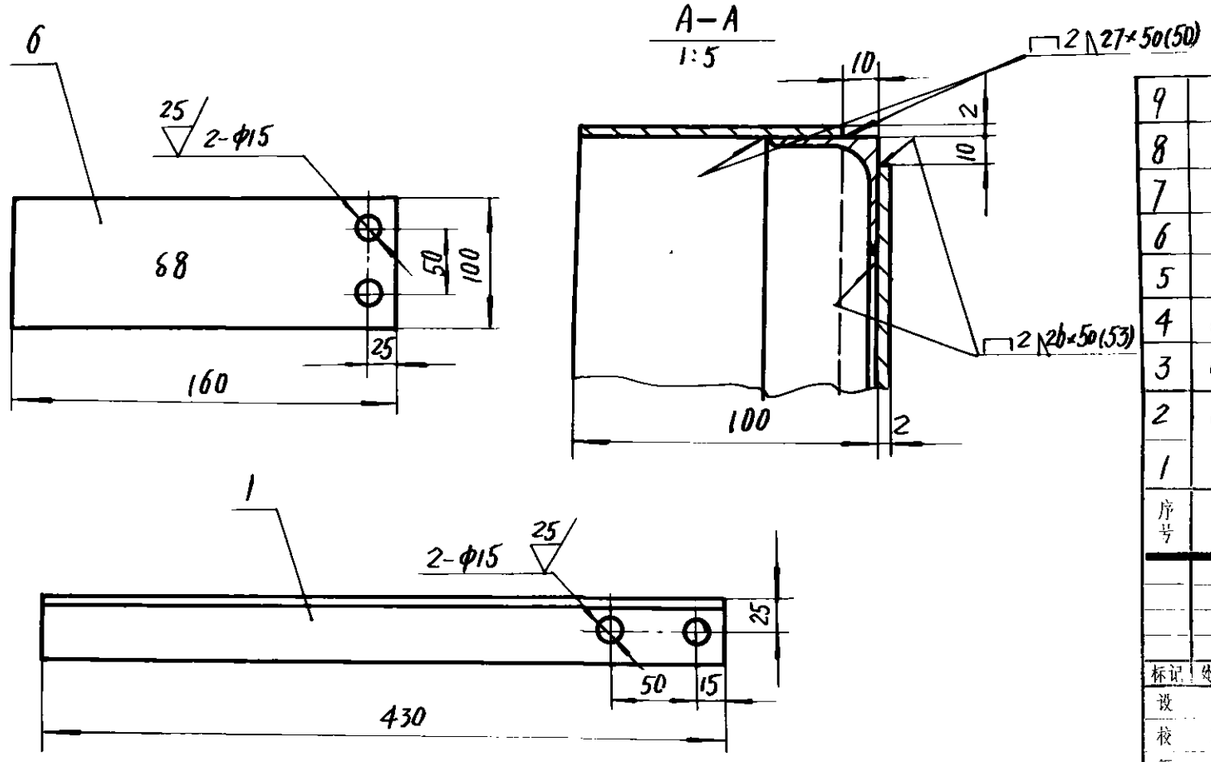

86

序号	代号	名称	数量	材料	单件重量(kg)	总计重量(kg)	附注
9		L40×40×4—2660	1	A3	6.45	6.45	
8		—2×90×2660	1	A3	3.76	3.76	
7		—2×190×2240	1	A3	6.65	6.65	
6		—8×100×160	2	A3	0.94	1.88	
5		L40×40×4—100	2	A3	0.3	0.6	
4	GB93-76	垫圈 12	4	65Mn	0.0046	0.0184	
3	GB52-76	螺母 M12	4	A3	0.016	0.064	
2	GB30-76	螺栓 M12×30	4	A3	0.037	0.148	
1		L40×40×4—430	2	A3	1.0	2.0	

标记	处数	文件号	签字	日期
设计			工艺会审	
校对			描图	
复核			描对	
标准检查			日期	

链轮罩

部件

6K4·16

图样标记	重量	比例
	21.5	

共 张 第 K179 张

上海起重运输机械厂

底图总号

底图总号

日期 签字

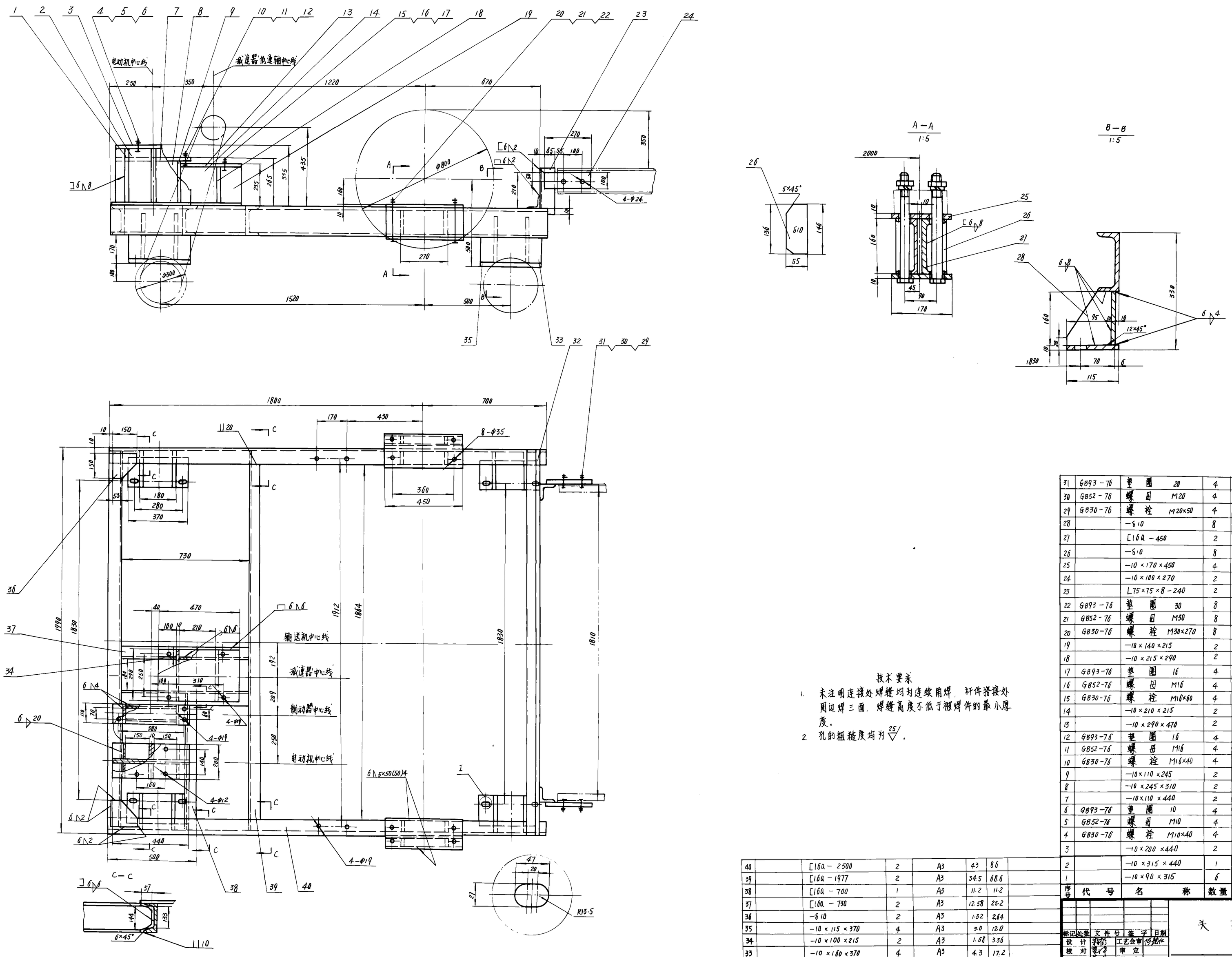

技术要求

1. 未注明连接处焊缝均为连续角焊，对件搭接处周边焊三面，焊缝高度不低于被焊件的最小厚度。
2. 孔的粗糙度均为 $\overset{25}{\nabla}$。

序号	代号	名称	数量	材料	单件重量(kg)	总计重量(kg)	附注
31	GB93-76	垫圈 20	4	65Mn	0.015	0.06	
30	GB52-76	螺母 M20	4	A3	0.062	0.248	
29	GB30-76	螺栓 M20×50	4	A3	0.83	3.32	
28		-δ10	8	A3	1.4	11.2	
27		[16a-450	2	A3	7.6	15.2	
26		-δ10	8	A3	0.66	5.28	
25		-10×170×450	4	A3	5.88	23.52	
24		-10×100×270	2	A3	2.12	4.24	
23		L75×75×8-240	2	A3	2.4	4.8	
22	GB93-76	垫圈 30	8	65Mn	0.026	0.208	
21	GB52-76	螺母 M30	8	A3	0.112	0.896	
20	GB30-76	螺栓 M30×270	8	A3	1.03	8.24	
19		-10×140×215	2	A3	1.6	3.2	
18		-10×215×290	2	A3	5.002	10.004	
17	GB93-76	垫圈 16	4	65Mn	0.0078	0.0312	
16	GB52-76	螺母 M16	4	A3	0.034	0.136	
15	GB30-76	螺栓 M16×60	4	A3	0.122	0.488	
14		-10×210×215	2	A3	3.62	7.24	
13		-10×290×470	2	A3	10.62	21.3	
12	GB93-76	垫圈 16	4	65Mn	0.0078	0.0302	
11	GB52-76	螺母 M16	4	A3	0.034	0.136	
10	GB30-76	螺栓 M16×40	4	A3	0.0987	0.395	
9		-10×110×245	2	A3	1.96	3.92	
8		-10×245×310	2	A3	6.48	12.96	
7		-10×110×440	2	A3	4.14	8.28	
6	GB93-76	垫圈 10	4	65Mn	0.003	0.012	
5	GB52-76	螺母 M10	4	A3	0.011	0.044	
4	GB30-76	螺栓 M10×40	4	A3	0.0319	0.1276	
3		-10×200×440	2	A3	6.55	13.1	
2		-10×315×440	1	A3	11.04	11.04	
1		-10×90×315	6	A3	2.25	13.5	

序号	代号	名称	数量	材料	单件重量(kg)	总计重量(kg)	附注
40		[16a-2500	2	A3	43	86	
39		[16a-1977	2	A3	34.5	68.6	
38		[16a-700	1	A3	11.2	11.2	
37		[16a-730	2	A3	12.58	25.2	
36		-δ10	2	A3	1.32	2.64	
35		-10×115×370	4	A3	3.0	12.0	
34		-10×100×215	2	A3	1.68	3.36	
33		-10×160×370	4	A3	4.3	17.2	
32		L75×75×8-1990	1	A3	19.6	19.6	

标记	处数	文件号	签字	日期	夫架	6K4·2		
设计			工艺会审			图样标记	重量	比例
校对			审定				424	
复核			批准		部件	共 张	第 K178 张	
标准化检查			日期			上海起重运输机械厂		
描图			描校					

旧底图总号

底图总号

日期 签字

6K4·2

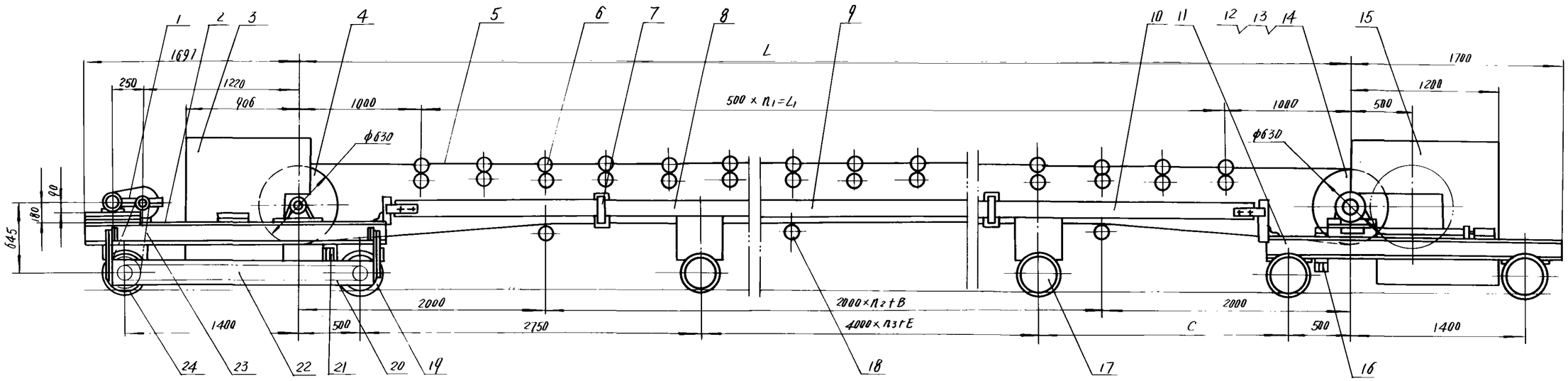

86

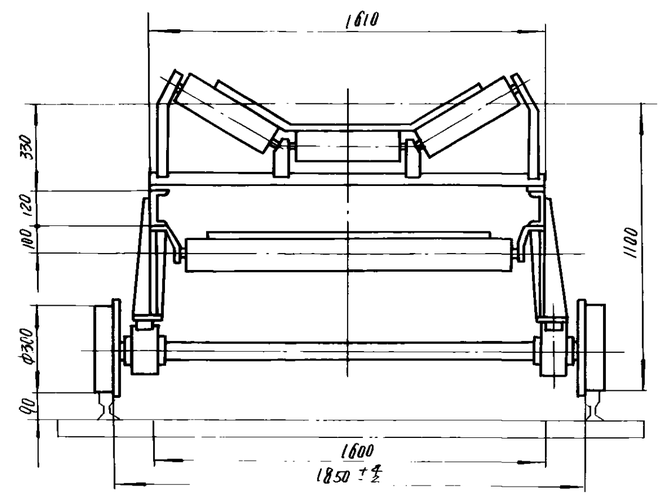

技术特性

皮带机	物料比重	≤2.5 t/m³	运行机构	电动机	型号	Y90L-4	电动滚筒	型号	自行选定
	机长	6 ~ 30 m			功率	1.5 kW		功率	
	带速	< 2.5 m/s		减速器	型号	ST ~~ZQ~~250-II-12		带速	
	运行速度	0.294 m/s			速比	40.17		直径	φ630 mm
	轨距	1850 mm		链传动	节距	25.4 mm	胶带	宽度	1200 mm
	轨道型号	18 kg/m			速比	2		长度	自行选定
								层数	
								上下胶厚度	

C		2250		1250		1000		1800		2250		1250		1000		1000		2250	
n_3	E	0	0	1	0	1	3250	2	2250	3	0	4	0	4	3250	5	2250	6	0
n_2	B	1	0	2	1000	4	0	5	1000	7	0	8	1000	10	0	11	1000	13	0
n_1	L_1	8	4000	14	7000	20	10000	26	13000	32	16000	38	19000	44	22000	50	25000	56	28000

名称 \ L (m)			6		9		12		15		18		21		24		27		30	
序号	代号	单重	数量	总重	数量	总重	数量	总重	数量	总重	数量	总重	数量	总重	数量	总重	数量	总重	数量	总重
6	DT 5C1	63.7	9	573.3	15	956.5	21	1337.7	27	1719.9	33	2102.1	39	2484.3	44	2866.5	51	3248.7	57	3630.9
9	5K1.6	142.03	0	0	0	0	1	142.03	1	142.03	3	426.09	3	426.09	4	568.12	4	568.12	6	852.18
10	5K1.7	118.03	0	0	1	118.03	0	0	1	118.03	0	0	1	118.03	0	0	1	118.03	0	0
	5K1.8	93.79	0	0	0	0	1	93.79	1	93.79	0	0	0	0	1	93.79	1	93.79	0	0
17	5K1.13	150	3	450	4	600	5	750	6	900	6	900	7	1050	8	1200	9	1350	9	1350
18	DT5C3	31.9	2	63.8	3	95.1	5	159.5	6	191.4	8	255.2	9	281.1	11	350.9	12	382.8	14	446.6
胶带长度 ℓ (m)			17		23		29		35		41		47		53		59		65	
总重(不包括胶带、电动滚筒)			3752		4434		5148		5830		6349		7031		7144		8427		8945	

说明

1. 胶带接头要求胶接。
2. 选用时必须注明皮带机的长度，电动滚动的型号、功率、带速，胶带的层数长度、上下胶厚度。
3. 本机的外形尺寸(长×宽×高)=(3397+L)×2080×1396
4. 头部清扫器、尾部清扫器现场安装。

序号	代号	名称	数量	材料	单件重量(kg)	总计重量(kg)	附注
24	5K1.17	行走轮对	1	部件	164.74	164.74	
23	GB1243-76	套筒滚子链 TG254-76	1	成品	5.79	5.79	
22	5K1.16	链轮罩	1	部件	21.8	21.8	
21	5K1.15	头部清扫器	1	部件	28.68	28.68	
20	GB1243-76	套筒滚子链 TG254-166	1	成品	12.5	12.5	
19	5K1.14	行走轮对	1	部件	153	153	
18	DT 5C3	平行下托辊组	见表	部件	见表	见表	借用
17	5K1.13	行走轮对	见表	部件	见表	见表	
16	5K1.12	尾部清扫器	1	部件	25.76	25.76	
15	5K1.11	尾部溜槽	1	部件	360.55	360.55	
14	DT 5B4	改向滚筒组	1	部件	473	473	借用
13	DT 5D1	螺旋拉紧装置 S=500	1	部件	68.6	68.6	借用
12	5K1.10	拉紧装置架	2	部件	25.09	50.18	
11	5K1.9	尾架	1	部件	194.01	194.01	
10	5K1.8	中间架 L=2000	见表	部件	见表	见表	
	5K1.7	中间架 L=3000					
9	5K1.6	中间架 L=4000	见表	部件	见表	见表	
8	5K1.5	中间架 L=4500	1	部件	150.46	150.46	
7	5K1.4	内清扫器	2	部件	42.55	85.10	
6	DT 5C1	槽形托辊组	见表	部件	见表	见表	借用
5		胶带	1	成品			ℓ值见表
4		电动滚筒	1	部件			型号用户自选
3	5K1.3	头部溜槽	1	部件	397.5	397.5	
2	5K1.2	头架	1	部件	311	311	
1	1K1-1	驱动装置	1	部件	162.5	162.5	借用

标记	处数	文件号	签字	日期
ⓐ	1	φ7K56.4-1	史翠娟	86.4.12

设计	李明珍	工艺会审	19860
校对	黄仁年	审定	
复核	老白新	批准	
标准化检查	张小红	日期	86.9
描图	毕冬	描校	韩志峰

可逆配仓带式输送机

B=1200

DT 5K 1

图样标记	重量	比例
	见表	

共 张 第 K112 张

上海起重运输机械厂

旧底图总号

底图总号

日期 签字

幅面	代号	张数	底图总号	附注
A4	DT5K1-TM	1	K111	
A2	DT5K1	1	K112	
A2	5K1·2	1	K113	
A3	5K1·3	1	K114	
A3	5K1·4	1	K115	
A3	5K1·5	1	K116	
A3	5K1·6	1	K117	
A3	5K1·7	1	K118	
A3	5K1·8	1	K119	
A2	5K1·9	1	K120	
A4	5K1·10	1	K121	
A3	5K1·11	1	K122	
A3	5K1·12	1	K123	
A3	5K1·13	1	K124	
A3	5K1·13-2	1	K125	
A3	5K1·14	1	K126	
A3	5K1·14-2	1	K127	
A3	5K1·15	1	K128	
A3	5K1·16	1	K129	
A3	5K1·17	1	K130	
A3	5K1·17-2	1	K131	
A3	1K1·1	1	K3	借用
A3	1K1·1-1	1	K4	〃
A4	4K1·4-1	1	K16	〃
A4	1K1·12-1	1	K17	〃
A4	1K1·12-2	1	K18	〃
A3	1K1·13-1	1	K20	〃
A3	1K1·14-3	1	K24	〃
A3	1K1·17-4	1	K29	借用

幅面	代号	张数	底图总号	附注
A4	1E3-6	1	E13	借用
A4	5E4-2	1	E57	〃
A4	5E4-3	1	E58	〃
	TL230·1-TM	6	TL1	〃
	DT5C1-TM	20	C47	〃
	DT5C3-TM	13	C114	借用，其中曼用6张
	DT 5D1/6D1 -TM	9	D27	借用
	DT5B4-TM	22	B101	借用
	DTZ360-TM	8	Z81	借用
	注：因电动滚筒型号未定，该部分未列入			
	(共104张，其中借用83张)			

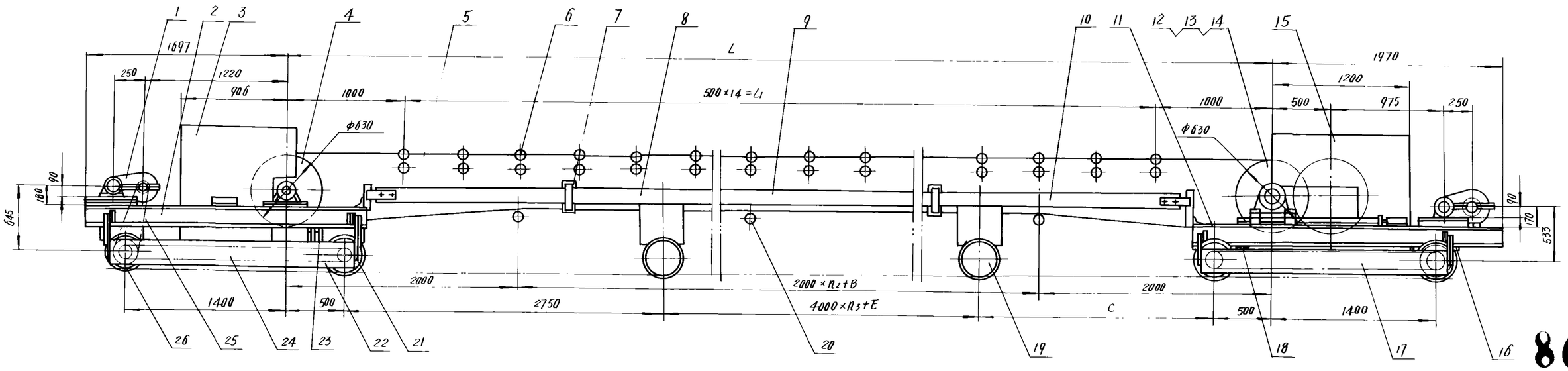

说 明

1. 胶带接头要求胶接。
2. 选用时必须注明皮带机的长度，电动滚筒的型号功率、带速、胶带的层数长度上下胶厚度。
3. 本机的外形尺寸(长×宽×高)=(3667+L)×2080×1396。
4. 头部清扫器、尾部清扫器、内清扫器现场安装。

技术特性

皮带机	物料比重	≤25 t/m	运行机构	电动机	型号	Y90L-4	电动滚筒	型号	自行选定
	机长	33～60 m			功率	1.5 KW		功率	
	带速	≤2.5 m/S		减速器	型号	⑥ 3ZSG-250-Ⅱ-17 5J		带速	
	运行速度	0.294 m/S			速比	40.17		直径	φ630 mm
	轨距	1850 mm		链传动	节距	25.4 mm	胶带	宽度	1200 mm
	轨道型号	18 kg/m			速比	2		长度	自行选定
								层数	
								上下胶厚度	

C		1250		1000		1000		2250		1250		1000		1000		2250		1250		1000	
n3	E	1	0	7	3250	8	2250	9	0	10	0	10	3250	11	2250	12	0	13	0	13	3250
n2	B	14	1000	16	0	17	1000	19	0	20	1000	22	0	23	1000	25	0	26	1000	28	0
n1	L1	62	31000	68	34000	74	37000	80	40000	86	43000	92	46000	98	49000	104	52000	110	55000	116	58000

名称 \ L(m)		33		36		39		42		45		48		51		54		57		60	
序号	代号	单重	数量	总重	数量	总重	数量	总重	数量	总重	数量	总重	数量	总重	数量	总重	数量	总重	数量	总重	数量	总重
6	DT5C1	63.7	63	4013.1	69	4395.3	75	4777.5	81	5159.7	87	5541.9	93	5924.1	99	6306.3	105	6688.5	111	7070.7	117	7452.9
9	5K1.6	142.03	6	852.16	7	994.21	7	994.21	9	1278.27	9	1278.27	10	1420.3	10	1420.3	12	1704.36	12	1704.36	13	1846.39
10	5K1.7	118.03	1	118.03	0	0	1	118.03	0	0	1	118.03	0	0	1	118.03	0	0	1	118.03	0	0
	5K1.8	93.79	0	0	1	93.79	1	93.79	0	0	0	0	1	93.79	1	93.79	0	0	0	0	1	93.79
19	5K1.13	150	8	1200	9	1350	10	1500	10	1500	11	1650	12	1800	13	1950	13	1950	14	2100	15	2250
20	DT5C3	31.9	15	478.5	17	542.3	18	574.2	20	638	21	669.9	23	733.7	24	765.6	26	829.4	27	861.3	29	925.1
胶带长度 ℓ(m)			11		77		83		89		95		101		107		113		119		125	
总重(不包括胶带电动滚筒)			9780		10494		11176		11694		12376		13090		13712		14290		14912		15686	

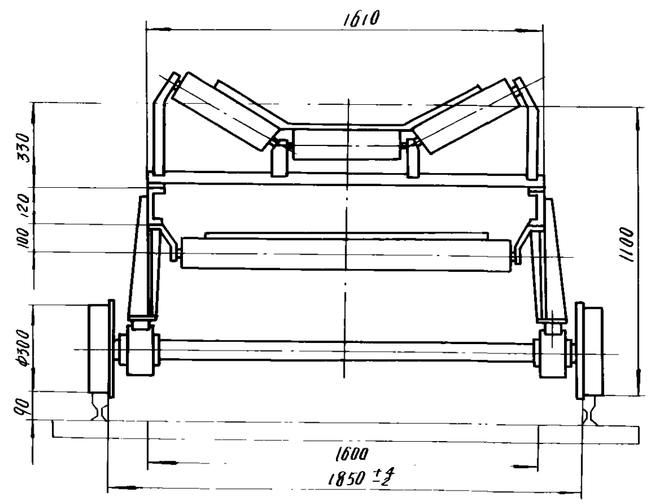

序号	代号	名称	数量	材料	单件重量(kg)	总计重量(kg)	附注
26	5K1.17	行走轮对	2	部件	164.74	329.48	借用
25	GB1243-76	套筒滚子链 TG254-76	1	成品	5.79	5.79	
24	5K1.16	链轮罩	1	部件	21.8	21.8	借用
23	5K1.15	头部清扫器	1	部件	28.68	28.68	借用
22	GB1243-76	套筒滚子链 TG254-168	2	成品	12.5	25	
21	5K1.14	行走轮对	2	部件	153	306	借用
20	DT5C3	平行下托辊组	见表	部件	见表	见表	借用
19	5K1.13	行走轮对	见表	部件	见表	见表	借用
18	5K1.12	尾部清扫器	1	部件	25.76	25.76	借用
17	5K2.16	链轮罩	1	部件	22.3	22.3	
16	GB1243-76	套筒滚子链 TG254-72	1	成品	5.5	5.5	
15	5K1.11	尾部溜槽	1	部件	360.55	360.55	借用
14	DT5B4	改向滚筒组	1	部件	473	473	借用
13	DT5D1	螺旋拉紧装置 S=500	1	部件	68.6	68.6	借用
12	5K1.10	拉紧装置架	2	部件	25.09	50.18	借用
11	5K2.9	尾架	1	部件	281.3	281.3	
10	5K1.8	中间架 L=2000	见表	部件	见表	见表	借用
	5K1.7	中间架 L=3000					
9	5K1.6	中间架 L=4000	见表	部件	见表	见表	借用
8	5K1.5	中间架 L=4500	1	部件	150.46	150.46	借用
7	5K1.4	内清扫器	2	部件	42.55	85.10	借用
6	DT5C1	槽形托辊组	见表	部件	见表	见表	借用
5		胶带	1	成品			ℓ值见表 型号用户自选
4		电动滚筒	1	部件			
3	5K1.3	头部溜槽	1	部件	397.5	397.5	借用
2	5K1.2	头架	1	部件	311	311	借用
1	1K1.1	驱动装置	2	部件	162.5	325.0	借用

标记	处数	文件号	签字	日期
⑥	1	92.1.6 SG-4-1	史翠娟	92.4.2

设计	张伟	工艺会审	冯[illegible]
校对	夏伟	审定	
复核	张[illegible]	批准	
标准化检查	陆中文	日期	86.7
描图	张[illegible]	描校	张[illegible]

可逆配仓带式输送机

B=1200

DT5K2

图样标记	重量	比例
	见表	

共 张 第 K133 张

上海起重运输机械厂

86

旧底图总号

底图总号

日期 签字

幅面	代号	张数	底图总号	附注
A4	DT5K2-TM	1	K132	
A2	DT5K2	1	K133	
A2	5K2.9	1	K134	
A3	5K2.16	1	K135	
A3	5K1.2	1	K113	借用
A3	5K1.3	1	K114	〃
A3	5K1.4	1	K115	〃
A3	5K1.5	1	K116	〃
A3	5K1.6	1	K117	〃
A3	5K1.7	1	K118	〃
A3	5K1.8	1	K119	〃
A4	5K1.10	1	K121	〃
A3	5K1.11	1	K122	〃
A3	5K1.12	1	K123	〃
A3	5K1.13	1	K124	〃
A3	5K1.13-2	1	K125	〃
A3	5K1.14	1	K126	〃
A3	5K1.14-2	1	K127	〃
A3	5K1.15	1	K128	〃
A3	5K1.16	1	K129	〃
A3	5K1.17	1	K130	〃
A3	5K1.17-2	1	K131	〃
A3	1K1.1	1	K3	〃
A3	1K1.1-1	1	K4	〃
A4	4K1.4-1	1	K76	〃
A4	1K1.12-1	1	K17	〃
A4	1K1.12-2	1	K18	〃
A3	1K1.13-1	1	K20	借用

幅面	代号	张数	底图总号	附注
A3	1K1.14-3	1	K24	借用
A3	1K1.17-4	1	K29	〃
A4	1E3-6	1	E13	〃
A4	5E4-2	1	E57	〃
A4	5E4-3	1	E58	〃
	TL230.1-TM	6	TL1	〃
	DT5C1-TM	20	C47	〃
	DT5C3-TM	13	C114	借用，其中复用6张
	DT 5D1/6D1-TM	9	D27	借用
	DT5B4-TM	22	B101	〃
	DTZ36D-TM	8	Z81	借用

注：因电动滚筒型号未定，该部分未列入

（共105张 其中借用101张）

86

日底图总号

底图总号

标记	处数	文件号	签字	日期

设计		工艺会审	
校对		描图	
复核		描校	
标准化检查		日期	86.7

B=1200

可逆配仓带式输送机

图样目录

DT5K2-TM

图样标记	重量	比例

共 张 第 K132 张

上海起重运输机械厂

期 签字

DT5K 3

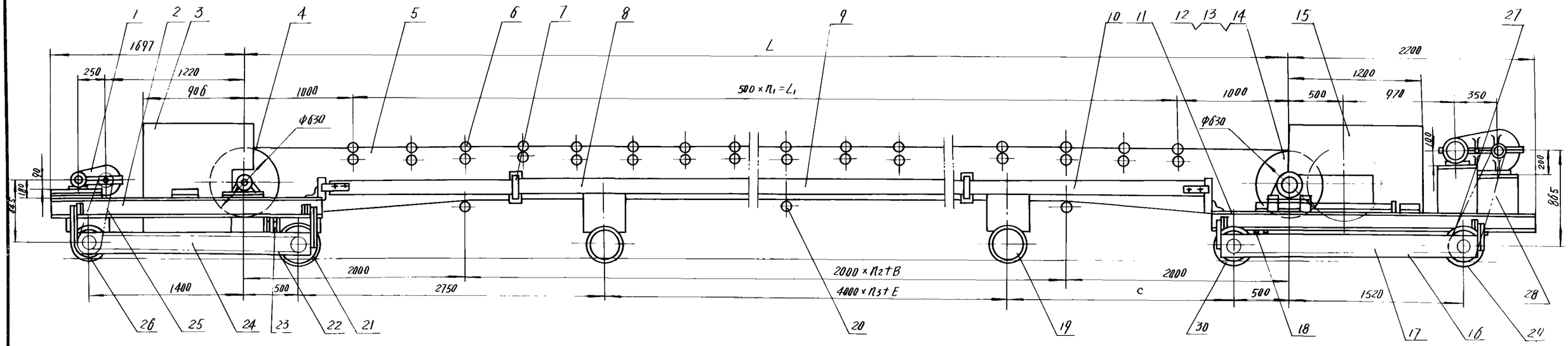

说 明

1. 胶带接头要求胶接。
2. 选用时必须注明皮带机的长度，电动滚筒的型号功率带速，胶带的层数、长度、上下胶厚度。
3. 本机的外形尺寸(长×宽×高)=(3897+L)×2080×1396。
4. 头部清扫器、尾部清扫器、内清扫器现场安装。

技术特性

皮带机	物料比重	≤2.5 t/m³	运行机构	电动机	型号	Y90L-4	Y100L2-4	电动滚筒	型号	自行选定
	机长	33～60 m			功率	1.5KW	3KW		功率	
	带速	≤2.5 m/s		减速器	型号	⑥ ZSY-250-II-12	⑥ ZSY-350-II-12		带速	
	运行速度	0.294 m/s			速比	40.17	40.17		直径	φ630 mm
	轨距	1850 mm		链传动	节距	25.4 mm	38.1 mm		宽度	1200 mm
	轨道型号	16 Kg/m			速比	2	2		长度	自行选定
									层数	
									上下胶厚度	

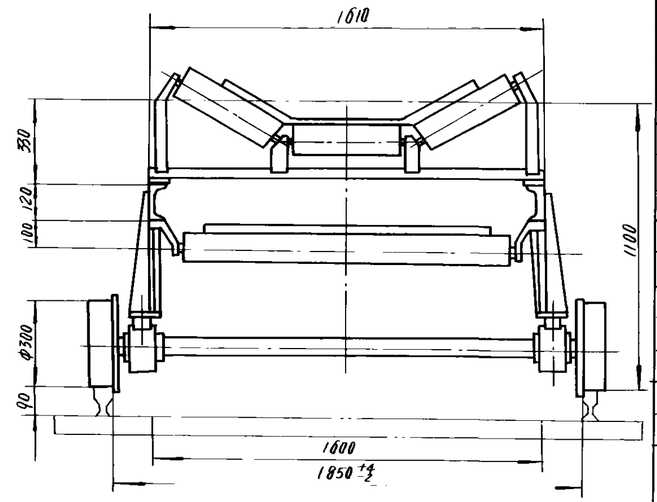

C		1250		1000		1800		2250		1250		1000		1000		2250		1250		1000	
n3	E	7	0	7	3250	8	2250	9	0	10	0	10	3250	11	2250	12	0	13	0	13	3250
n2	B	14	1000	16	0	17	1000	19	0	20	1000	22	0	23	1000	25	0	26	1000	28	0
n1	L1	62	31000	68	34000	74	37000	80	40000	86	43000	92	46000	98	49000	104	52000	110	55000	116	58000

名称 \ L (m)			33		36		39		42		45		48		51		54		57		60
序号	代号	单重	数量	总重	数量	总重	数量	总重	数量	总重	数量	总重	数量	总重	数量	总重	数量	总重	数量	总重	数量	总重
6	DT5C1	63.7	63	4013.1	69	4395.3	75	4777.5	81	5159.7	87	5542.9	93	5924.1	99	6306.3	105	6688.5	111	7070.7	117	7452.9
9	5K1.6	142.03	6	852.18	7	994.21	7	994.21	9	1278.27	9	1278.27	10	1420.3	10	1420.3	12	1704.36	12	1704.36	13	1846.39
10	5K1.7	118.03	1	118.03	0	0	1	118.03	0	0	1	118.03	0	0	1	118.03	0	0	1	118.03	0	0
	5K1.8	93.79	0	0	1	93.79	1	93.79	0	0	0	0	1	93.79	1	93.79	0	0	0	0	1	93.79
19	5K1.13	150	8	1200	9	1350	10	1500	10	1500	11	1650	12	1800	13	1950	13	1950	14	2100	15	2250
20	DT5C3	31.9	15	478.5	17	542.3	18	574.2	20	638	21	669.9	23	733.7	24	765.6	26	829.4	27	861.3	29	925.1
胶带长度 ℓ (m)			71		77		83		89		95		101		107		113		119		125	
总重(不包括胶带电动滚筒)			10161		10875		11557		12075		12757		13471		14153		14671		15353		16061	

序号	代号	名称	数量	材料	单件	总计	附注
					重量(Kg)		
26	5K1.17	行走轮对	1	部件	164.74	164.74	借用
25	GB1243-76	套筒滚子链 TG254-76	1	成品	5.79	5.79	
24	5K1.16	链轮罩	1	部件	21.8	21.8	借用
23	5K1.15	头部清扫器	1	部件	28.68	28.68	借用
22	GB1243-76	套筒滚子链 TG254-166	1	成品	12.5	12.5	
21	5K1.14	行走轮对	1	部件	15.3	15.3	借用
20	DT5C3	平行下托辊组	见表	部件	见表	见表	借用
19	5K1.13	行走轮对	见表	部件	见表	见表	借用
18	5K1.12	尾部清扫器	1	部件	25.16	25.16	借用
17	5K3.16	链轮罩	1	部件	22.3	22.3	
16	GB1243-76	套筒滚子链 TG381-120	1	成品	25	25	
15	5K1.11	尾部溜槽	1	部件	360.55	360.55	借用
14	DT5B4	改向滚筒组	1	部件	4.73	4.73	借用
13	DT5D1	螺旋拉紧装置 S=500	1	部件	68.6	68.6	借用
12	5K1.10	拉紧装置架	2	部件	25.09	50.18	借用
11	5K3.9	尾架	1	部件	36.2	36.2	
10	5K1.8	中间架 L=2000	见表	部件	见表	见表	借用
	5K1.7	中间架 L=3000					
9	5K1.6	中间架 L=4000	见表	部件	见表	见表	借用
8	5K1.5	中间架 L=4500	1	部件	150.46	150.46	借用
7	5K1.4	内清扫器	2	部件	42.55	85.10	借用
6	DT5C1	槽形托辊组	见表	部件			借用
5		胶带	1	成品			ℓ值见表 型号用户自选
4		电动滚筒	1	部件			
3	5K1.3	头部溜槽	1	部件	397.5	397.5	借用
2	5K1.2	头架	1	部件	311	311	借用
1	1K1.1	驱动装置	1	部件	162.5	162.5	借用

30	5K3.4	行走轮对	1	部件	156	156	借用
29	5K3.6	行走轮对	1	部件	170	170	
28	GB1243-76	套筒滚子链 TG381-68	1	成品	14.5	14.5	
27	4K3.1	驱动装置	1	部件	278	278	借用

标记	处数	文件号	签字	日期
⑥	2	17-2-56-4-1	史翠明	2-4-2

设计 张石 工艺会审 张绍仁
校对 [illegible] 审定
复核 [illegible] 批准
标准化检查 [illegible] 日期 86.9

描图 [illegible] 描校 [illegible]

可逆配仓带式输送机

B=1200

DT5K3

图样标记	重量	比例
	见表	

共 张 第 K137 张

上海起重运输机械厂

旧底图总号

底图总号

日期 签字

幅面	代号	张数	底图总号	附注
A4	DT5K3-TM	1	K136	
A2	DT5K3	1	K137	
A1	5K3.9	1	K138	
A3	5K3.16	1	K139	
A3	5K3.4	1	K140	
A3	5K3.6	1	K141	
A2	5K1.2	1	K113	借用
A3	5K1.3	1	K114	〃
A3	5K1.4	1	K115	〃
A3	5K1.5	1	K116	〃
A3	5K1.6	1	K117	〃
A3	5K1.7	1	K118	〃
A3	5K1.8	1	K119	〃
A4	5K1.10	1	K121	〃
A3	5K1.11	1	K122	〃
A3	5K1.12	1	K123	〃
A3	5K1.13	1	K124	〃
A3	5K1.13-2	1	K125	〃
A3	5K1.14	1	K126	〃
A3	5K1.14-2	1	K127	〃
A3	5K1.15	1	K128	〃
A3	5K1.16	1	K129	〃
A3	5K1.17	1	K130	〃
A3	5K1.17-2	1	K131	〃
A4	4K1.4-1	1	K76	〃
A3	4K3.4-1	1	K102	〃
A3	4K3.8-1	1	K104	〃
A3	4K3.1	1	K105	借用

幅面	代号	张数	底图总号	附注
A3	4K3.1-1	1	K106	借用
A3	1K1.1	1	K3	〃
A3	1K1.1-1	1	K4	〃
A4	1K1.12-1	1	K17	〃
A4	1K1.12-2	1	K18	〃
A3	1K1.13-1	1	K20	〃
A3	1K1.14-3	1	K24	〃
A3	1K1.17-4	1	K29	〃
A4	1E3-6	1	E13	〃
A4	5E4-2	1	E57	〃
A4	5E4-3	1	E58	〃
	TL230.1-TM	6	TL1	〃
	TL240.1-TM	6	TL8 借用	其中复用3张
	DT6C1-TM	20	C47	借用
	DT6C3-TM	13	C114 借用	其中复用6张
	DT 5D1/6D1-TM	9	D27	借用
	DT5B4-TM	22	B101	〃
	DTZ360-TM	8	Z81	借用
	注：因电动滚筒型号未定，该部分未列入			
	(共114张	其中	借用108张)	

86

旧底图总号

底图总号

标记	处数	文件号	签字	日期

签字	日期

设计 张福弓　工艺会审
校对 [illegible]　描图 [illegible]
复核 [illegible]　描校 [illegible]
标准化检查 [illegible]　日期 86.9

B = 1200

可逆配仓带式输送机

图样目录

DT5K3 - TM

图样标记	重量	比例

共　张　第 K136 张

上海起重运输机械厂

DT5K4

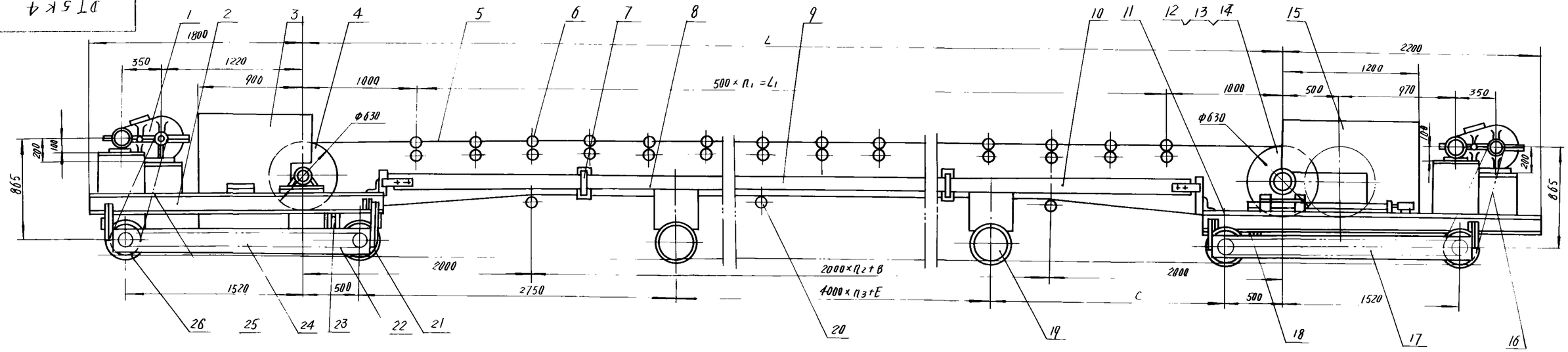

说明

1. 胶带接头要求胶接。
2. 选用时必须注明皮带机的长度、电动滚筒的型号、功率、带速、胶带的长度层数上下胶厚度。
3. 本机的外形尺寸（长×宽×高）=（4000+L）×2080×1396。
4. 头部清扫器、尾部清扫器、内清扫器现场安装。

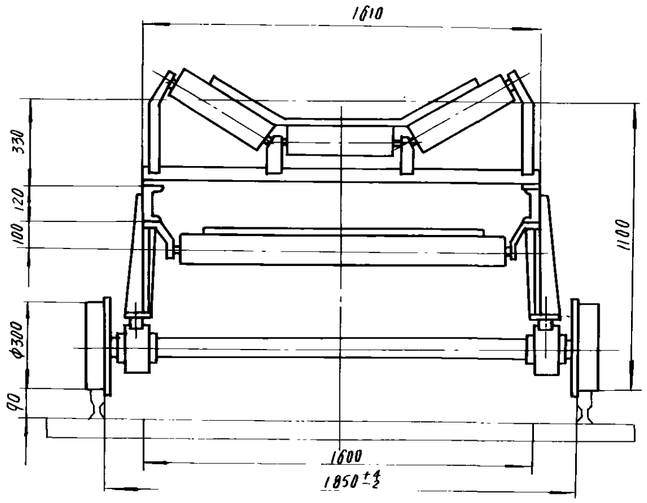

技术特性

皮带机	物料比重	≤2.5 t/m³	运行机构	电动机	型号	Y100L2-4	电动滚筒	型号	自行选定
	机长	33～60m			功率	3 KW		功率	
	带速	≤2.5 m/s		减速器	型号	~~JZQ~~ SJ 350-Ⅱ-12		带速	
	运行速度	0.294 m/s			速比	40.17		直径	Φ630 mm
	轨距	1850 mm		链传动	节距	38.1 mm	胶带	宽度	1200 mm
	轨道型号	18 K9/m			速比	2		长度	自行选定
								层数	
								上下胶厚度	

C		1250		1000		1000		2250		1250		1000		1000		2250		1250		1000	
n_3	E	7	0	7	3250	8	2750	9	0	10	0	10	3250	11	2250	12	0	13	0	13	3250
n_2	B	14	1000	16	0	17	1000	19	0	20	1000	22	0	23	1000	25	0	26	1000	28	0
n_1	L_1	62	31000	68	34000	74	37000	80	40000	86	43000	92	46000	98	49000	104	52000	110	55000	116	58000
名称 \ L (m)		33		36		39		42		45		48		51		54		57		60	
序号	代号	单重	数量	总重	数量	总重	数量	总重	数量	总重	数量	总重	数量	总重	数量	总重	数量	总重	数量	总重	数量	总重
6	DT5C1	63.7	63	4013.1	69	4395.3	75	4777.5	81	5159.1	87	5541.9	93	5924.1	99	6306.3	105	6688.5	111	7070.7	117	7452.9
9	5K1.6	142.03	6	852.18	7	994.21	7	994.21	9	1278.27	9	1278.27	10	1420.3	10	1420.3	12	1704.36	12	1704.36	13	1846.39
10	5K1.7	118.03	1	118.03	0	0	1	118.03	0	0	1	118.03	0	0	1	118.03	0	0	1	118.03	0	0
	5K1.8	93.79	0	0	1	93.79	1	93.79	0	0	0	0	1	93.79	1	93.79	0	0	0	0	1	93.79
19	5K1.13	150	8	1200	9	1350	10	1500	10	1500	11	1650	12	1800	13	1950	13	1950	14	2100	15	2250
20	DT5C3	31.9	15	478.5	17	542.3	18	574.2	20	638	21	669.9	23	733.7	24	765.6	26	829.4	27	861.3	29	925.1
胶带长度 ℓ (m)		71		77		83		89		95		101		107		113		119		125	
总重（不包括胶带电动滚筒）		10249		10963		11645		12163		12845		13559		14241		14759		15441		16155	

序号	代号	名称	数量	材料	单件	总计	附注
					重量（K9）		
26	5K3.6	行走轮对	2	部件	17.8	34.0	借用
25	GB1243-76	套筒滚子链 TG381-68	1	成品	14.5	14.5	
24	5K4.16	链轮罩	1	部件	21.8	21.8	
23	5K1.15	头部清扫器	1	部件	28.68	28.68	借用
22	GB1243-76	套筒滚子链 TG381-120	2	成品	25	50	
21	5K3.4	行走轮对	2	部件	156	312	借用
20	DT5C3	平行下托辊组	见表	部件	见表	见表	借用
19	5K1.13	行走轮对	见表	部件	见表	见表	借用
18	5K1.12	尾部清扫器	1	部件	25.76	25.76	借用
17	5K3.16	链轮罩	1	部件	22.3	22.3	借用
16	GB1243-76	套筒滚子链 TG381-68	1	成品	14.5	14.5	
15	5K1.11	尾部溜槽	1	部件	360.55	360.55	借用
14	DT5B4	改向滚筒组	1	部件	473	473	借用
13	DT5D1	螺旋拉紧装置 S=500	1	部件	68.6	68.6	借用
12	5K1.10	拉紧装置架	2	部件	25.09	50.18	借用
11	5K3.9	尾架	1	部件	362	362	借用
10	5K1.8	中间架 L=2000	见表	部件	见表	见表	借用
	5K1.7	中间架 L=3000					
9	5K1.6	中间架 L=4000	见表	部件	见表	见表	借用
8	5K1.5	中间架 L=4500	1	部件	150.46	150.46	借用
7	5K1.4	内清扫器	2	部件	42.55	83.10	借用
6	DT5C1	槽形托辊组	见表	部件	见表	见表	借用
5		胶带	1	成品			ℓ值见表
4		电动滚筒	1	部件			型号用户自选
3	5K1.3	头部溜槽	1	部件	392.5	392.5	借用
2	5K4.2	头架	1	部件	412	412	
1	4K3.1	驱动装置	2	部件	278	556	借用

标记	处数	文件号	签字	日期
ⓐ	1	92.12.SG.4.1	史翠昭	92.4.2

设计 校对 复核 标准化检查 工艺会审 审定 批准 日期 86.9

描图 描校

可逆配仓带式输送机

B=1200

DT5K4

图样标记	重量	比例
	见表	

共 张 第 K143 张

上海起重运输机械厂

旧底图总号

底图总号

日期 签字

幅面	代号	张数	底图总号	附注
A4	DT5K4-TM	1	K142	
A2	DT5K4	1	K143	
A1	5K4·2	1	K144	
A3	5K4·16	1	K145	
A3	5K1·3	1	K114	借用
A3	5K1·4	1	K115	〃
A3	5K1·5	1	K116	〃
A3	5K1·6	1	K117	〃
A3	5K1·7	1	K118	〃
A3	5K1·8	1	K119	〃
A1	5K3·9	1	K138	〃
A4	5K1·10	1	K121	〃
A3	5K1·11	1	K122	〃
A3	5K1·12	1	K123	〃
A3	5K1·13	1	K124	〃
A3	5K1·13-2	1	K125	〃
A3	5K3·4	1	K140	〃
A3	5K1·14-2	1	K127	〃
A3	5K3·6	1	K141	〃
A3	5K1·17-2	1	K131	〃
A3	5K3·16	1	K139	〃
A3	5K1·15	1	K128	〃
A3	4K3·1	1	K105	〃
A3	4K3·1-1	1	K106	〃
A3	4K3·4-1	1	K102	〃
A3	4K3·6-1	1	K104	〃
A4	4K1·4-1	1	K76	〃
A4	1K1·12-1	1	K17	〃
A4	1K1·12-2	1	K18	借用

幅面	代号	张数	底图总号	附注
A3	1K1·13-1	1	K20	借用
A4	1E3-6	1	E13	〃
A4	5E4-2	1	E57	〃
A4	5E4-3	1	E58	〃
	TL240·1-TM	6	TL8	〃
	DT5C1-TM	20	C47	〃
	DT5C3-TM	13	C114	借用 其中复用6张
	DT5D1-TM	9	D27	借用
	DT5B4-TM	22	B101	〃
	DTZ360-TM	8	Z81	借用

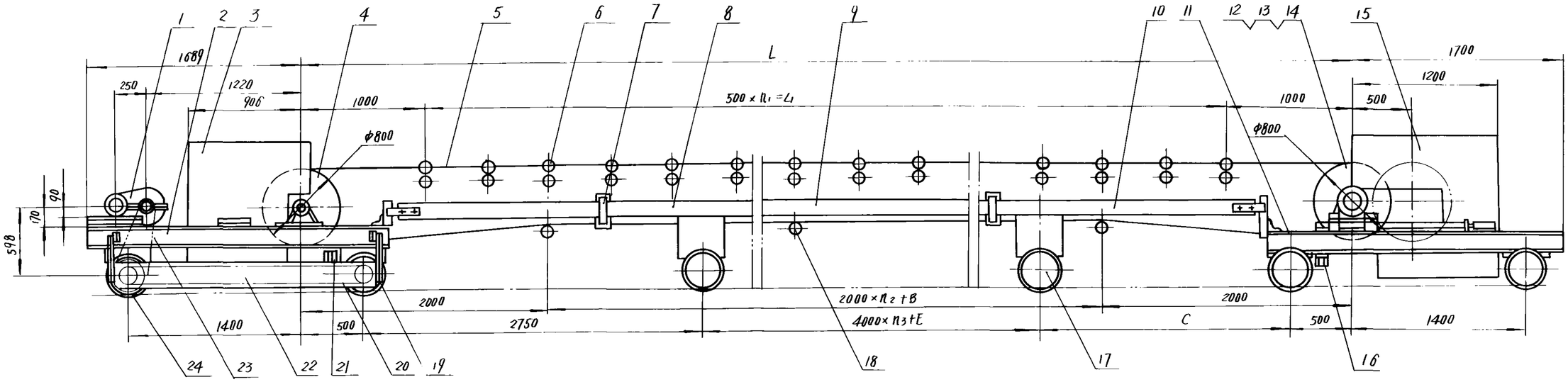

说 明

1. 胶带接头要求胶接。
2. 选用时必须注明皮带机的长度，电动滚筒的型号功率，带速，胶带的长度层数上下胶厚度。
3. 本机的外形尺寸(长×宽×高)＝(3389+2)×2280×1501。
4. 头部清扫器尾部清扫器内清扫器现场安装。

技术特性

皮带机	物料比重	≤2.5 t/m³	运行机构	电动机减速器链传动	型号	Y90L-4	电动滚筒胶带	型号
	机长	6～30 m			功率	1.5 kW		功率
	带速	≤2.5 m/s			型号	SJ ~~JZQ~~250-Ⅱ-12		带速
	运行速度	0.294 m/s			速比	40.17		自径
	轨距	2050 mm			节距	25.4 mm		宽度
	轨道型号	18 kg/m			速比	2		长度
								层数
								上下胶厚度

自行选定

φ800 mm

1400 mm

自行选定

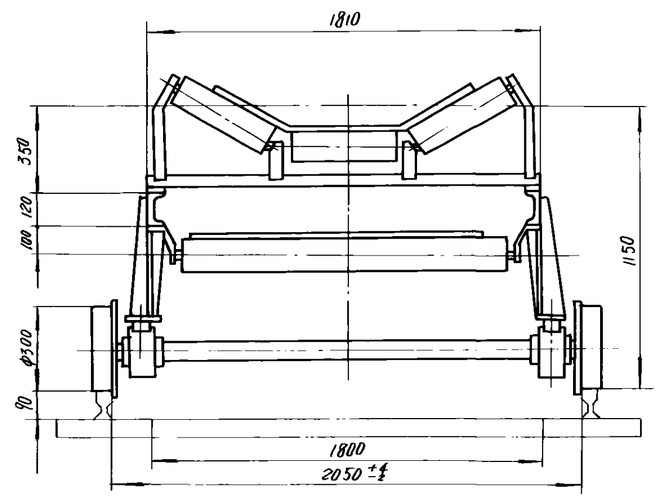

C		2250		1250		1000		1000		2250		1250		1000		1000		2250	
n_3	E	0	0	1	0	1	3250	2	2250	3	0	4	0	4	3250	5	2250	6	0
n_2	B	1	0	2	1000	4	0	5	1000	7	0	8	1000	10	0	11	1000	13	0
n_1	L_1	8	4000	14	7000	20	1000	26	1300	32	16000	38	19000	44	22000	50	25000	56	28000
各称	L (m)	6		9		12		15		18		21		24		27		30	

序号	代号	单重	数量	总重	数量	总重	数量	总重	数量	总重	数量	总重	数量	总重	数量	总重	数量	总重	数量	总重
6	DT 6C1	70.5	9	634.5	15	1057.5	21	1480.5	21	1903.5	33	2334.5	39	2749.5	45	3172.5	51	3595.5	57	4018.5
9	6K1.6	144.53	0	0	0	0	1	144.53	1	144.53	3	433.59	3	433.59	4	578.12	4	578.12	6	867.18
10	6K1.7	120.53	0	0	1	120.53	0	0	1	120.53	0	0	1	120.53	0	0	1	120.53	0	0
	6K1.8	96.29	0	0	0	0	1	96.29	1	96.29	0	0	0	0	1	96.29	1	96.29	0	0
17	6K1.13	157	3	471	4	628	5	785	6	942	6	942	7	1099	8	1256	9	1413	9	1413
18	DT 6C3	36	2	72	3	108	5	180	6	216	8	288	9	324	11	396	12	432	14	504
胶带长度 l (m)			18		24		30		36		42		48		54		60		66	
总重(不包括胶带电动滚筒)			4118		4255		5627		6064		6931		7668		8440		9177		9744	

序号	代号	名称	数量	材料	单件重量(kg)	总计重量(kg)	附注
24	6K1.17	行走轮对	1	部件	171.6	171.6	
23	GB1243-76	套筒滚子链 TG254-72	1	成品	5.5	5.5	
22	6K1.16	链轮罩	1	部件	21.5	21.5	
21	6K1.15	头部清扫器	1	部件	38.32	38.32	
20	GB1243-76	套筒滚子链 TG254-166	1	成品	12.5	12.5	
19	6K1.14	行走轮对	1	部件	160.25	160.25	
18	DT6C3	平行下托辊组	见表	部件	见表	见表	借用
17	6K1.13	行走轮对	见表	部件	见表	见表	
16	6K1.12	尾部清扫器	1	部件	30.35	30.35	
15	6K1.11	尾部溜槽	1	部件	420.95	420.95	
14	DT6B5	改向滚筒组	1	部件	606	606	借用
13	DT6D1	螺旋拉紧装置 S=500	1	部件	68.6	68.6	借用
12	5K1.10	拉紧装置架	2	部件	25.09	50.18	借用
11	6K1.9	尾架	1	部件	189.29	189.29	
10	6K1.8	中间架 L=2000	见表	部件	见表	见表	
	6K1.7	中间架 L=3000					
9	6K1.6	中间架 L=4000	见表	部件	见表	见表	
8	6K1.5	中间架 L=4500	1	部件	152.96	152.96	
7	6K1.4	内清扫器	2	部件	47.72	95.44	
6	DT6C1	槽形托辊组	见表	部件	见表	见表	借用
5		胶带	1	成品			l值见表
4		电动滚筒	1	部件			
3	6K1.3	头部溜槽	1	部件	4.21	4.21	
2	6K1.2	头架	1	部件	328	328	
1	1K1.1	驱动装置	1	部件	162.5	162.5	借用

标记	处数	分区	文件号	签字	日期
1		90.4.5	56-4-1	史翠贞	90.4.12

设计 [illegible] 工艺会审 [illegible]
校对 [illegible] 审定
复核 [illegible] 批准
标准化检查 [illegible] 日期 86.7

可逆配仓带式输送机

B＝1400

DT6K1

图样标记 | 重量 | 比例 | 见表

共 张 第 K147 张

上海起重运输机械厂

描图 [illegible] 描校 [illegible]

旧底图总号

底图总号

日期 签字

幅面	代号	张数	底图总号	附注	幅面	代号	张数	底图总号	附注
A4	DT6K1-TM	1	K146		A4	5K1.10	1	K121	借用
					A4	1E3-6	1	E13	〃
					A4	6E5-2	1	E71	〃
A2	DT6K1	1	K147		A4	6E5-3	1	E72	〃
A2	6K1.2	1	K148			TL230.1-TM	6	TL1	〃
A3	6K1.3	1	K149			DT6C1-TM	20	C55	〃
A3	6K1.4	1	K150			DT6C3-TM	13	C116	〃
A3	6K1.5	1	K151			DT 5D1/6D1-TM	9	D27 借用	其中复用6张
A3	6K1.6	1	K152			DT685-TM	22	B133	借用
A3	6K1.7	1	K153			DTZ360-TM	8	Z81	〃
A3	6K1.8	1	K154						借用
A3	6K1.9	1	K155						
A3	6K1.11	1	K156						
A3	6K1.12	1	K157						
A3	6K1.13	1	K158						
A3	6K1.13-2	1	K159			注：因电动滚筒型号未定，该部份未列入。			
A3	6K1.14	1	K160						
A3	6K1.14-2	1	K161						
A3	6K1.15	1	K162						
A3	6K1.16	1	K163						
A3	6K1.17	1	K164						
A3	6K1.17-2	1	K165						
						(共104张，其中借用84张)			
A3	1K1.1	1	K3	借用					
A3	1K1.1-1	1	K4	〃					
A4	4K1.4-1	1	K16	〃					
A4	1K1.12-1	1	K17	〃					
A4	1K1.12-2	1	K18	〃					
A3	1K1.13-1	1	K20	〃					
A3	1K1.14-3	1	K24	〃					
A3	1K1.17-4	1	K29	借用					

86

旧底图总号

底图总号

标记	处数	文件号	签字	日期

设计	李钰	工艺会审	
校对	贺仁	描图	李中
复核	高白	描校	钱志军
标准化检查	陆小元	日期	86.9

B=1400

可逆配仓带式输送机

图样目录

DT6K1-TM

图样标记	重量	比例

共 张 第 K146 张

上海起重运输机械厂

日期	签字

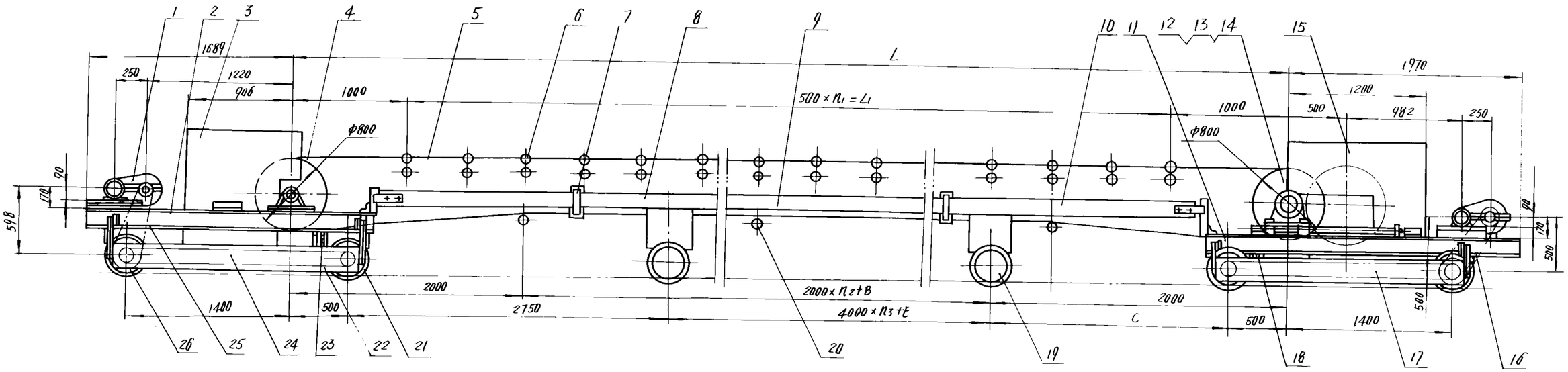

说明

1. 胶带接头要冷胶接。
2. 选用时必须注明皮带机的长度、电动滚筒的型号、功率、带速、胶带的长度层数上下厚度。
3. 本机的外形尺寸(长×宽×高)=(3659+L)×2280×1501。
4. 头部清扫器、尾部清扫器、内清扫器现场安装。

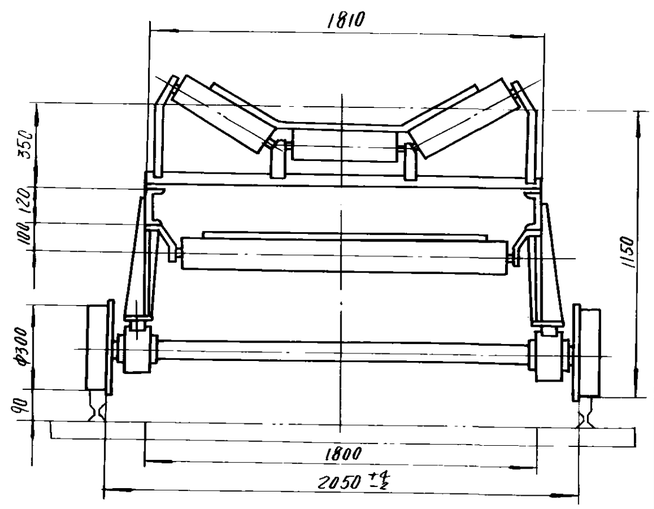

技术特性

皮带机	物料比重	≤2.5 t/m³	运行机构	电动机	型号	Y90L-4	电动滚筒成带	型号	自行选定
	机长	33-60 m			功率	1.5 KW		功率	
	带速	≤2.5 m/s		减速器	型号	⑥ ~~JZQ~~ SJ 250-Ⅱ-12		带速	
	运行速度	0.294 m/s			速比	40.17		直径	φ800 mm
	轨距	2050 mm		链传动	节距	25.4 mm		宽度	1400 mm
	轨道型号	18 Kg/m			速比	2		长度	自行选定
								层数	
								上下胶厚度	

C		1250		1000		1000		2250		1250		1000		1000		2250		1250		1000	
n3	E	7	0	7	3250	8	2250	9	0	10	0	10	3250	11	2250	12	0	13	0	13	3250
n2	B	14	1000	16	0	17	1000	19	0	20	1000	22	0	23	1000	25	0	26	1000	28	0
n1	L1	62	31000	68	34000	74	37000	80	40000	86	43000	92	46000	98	49000	104	52000	110	55000	116	58000

名称 \ L(m)			33		36		39		42		45		48		51		54		57		60	
序号	代号	单重	数量	总重	数量	总重	数量	总重	数量	总重	数量	总重	数量	总重	数量	总重	数量	总重	数量	总重	数量	总重
6	DT6C1	70.5	63	4445	69	4864.5	75	5287.5	81	5710.5	87	6133.5	93	6556.5	99	6979.5	105	7402.5	111	7825.5	117	8248.5
9	6K1.6	144.53	6	867.18	7	1011.71	7	1011.71	9	1300.77	9	1300.77	10	1445.3	10	1445.3	12	1734.36	12	1734.36	13	1878.89
	6K1.7	120.53	1	120.53	0	0	1	120.53	0	0	1	120.53	0	0	1	120.53	0	0	1	120.53	0	0
10	6K1.8	96.29	0	0	1	96.29	1	96.29	0	0	0	0	1	96.29	1	96.29	0	0	0	0	1	96.29
19	6K1.13	151	8	1256	9	1413	10	1570	10	1570	11	1727	12	1884	13	2041	13	2041	14	2198	15	2355
20	DT6C3	36	15	540	17	612	18	648	20	720	21	756	23	828	24	864	26	936	27	972	29	1044
胶带长度 l (m)			72		78		84		90		96		102		108		114		120		126	
总重(不包括胶带、电动滚筒)			10792		11564		12300		12868		13604		14376		15113		15680		16417		17189	

序号	代号	名称	数量	材料	单件重量(Kg)	总计重量(Kg)	附注
26	6K1.17	行走轮对	2	部件	171.6	343.2	借用
25	GB1243-76	套筒滚子链 TG254-72	1	成品	5.5	5.5	
24	6K1.16	链轮罩	1	部件	21.5	21.5	借用
23	6K1.15	头部清扫器	1	部件	38.32	38.32	借用
22	GB1243-76	套筒滚子链 TG254-166	2	成品	12.5	25	
21	6K1.14	行走轮对	2	部件	160.25	320.5	借用
20	DT6C3	平行下托辊组	见表	部件	见表	见表	借用
19	6K1.13	行走轮对	见表	部件	见表	见表	借用
18	6K1.12	尾部清扫器	1	部件	30.35	30.35	借用
17	6K2.16	链轮罩	1	部件	22	22	
16	GB1243-76	套筒滚子链 TG254-70	1	成品	5.35	5.35	
15	6K1.11	尾部溜槽	1	部件	420.95	420.95	借用
14	DT6B5	改向滚筒组	1	部件	606	606	借用
13	DT6D1	螺旋拉紧装置 S=500	1	部件	68.6	68.6	借用
12	5K1.10	拉紧装置架	2	部件	25.09	50.18	借用
11	6K2.9	尾架	1	部件	280.47	280.47	
10	6K1.8 / 6K1.7	中间架 L=2000 / L=3000	见表	部件	见表	见表	借用
9	6K1.6	中间架 L=4000	见表	部件	见表	见表	借用
8	6K1.5	中间架 L=4500	1	部件	152.96	152.96	借用
7	6K1.4	内清扫器	2	部件	47.72	95.44	借用
6	DT6C1	槽形托辊组	见表	部件	见表	见表	借用
5		胶带	1				l值见表
4		电动滚筒	1	部件			型号用户自选
3	6K1.3	头部溜槽	1	部件	427	427	借用
2	6K1.2	头架	1	部件	328	328	借用
1	1K1.1	驱动装置	2	部件	162.5	325	借用

标记	处数	文件号	签字	日期
⑥	1	GP-18594-1	史翠娟	92.4.2

设计 / 校对 / 复核 / 标准化检查 / 工艺会审 / 审定 / 批准 / 日期 86.9

可逆配仓皮带机

B=1400

DT6K2

图样标记	重量	比例
	见表	

共 张 第 张

上海起重运输机械厂

旧底图总号 / 底图总号 / 日期 / 签字

描图 / 描校

幅面	代号	张数	底图总号	备注
A4	DT6K2-TM	1	K166	
A2	DT6K2	1	K167	
A2	DT6K2.9	1	K168	
A3	DT6K2.16		K169	
A3	6K1.2	1	K148	借用
A3	6K1.3	1	K149	〃
A3	6K1.4	1	K150	〃
A3	6K1.5	1	K151	〃
A3	6K1.6	1	K152	〃
A3	6K1.7	1	K153	〃
A3	6K1.8	1	K154	〃
A3	6K1.11	1	K156	〃
A3	6K1.12	1	K157	〃
A3	6K1.13	1	K158	〃
A3	6K1.13-2	1	K159	〃
A3	6K1.14	1	K160	〃
A3	6K1.14-2	1	K161	〃
A3	6K1.15	1	K162	〃
A3	6K1.16	1	K163	〃
A3	6K1.17	1	K164	〃
A3	6K1.17-2	1	K165	〃
A3	1K1.1	1	K3	〃
A3	1K1.1-1	1	K4	〃
A4	4K1.4-1	1	K76	〃
A4	1K1.12-1	1	K17	〃
A4	1K1.12-2	1	K18	〃
A3	1K1.13-1	1	K20	借用

幅面	代号	张数	底图总号	备注
A3	1K1.14-3	1	K24	借用
A3	1K1.17-4	1	K29	〃
A4	5K1.10	1	K121	〃
A4	1E3-6	1	E13	〃
A4	6E5-2	1	E71	〃
A4	6E5-3	1	E72	〃
	TL230.1-TM	6	TL1	〃
	DT6C1-TM	20	C55	〃
	DT6C3-TM	13	C116 借用	其中复用65张
	DT $^{5D1}_{6D1}$ -TM	9	D27	借用
	DT6B5-TM	22	B133	〃
	DTZ360-TM	8	Z81	借用

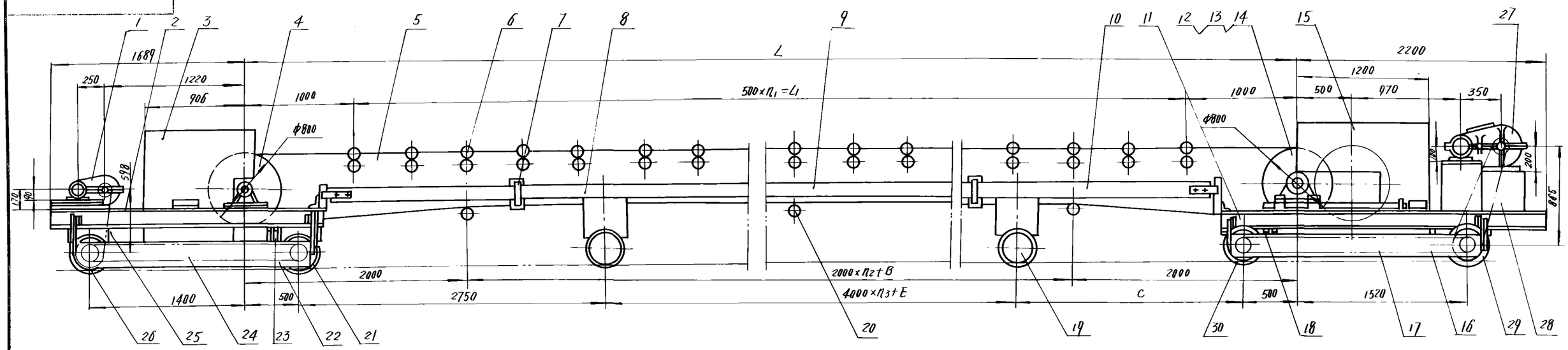

说明

1. 胶带接头要求胶接。
2. 选用时必须注明皮带机的长度、电动滚筒的型号、功率、带速，胶带的长度、层数、上下胶厚度。
3. 本机的外形尺寸(长×宽×高)=(38894+L)×2280×1501。
4. 头部清扫器、尾部清扫器、内清扫器安装。

技术特性

皮带机	物料比重	≤2.5 t/m³	运行机构	电动机	型号	Y90L-4	Y100L2-4	电动滚筒胶带	型号	自行选定
	机长	33～60 m			功率	1.5 KW	3 KW		功率	
	带速	≤2.5 m/s		减速器	型号	①SJT 320-250-II-12	②SJT 320-350-II-12		带速	
	运行速度	0.294 m/s			速比	40.17	40.17		直径	φ800 mm
	轨距	2050 mm		链传动	节距	25.4 mm	38.1 mm		宽度	1400 mm
	轨道型号	18 Kg/m			速比	2	2		长度	自行选定
									层数	
									上下胶厚度	

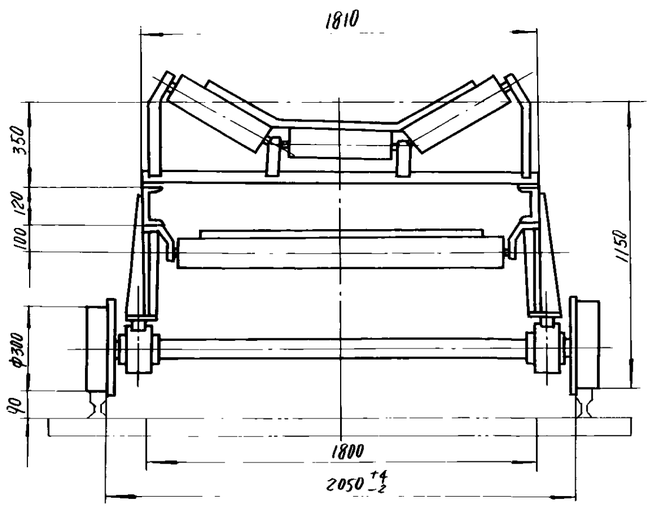

C		1250		1000		1000		2250		1250		1000		1000		2250		1250		1000	
n3	E	1	0	7	3250	8	2250	9	0	10	0	10	3250	11	2250	12	0	13	0	13	3250
n2	B	14	1000	16	0	17	1000	19	0	20	1000	22	0	23	1000	25	0	26	1000	28	0
n1	L1	62	31000	68	34000	74	37000	80	40000	86	43000	92	46000	98	49000	104	52000	110	55000	116	58000

序号	代号	重量	L(m) 33 数量	总重	36 数量	总重	39 数量	总重	42 数量	总重	45 数量	总重	48 数量	总重	51 数量	总重	54 数量	总重	57 数量	总重	60 数量	总重
6	DT6C1	70.5	63	4441.5	69	4864.5	75	5287.5	81	5710.5	87	6133.5	93	6556.5	99	6979.6	105	7402.5	111	7805.5	117	8248.5
9	6K1.6	144.53	6	867.18	7	1011.71	7	1011.71	9	1300.77	9	1300.77	10	1445.3	10	1445.3	12	1734.36	12	1734.36	13	1878.89
10	6K1.7	120.53	1	120.53	0	0	1	120.53	0	0	1	120.53	0	0	1	120.53	0	0	1	120.53	0	0
	6K1.8	96.29	0	0	1	96.29	1	96.29	0	0	0	0	1	96.29	1	96.29	0	0	0	0	1	96.29
19	6K1.13	157	8	1256	9	1413	10	1570	10	1570	11	1727	12	1884	13	2041	13	2041	14	2198	15	2355
20	DT6C3	36	15	540	17	612	18	648	20	720	21	756	23	828	24	864	26	936	27	972	29	1044
胶带长度 ℓ(m)			72		78		84		90		96		102		108		114		120		126	
总重(不包括胶带电动滚筒)			11045		11817		12554		13121		13858		14630		15367		15934		16670		17443	

序号	代号	名称	数量	材料	单件重量(Kg)	总计重量(Kg)	附注
26	6K1.17	行走轮对	1	部件	171.6	171.6	借用
25	GB1243-76	套筒滚子链 TG254-72	1	成品	5.5	5.5	
24	6K1.16	链轮罩	1	部件	21.5	21.5	借用
23	6K1.15	头部清扫器	1	部件	38.32	38.32	借用
22	GB1243-76	套筒滚子链 TG254-166	1	成品	12.5	12.5	
21	6K1.14	行走轮对	1	部件	160.25	160.25	借用
20	DT6C3	平行下托辊组	见表	部件	见表	见表	借用
19	6K1.13	行走轮对	见表	部件	见表	见表	借用
18	6K1.12	尾部清扫器	1	部件	30.35	30.35	借用
17	6K3.16	链轮罩	1	部件	22	22	
16	GB1243-76	套筒滚子链 TG381-120	1	成品	25	25	
15	6K1.11	尾部溜槽	1	部件	420.95	420.95	借用
14	DT6B5	改向滚筒组	1	部件	606	606	借用
13	DT6D1	螺旋拉紧装置 S=500	1	部件	68.6	68.6	借用
12	5K1.10	拉紧装置架	2	部件	25.09	50.18	借用
11	6K3.9	尾架	1	部件	389	389	
10	6K1.8	中间架 L=2000	见表	部件	见表	见表	借用
	6K1.7	中间架 L=3000					
9	6K1.6	中间架 L=4000	见表	部件	见表	见表	借用
8	6K1.5	中间架 L=4500	1	部件	152.96	152.96	借用
7	6K1.4	内清扫器	2	部件	47.72	95.44	借用
6	DT6C1	槽形托辊组	见表	部件	见表	见表	借用
5		胶带	1	成品			ℓ值见表
4		电动滚筒	1	部件			型号用户自选
3	6K1.3	头部溜槽	1	部件	427	427	借用
2	6K1.2	头架	1	部件	328	328	借用
1	K1.1	驱动装置	1	部件	162.5	162.5	借用

序号	代号	名称	数量	材料	单件重量(Kg)	总计重量(Kg)	附注
30	6K3.4	行走轮对	1	部件	162.8	162.8	
29	6K3.6	行走轮对	1	部件	177	177	
28	GB1243-76	套筒滚子链 TG381-68	1	成品	14.5	14.5	
27	4K3.1	驱动装置	1	部件	278	278	借用

标记	处数	文件号	签字	日期
标	2	(92)设SG-6-1	史翠娟	93.4.2

设计 张彩 工艺会审 1993.5.21
校对 梁仲 审定
复核 黄小明 批准
标准化检查 比中 日期 86.9
描图 平琳 描校 张晓刚

可逆配仓带式输送机

B = 1400

DT6K3

图样标记	重量	比例
	见表	

共 张 第 K171 张

上海起重运输机械厂

旧底图总号

底图总号

日期 签字

幅面	代号	张数	底图总号	备注	幅面	代号	张数	底图总号	备注
A4	DT6K3-TM	1	K170		A4	1K1.12-1	1	K17	借用
					A4	1K1.12-2	1	K18	〃
					A3	1K1.13-1	1	K20	〃
A2	DT6K3	1	K171		A3	1K1.14-3	1	K24	〃
A1	6K3.9	1	K172		A3	1K1.17-4	1	K29	〃
A3	6K3.16	1	K173		A3	1K1.1	1	K3	〃
A3	6K3.4	1	K174		A3	1K1.1-1	1	K4	〃
A3	6K3.6	1	K175		A4	1E3-6	1	E13	〃
					A4	6E5-2	1	E71	〃
					A4	6E5-3	1	E72	〃
A3	6K1.2	1	K148	借用	A3	4K3.1	1	K105	〃
A3	6K1.3	1	K149	〃	A3	4K3.1-1	1	K106	〃
A3	6K1.14	1	K150	〃		TL230.1-TM	6	TL1	〃
A3	6K1.5	1	K151	〃		TL240.1-TM	6	TL8	借用 其中复用3张
A3	6K1.6	1	K152	〃		DT6C1-TM	20	C55	借用
A3	6K1.7	1	K153	〃		DT6C3-TM	13	C116	借用 其中复用6张
A3	6K1.8	1	K154	〃		DT 5D1/6D1 -TM	9	D27	借用
A3	6K1.11	1	K156	〃		DT6B5-TM	22	B133	〃
A3	6K1.12	1	K157	〃		DTZ3 60-TM	8	Z81	借用
A3	6K1.13	1	K158	〃					
A3	6K1.13-2	1	K159	〃					
A3	6K1.14	1	K160	〃					
A3	6K1.14-2	1	K161	〃		注：因电动滚筒型号未定，该部件分未动机。			
A3	6K1.15	1	K162	〃					
A3	6K1.16	1	K163	〃					
A3	6K1.17	1	K164	〃					
A3	6K1.17-2	1	K165	〃					
A4	5K1.10	1	K121	〃					
A4	4K1.4-1	1	K76	〃		（共114张 其中借用108张）			
A3	4K3.4-1	1	K102	〃					
A3	4K3.6-1	1	K104	借用					

86

旧底图总号

底图总号

期 签字

标记	处数	文件号	签字	日期

设计	第绍彬	工艺会审	
校对	包行年	描图	李[illegible]
复核	郭[illegible]	描校	钟[illegible]
标准化检查	沈中纪	日期	86.7

B=1400

可逆配仓带式输送机

图样目录

DT6K3-TM

图样标记	重量	比例

共 张 第 K170 张

上海起重运输机械厂

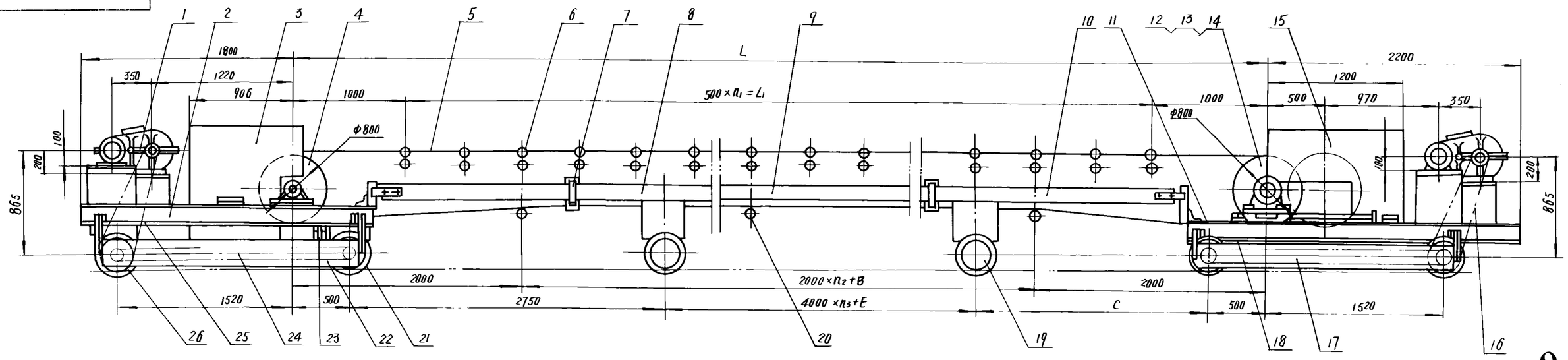

说明

1. 胶带接头要求胶接。
2. 选用时必须注明皮带机的长度、电动滚筒的型号、功率、带速、胶带的长度层数上下胶厚度。
3. 本机的外形尺寸(长×宽×高)=(4000+L)×2280×1501。
4. 头部清扫器、尾部清扫器、内清扫器现场安装。

技术特性

皮带机	物料比重	≤2.5 t/m³	运行机构	电动机	型号	Y100L2-4	电动滚筒	型号	自行选定
	机长	33~60 m			功率	3 KW		功率	
	带速	≤2.5 m/s		减速器	型号	SJ ⑥ ~~JZQ~~ 350-Ⅱ-1Z		带速	
	运行速度	0.294 m/s			速比	40.17		直径	φ800 mm
	轮距	2050 mm		链传动	节距	38.1 mm	胶带	宽度	1400 mm
	轨道型号	18 kg/m			速比	2		长度	自行选定
								层数	
								上下胶厚度	

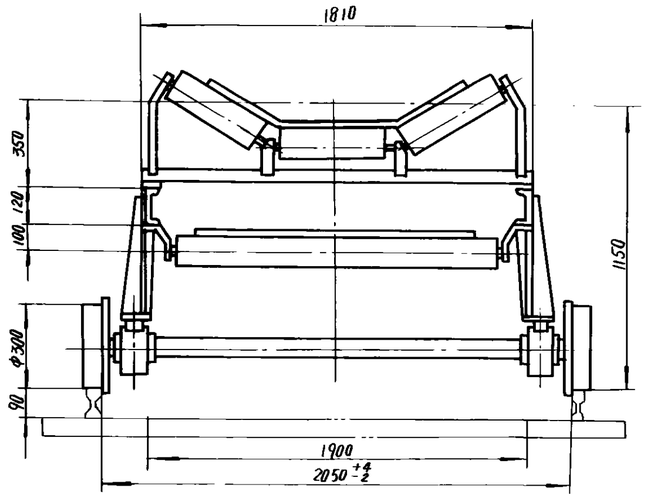

C		1250		1000		1000		2250		1250		1000		1000		2250		1250		1000	
n_3	E	7	0	7	3250	8	2250	9	0	10	0	10	3250	11	2250	12	0	13	0	13	3250
n_2	B	14	1000	16	0	17	1000	19	0	20	1000	22	0	23	1000	25	0	26	1000	28	0
n_1	L_1	62	31000	68	34000	74	37000	80	40000	86	43000	92	46000	98	49000	104	52000	110	55000	116	58000

名称 \ L (m)			33		36		39		42		45		48		51		54		57		60	
序号	代号	单重	数量	总重	数量	总重	数量	总重	数量	总重	数量	总重	数量	总重	数量	总重	数量	总重	数量	总重	数量	总重
6	DT6C1	70.5	63	4441.5	69	4864.5	75	5287.5	81	5710.5	87	6133.5	93	6556.5	99	6979.5	105	7402.5	111	7825.5	117	8248.5
9	6K1·6	144.53	6	867.18	7	1011.71	7	1011.71	9	1300.77	9	1300.77	10	1445.3	10	1445.3	12	1734.36	12	1734.36	13	1878.89
10	6K1·7	120.53	1	120.53	0	0	1	120.53	0	0	1	120.53	0	0	1	120.53	0	0	1	120.53	0	0
	6K1·8	96.29	0	0	1	96.29	1	96.29	0	0	0	0	1	96.29	1	96.29	0	0	0	0	1	96.29
19	6K1·13	157	8	1256	9	1413	10	1570	10	1570	11	1727	12	1884	13	2041	13	2041	14	2198	15	2355
20	DT6C3	36	15	540	17	612	18	648	20	720	21	756	23	828	24	864	26	936	27	972	29	1044
胶带长度 l (m)			72		78		84		90		96		102		108		114		120		126	
总重(不包括胶带电动滚筒)			11123		11895		12632		13199		13936		14708		15445		16012		16748		17521	

序号	代号	名称	数量	材料	单件	总计 重量(Kg)	附注
26	6K3·5	行走轮对	2	部件	177	354	借用
25	GB1243-76	套筒滚子链 TG381-68	1	成品	14.5	14.5	
24	6K4·16	链轮罩	1	部件	21.5	21.5	
23	6K1·15	头部清扫器	1	部件	38.32	38.32	借用
22	GB1243-76	套筒滚子链 TG381-120	2	成品	25	50	
21	6K3·4	行走轮对	2	部件	162.8	162.8	借用
20	DT6C3	平行下托辊组	见表	部件	见表	见表	借用
19	6K1·13	行走轮对	见表	部件	见表	见表	借用
18	6K1·12	尾部清扫器	1	部件	30.35	30.35	借用
17	6K3·16	链轮罩	1	部件	22	22	借用
16	GB1243-76	套筒滚子链 TG381-68	1	成品	14.5	14.5	
15	6K1·11	尾部溜槽	1	部件	420.95	420.95	借用
14	DT6B5	改向滚筒组	1	部件	606	606	借用
13	DT6D1	螺旋拉紧装置 S=500	1	部件	68.6	68.6	借用
12	5K1·10	拉紧装置架	2	部件	25.09	50.18	借用
11	6K3·9	尾架	1	部件	389	389	借用
10	6K1·8	中间架 L=2000	见表	部件	见表	见表	借用
	6K1·7	中间架 L=3000					
9	6K1·6	中间架 L=4000	见表	部件	见表	见表	借用
8	6K1·5	中间架 L=4500	1	部件	152.96	152.96	借用
7	6K1·4	内清扫器	2	部件	47.72	95.44	借用
6	DT6C1	槽形托辊组	见表	部件	见表	见表	借用
5		胶带	1	成品			l值见表
4		电动滚筒	1	部件			型号用户自选
3	6K1·3	头部溜槽	1	部件	427	427	借用
2	6K4·2	头架	1	部件	424	424	
1	4K3·1	驱动装置	2	部件	278	556	借用

86

标记	处数	文件号	签字	日期
⑥	1	(92)沪SG-4-1	建翠娟	92.4.2

设计	张伯彭	工艺会审	仲敏
校对	曹仲	审定	
复核	蒋和礼	批准	
标准化检查	陈和礼	日期	86.9
描图	张	描校	张松涛

可逆配仓带式输送机

B = 1400

DT6K4

图样标记	重量	比例
	见表	

共 张 第 K177 张

上海起重运输机械厂

旧底图总号

底图总号

日期 签字

幅面	代号	张数	底图总号	备注	幅面	代号	张数	底图总号	备注
A4	DT6K4-TM	1	K176		A4	1K1.12-1	1	K17	借用
					A4	1K1.12-2	1	K18	〃
					A3	1K1.13-1	1	K20	〃
					A4	1E3-6	1	E13	〃
A2	DT6K4	1	K177		A4	6E5-2	1	E71	〃
A1	6K4.2	1	K178		A4	6E5-3	1	E72	〃
A3	6K4.16	1	K179			TL240.1-TM	6	TL8	〃
						DT6C1-TM	28	C55	〃
						DT6C3-TM	13	C116	借用其中重用6张
A3	6K1.3	1	K149	借用		DT 5D1/6D1 -TM	9	D27	借用
A3	6K1.4	1	K150	〃		DT6B5-TM	22	B133	
A3	6K1.5	1	K151	〃		DTZ360-TM	8	Z81	借用
A3	6K1.6	1	K152	〃					
A3	6K1.7	1	K153	〃					
A3	6K1.8	1	K154	〃					
A1	6K3.9	1	K172	〃		注 因电动滚筒型号未定，该部份未列入。			
A3	6K1.11	1	K156	〃					
A3	6K1.12	1	K157	〃					
A3	6K1.13	1	K158	〃					
A3	6K1.13-2	1	K159	〃					
A3	6K1.14-2	1	K161	〃					
A3	6K1.17-2	1	K165	〃		(共105张，其中借用101张)			
A3	6K1.15	1	K162	〃					
A3	6K3.16	1	K173	〃					
A3	6K3.4	1	K174	〃					
A3	6K3.6	1	K175	〃					
A4	5K1.10	1	K121	〃					
A4	4K1.4-1	1	K76	〃					
A3	4K3.4-1	1	K102	〃					
A3	4K3.6-1	1	K104	〃					
A3	4K3.1	1	K105	〃					
A3	4K3.1-1	1	K106	借用					

86

日底图总号

底图总号

标记	处数	文件号	签字	日期

设计	郑[illegible]	工艺会审	
校对	曹[illegible]	描图	毕[illegible]
复核	葛[illegible]	描校	钱[illegible]
标准化检查	陈中[illegible]	日期	86.7

B=1400

可逆配仓带式输送机

图样目录

DT6K4-TM

图样标记	重量	比例

共 张 第 K176 张

上海起重运输机械厂

期	签字

顺号	纸幅	代号	名称	张数	备注	底图总号
141	A3	5K3.6	行走轮对	1		
142	A0	DT 5K4-TM	可逆配气带式输送机	1		
143	A2	DT 5K4	〃	1		
144	A1	5K4.2	头架	1		
145	A3	5K4.16	链轮罩	1		
146	A4	DT 6K1-TM	可逆配气带式输送机	1		
147	A2	DT 6K1	〃	1		
148	A2	6K1.2	头架	1		
149	A3	6K1.9	头部溜槽	1		
150	A3	6K1.4	内清扫器	1		
151	A3	6K1.5	中间架	1		
152	A3	6K1.6	〃	1		
153	A3	6K1.7	〃	1		
154	A3	6K1.8	〃	1		
155	A2	6K1.9	尾架	1		
156	A3	6K1.11	尾部溜槽	1		
157	A3	6K1.12	尾部清扫器	1		
158	A3	6K1.13	行走轮对	1		
159	A3	6K1.13-2	轴	1		
160	A3	6K1.14	行走轮对	1		
161	A3	6K1.14-2	轴	1		
162	A3	6K1.15	头部清扫器	1		
163	A3	6K1.16	链轮罩	1		
164	A3	6K1.17	行走轮对	1		
165	A3	6K1.17-2	轴	1		
166	A4	DT 6K2-TM	可逆配气带式输送机	1		
167	A2	DT 6K2	〃	1		
168	A2	6K2.9	尾架	1		
169	A3	6K2.16	链轮罩	1		
170	A4	DT 6K3-TM	可逆配气带式输送机	1		
171	A2	DT 6K3	〃	1		
172	A1	6K3.9	尾架	1		
173	A3	6K3.16	链轮罩	1		
174	A3	6K3.4	行走轮对	1		
175	A3	6K3.6	〃	1		
176	A4	DT 6K4-TM	可逆配气带式输送机	1		

顺号	纸幅	代号	名称	张数	备注	底图总号
177	A2	DT 6K4	对连接它带式输送机	1		
178	A1	6K4.2	头架	1		
179	A3	6K4.16	链轮罩	1		

幅面	代号	张数	底图总号	附注
4	TD5[illegible]-TM	1	K111	
2	TD5K1	1	K[illegible]	
2	5K1.2	1	[illegible]	
3	〃 3	1	K114	
3	〃 4	1	K115	
3	〃 5	1	K116	
3	〃 6	1	K117	
3	〃 7	1	K118	
3	〃 8	1	K[illegible]	
2	〃 9	1	K120	
4	〃 10	1	K121	
3	〃 11	1	K122	
3	〃 12	1	K123	
3	〃 13	1	K124	
3	〃 13-2	1	K125	
3	〃 14	1	K126	
3	〃 14-2	1	K127	
3	〃 15	1	K128	
3	〃 16	1	K129	
3	〃 17	1	K130	
3	5K1.17-2	1	K130	
3	1K1.1	1	K1	借用
3	1K1.1-1	1	K4	〃
4	4K1.4-1	1	K76	〃
4	1K1.12-1	1	K17	
4	〃 12-2	1	K18	
3	〃 13-1	1	K20	〃
3	〃 14-3	1	K24	〃
3	1K1.17-4	1	K29	借用

幅面	代号	张数	底图总号	附注
4	1E3-6	1	E13	借用
4	5E4-2	1	E[illegible]	
4	5E4-3	1	E[illegible]	
	TL2301-TM	6	[illegible]	
	TD5C1-[illegible]	[illegible]	[illegible]	借用
	TD5C3-TM	13	C114	借用其他[illegible]
	[illegible]-TM	9	D27	借用
	TD5B4-TM	22	[illegible]	〃
	TDZ300-TM	8	Z81	借用

注：因电动液箱型号未定，故尺寸未列入

1共104张，其中借用[illegible]

1200
6-29

描 通用目录登记

描 图

描

旧底图总号

底图总号

标记	处数	文件号	签字	日期

设计	[illegible]	工艺会审	[illegible]
校对	[illegible]	描图	[illegible]
复核	[illegible]	描对	[illegible]
标准检查	[illegible]	日期	86.7

B=1200

可逆配仓带式输送机

图样目录

TD5[illegible]

图样标记 [illegible]

共 张 第 张

JIN[illegible]ONG,CA[illegible]

幅面	代号	张数	底图总号	附注	幅面	代号	张数	底图总号	附注
4	TD2M-TM	1	K30		3	1K1.14-3	1	K24	借用
					3	1K1.17-4	1	K29	"
					4	1E3-6	1	E13	"
2	TD2K1	1	K31		4	2E3-2	1	E16	"
2	2K1.2	1	K32		4	2E3-3	1	E17	"
3	2K1.3	1	K33			TL230.1-TM	6	TL1	"
3	2K1.4	1	K34			TD2C1-TM	20	C17	借用
3	2K1.5	1	K35			TD2C3-TM	13	C107	借用其中复用6
3	2K1.6	1	K36			TD2D1-TM	9	D10	借用
3	2K1.7	1	K37			TD2B3-TM	22	B34	借用
3	2K1.8	1	K38			TDZ360-TM	8	Z81	借用 其中复用4
2	2K1.9	1	K39						
3	2K1.11	1	K40						
3	2K1.12	1	K41						
3	2K1.13	1	K42						
3	2K1.13-2	1	K43						
3	2K1.14	1	K44			注：因电动滚筒型号未定故该部份未列入			
3	2K1.14-2	1	K45						
3	2K1.15	1	K46						
3	2K1.16	1	K47						
3	2K1.17	1	K48						
3	2K1.17-2	1	K49			(共100张，其中借用80张)			
3	1K1.1	1	K3	借用					
3	1K1.1-1	1	K4	"					
4	1K1.4-1	1	K8	"					
4	1K1.10	1	K14	"					
4	1K1.12-1	1	K17	"					
4	1K1.12-2	1	K18	"					
3	1K1.13-1	1	K20	借用					
									650 5-22

生产用图 年 月 日

描图 | 描校 | 旧底图总号 | 底图总号 | 签字 | 日期

标记	处数	文件号	签字	日期

设计		工艺会审	
校对		描图	
复核		描对	
标准检查		日期	

B=650

可逆配仓带式输送机

图样目录

TD2K1-TM

图样标记	重量	比例

共 张 第 K30 张